MESA FRÍA SNACK
PRE-INSTALACIÓN
PAG-22-23

MRSP

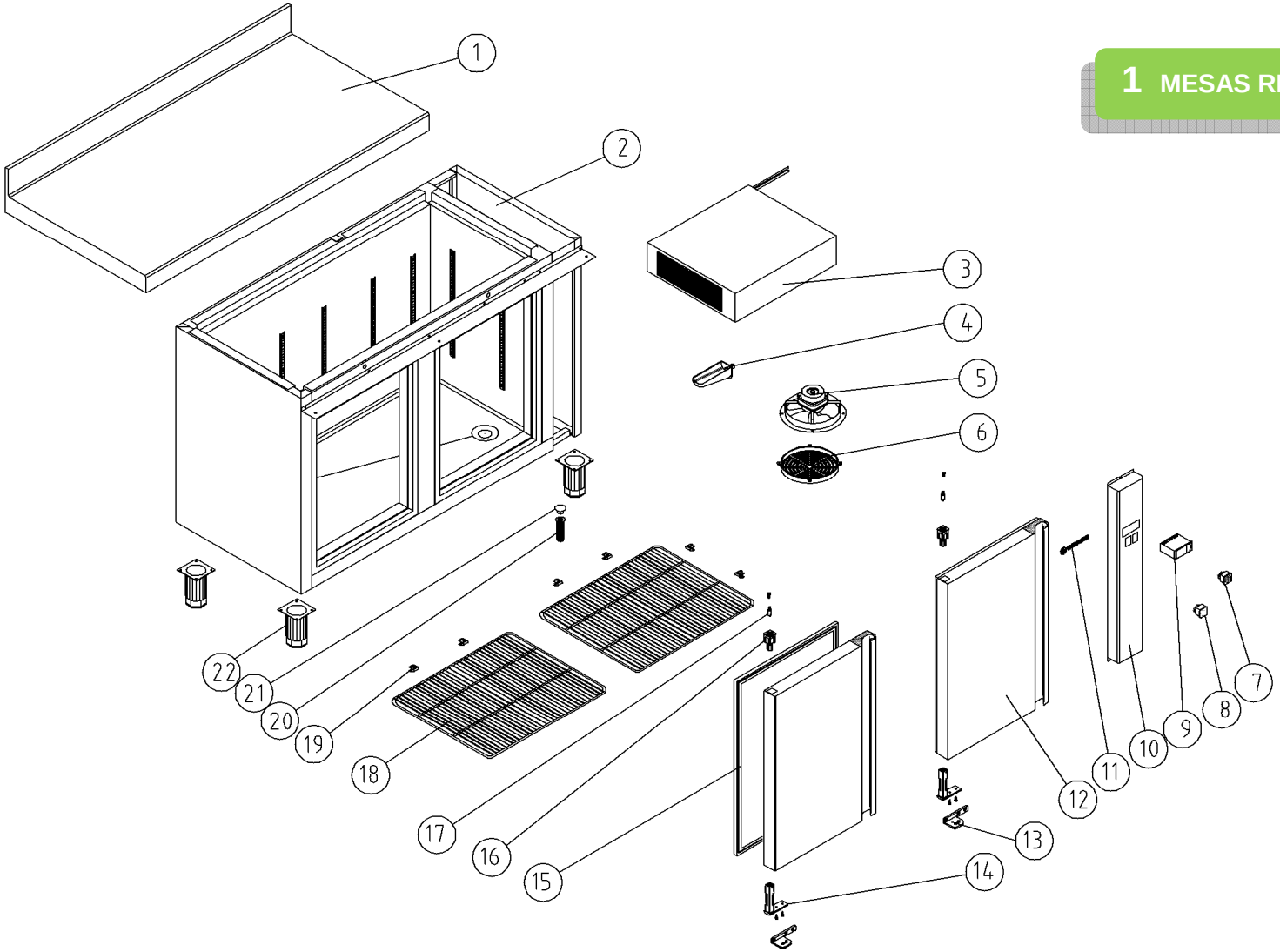

Nº	DESCRIPCIÓN	DESCRIPTION	MRSP-120		MRSP-170		MRSP-220		MRSP-270
1	ENCIMERA	WORKTOP	M181010405		M181010406		M181010407		M181010408
2	COSTADO EXT.DCH.	RIGHT EXTERNAL SIDE	M161290013		M161290013		M161290013		M161290013
3	EVAPORADOR	EVAPORATOR	6029010143		6029010143		6029010140		6029010140
4	DESAGÜE CANALIZADOR	DRAIN CANAL	6003010184		6003010184		6003010184		6003010184
5	VENTILADOR EVAPORADOR	EVAPORATOR FAN	6021050072		6021050072		6021050072		6021050072
6	REJILLA VENTILADOR	FAN GRILLE	6003010475		6003010475		6003010475		6003010475
7	PILOTO LUMINOSO ROJO	RED PILOT LIGHT	6021130013		6021130013		6021130013		6021130013
8	INTERRUPTOR GENERAL	MAIN SWICHT	6021130011		6021130011		6021130011		6021130011
9	TERMOSTATO	THERMOSTAT	6021350097		6021350097		6021350097		6021350097
10	CUADRO MANDOS	CONTROL PANEL	M109010904		M109010904		M109010904		M109010904
11	LOGOTIPO	LOGOTYPE	6023010551		6023010551		6023010551		6023010551
12	PUERTA	DOOR	M169010088		M169010088		M169010088		M169010088

Nº	DESCRIPCIÓN	DESCRIPTION	MRSP-120		MRSP-170		MRSP-220		MRSP-270
13	SOP.BISAGRA	HINGE SUPPORT	6033010098		6033010098		6033010098		6033010098
14	BISAGRA	HINGE	6033010100		6033010100		6033010100		6033010100
15	BURLETE	SEAL	6045010115		6045010115		6045010115		6045010115
16	CAJA ALOJAMIENTO MUELLE	HINGE PIN SUPPORT	6003010136		6003010136		6003010136		6003010136
17	EJE PUERTA	SPLINDE DOOR	6033090064		6033090064		6033090064		6033090064
18	ESTANTE LATERAL	LATERAL SHELF	6027010079		6027010079		6027010079		6027010079
18	ESTANTE CENTRAL	CENTRAL SHELF			602701098		602701098		602701098
19	SOPORTE ESTANTE	SHELF SUPPORT	6033210007		6033210007		6033210007		6033210007
20	DESAGÜE 3/4	DRAIN PIPE 3/4	6003010326		6003010326		6003010326		6003010326
21	TAPON DESAGÜE 3/4	DRAIN CAP 3/4	6003010262		6003010262		6003010262		6003010262
22	PATA REGULABLE	ADJUSTABLE FEET	6007050079		6007050079		6007050079		6007050079
23									