VISTAS MFS-100 -C

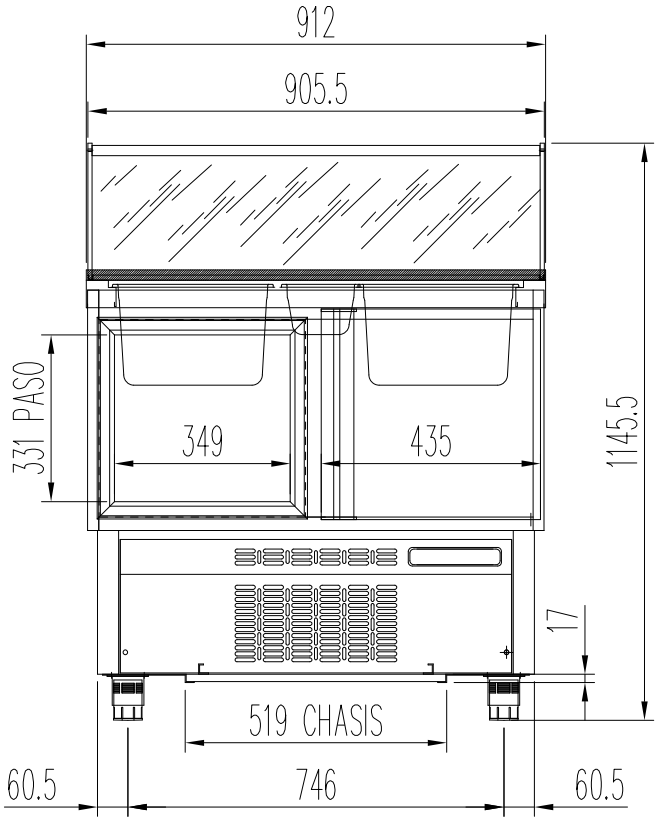

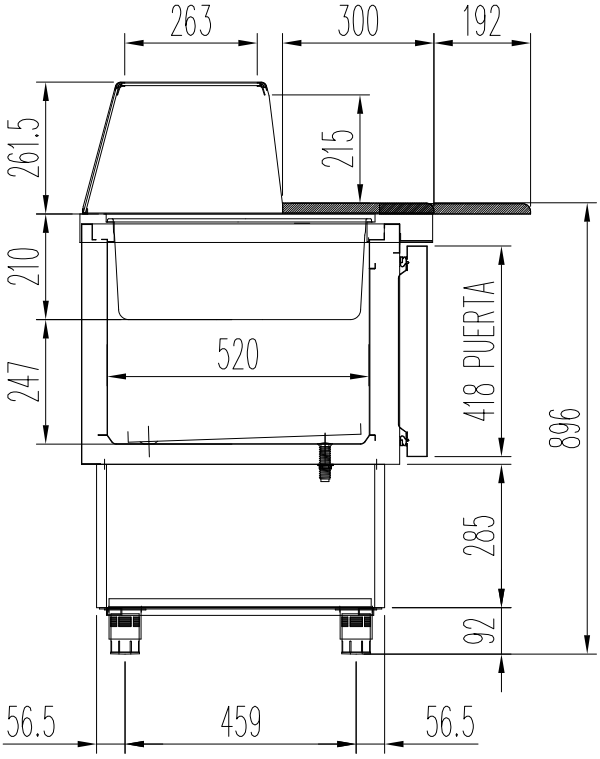

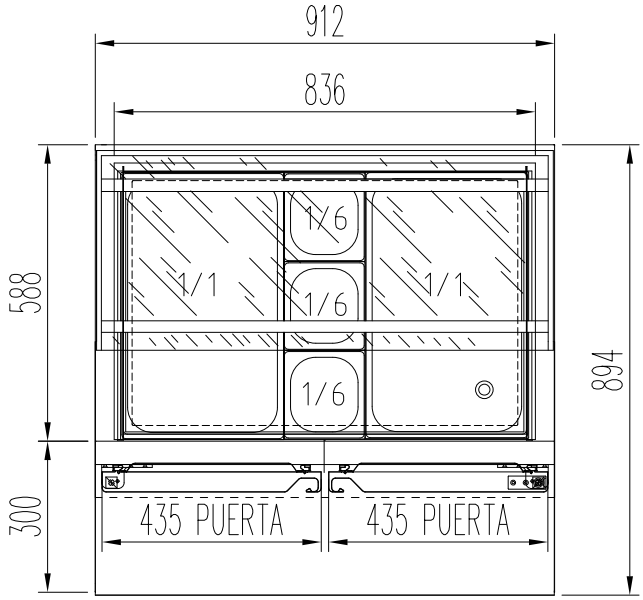

1/6 PROF-100-6041090011-SOBRE EL EVAP. VERT.

1/6 PROF-150-6041090012-RESTO DEL EXPOSITOR

OPCIONAL

CAMBIO DE PATAS POR RUEDAS

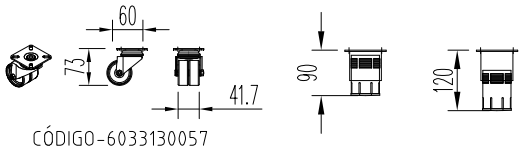

CÓDIGO-6033130057

M1 MESA FRIA SALADETTE GN 1/1

COTAS SIN TOLERANCIA DIN 7168-f

	GRADO TOLERANCIA	FINO	MEDIO	GRUESO
ANGULAR	HASTA 10 mm	±1°		±1° 30'
	MAS DE 10 A 50 mm	±30'		±50'
	MAS DE 50 A 120 mm	±20'		±25'
	MAS DE 120 A 400 mm	±10'		±15'
	MAS DE 400 mm	±5'		±10'

	GRADO TOLERANCIA	FINO	MEDIO	GRUESO
LINEAL	HASTA 3 mm	±0,05	±0,10	±0,15
	MAS DE 3 A 6 mm	±0,05	±0,10	±0,20
	MAS DE 6 A 30 mm	±0,10	±0,20	±0,50
	MAS DE 30 A 120 mm	±0,15	±0,30	±0,80
	MAS DE 120 A 400 mm	±0,20	±0,50	±1,20
	MAS DE 400 A 1000 mm	±0,30	±0,80	±2,00
	MAS DE 1000 A 2000 mm	±0,50	±1,20	±3,00

Material: INOX

Acabado: ACABADO

COD. PIEZA: X

SUSTITUYE A: .

SUSTITUIDO POR: .

COMÚN A	MODELO	Ud.	MODELO	Ud.	MODELO	Ud.	MODELO	Ud.	MODELO
	MFS-100-C	1							

A4	Nombre	Fecha
Dibujado	CMD	14-7-09
Modificado	.	10-01-17

Escala 1:15

MEDIDAS MFS-100-C

Código máquina: CODIGO