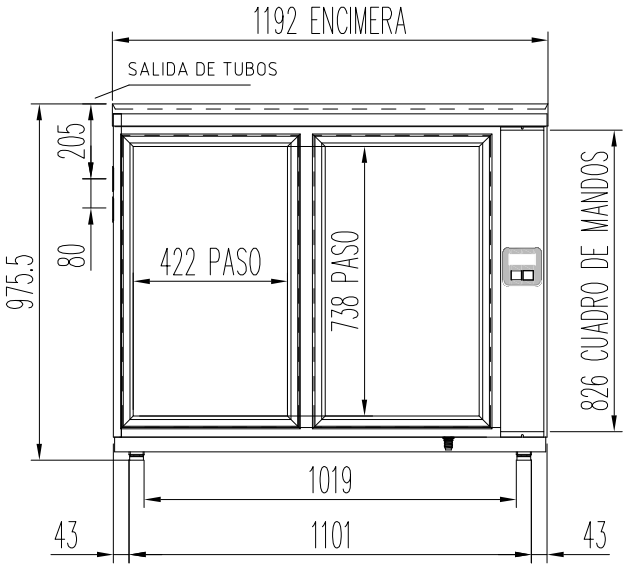

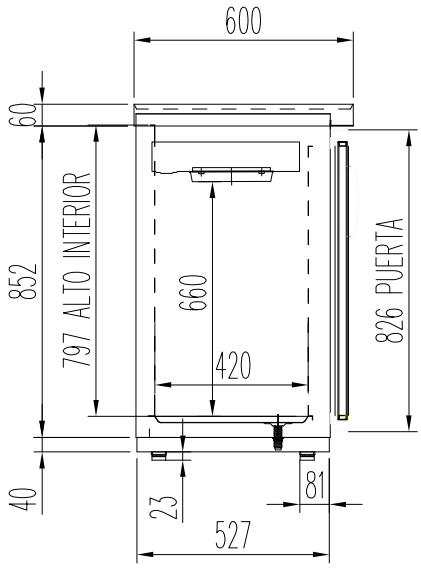

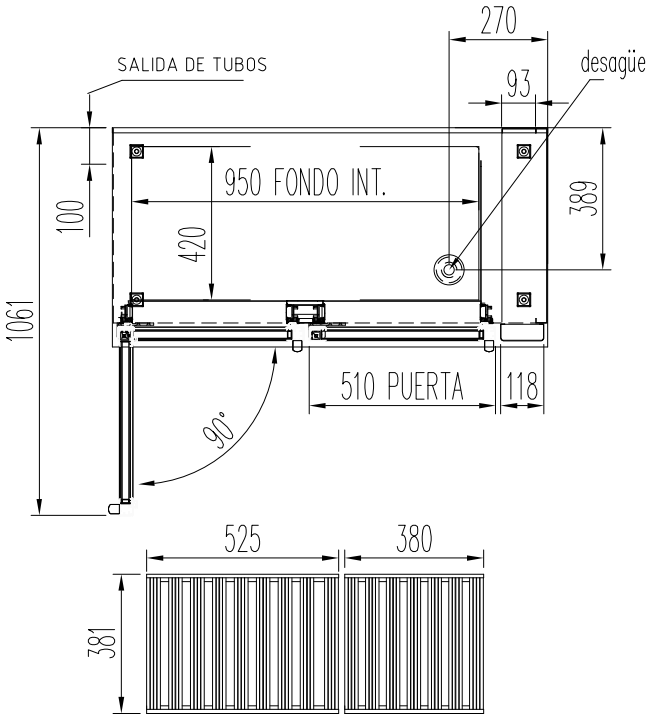

REFUERZO FONDO 380

REFUERZO FONDO 525

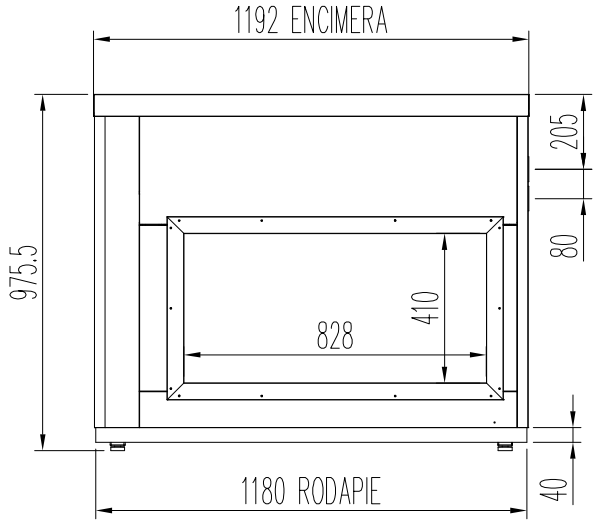

RESPALDO VENTANA DE CRISTAL

PARA MODELOS

BVP,EBPV-120

ENFRIADOR DE BARRILES PRE-INSTALACIÓN							COD. PIEZA:		X
COTAS SIN TOLERANCIA DIN 7168-f				Material: .			SUSTITUYE A:		.
				Acabado: .			SUSTITUIDO POR:		.
COMÚN A	MODELO	Ud.	MODELO	Ud.	MODELO	Ud.	MODELO	Ud.	MODELO
	EBP-120	1							
	EBVP-120	1							

ANGULAR	GRADO TOLERANCIA	FINO	MEDIO	GRUESO
	HASTA 10 mm	±1°		±1° 30'
	MAS DE 10 A 50 mm	±30'		±50'
	MAS DE 50 A 120 mm	±20'		±25'
	MAS DE 120 A 400 mm	±10'		±15'
	MAS DE 400 mm	±5'		±10'

LINEAL	GRADO TOLERANCIA	FINO	MEDIO	GRUESO
	HASTA 3 mm	±0,05	±0,10	±0,15
	MAS DE 3 A 6 mm	±0,05	±0,10	±0,20
	MAS DE 6 A 30 mm	±0,10	±0,20	±0,50
	MAS DE 30 A 120 mm	±0,15	±0,30	±0,80
	MAS DE 120 A 400 mm	±0,20	±0,50	±1,20
	MAS DE 400 A 1000 mm	±0,30	±0,80	±2,00
	MAS DE 1000 A 2000 mm	±0,50	±1,20	±3,00

A4	Nombre	Fecha	COREC
Dibujado	CMD	17-10-12	
Modificado	.		
Escala	VISTAS MEDIDAS GENERALES EBP-120 EQUIPOS PRE-INSTALACIÓN		Código máquina: CODIGO