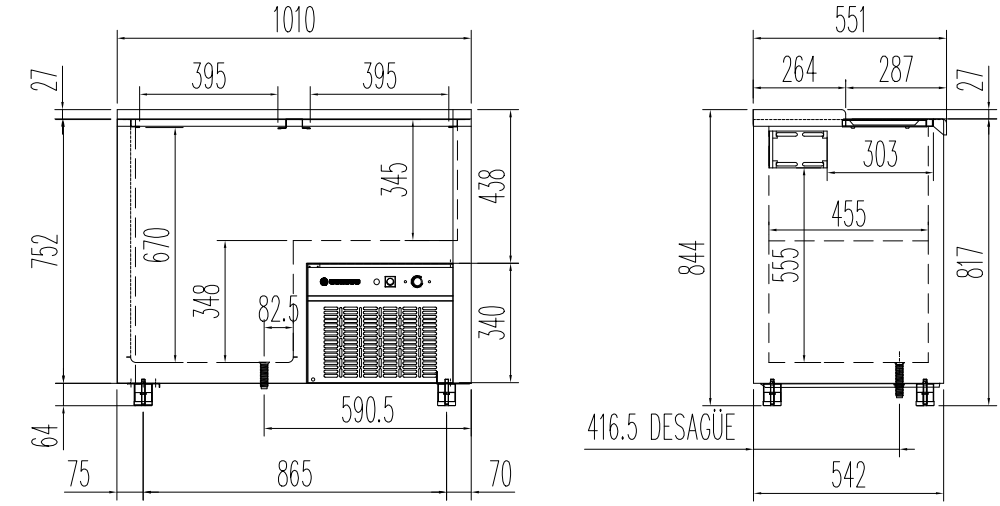

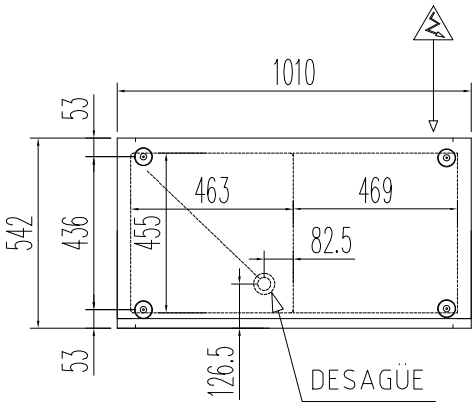

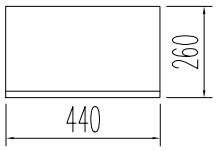

PUERTA

NOTA

MODELO BE-100-I

Acabado: EXTERIOR E INTERIOR EN ACERO, EXCEPTO RESPALDO.

MODELO BE-100-EA

Acabado: EXTERIOR EN ACERO PLASTIFICADO BLANCO, EXCEPTO RESPALDO.
INTERIOR EN ACERO GALVANIZADO.

ENFRIADOR DE BOTELLAS		COD. PIEZA:	X
COTAS SIN TOLERANCIA DIN 7168-f	Material: .	SUSTITUYE A:	.
	Acabado: .	SUSTITUIDO POR:	.

	GRADO TOLERANCIA	FINO	MEDIO	GRUESO
ANGULAR	HASTA 10 mm	±1°		±1° 30'
	MAS DE 10 A 50 mm	±30'		±50'
	MAS DE 50 A 120 mm	±20'		±25'
	MAS DE 120 A 400 mm	±10'		±15'
	MAS DE 400 mm	±5'		±10'

	GRADO TOLERANCIA	FINO	MEDIO	GRUESO
LINEAL	HASTA 3 mm	±0,05	±0,10	±0,15
	MAS DE 3 A 6 mm	±0,05	±0,10	±0,20
	MAS DE 6 A 30 mm	±0,10	±0,20	±0,50
	MAS DE 30 A 120 mm	±0,15	±0,30	±0,80
	MAS DE 120 A 400 mm	±0,20	±0,50	±1,20
	MAS DE 400 A 1000 mm	±0,30	±0,80	±2,00
	MAS DE 1000 A 2000 mm	±0,50	±1,20	±3,00

COMÚN A	MODELO	Ud.	MODELO	Ud.	MODELO	Ud.	MODELO	Ud.	MODELO
	BE-100-I	1							
	BE-100-EA	1							

A4	Nombre	Fecha
Dibujado	CMD	9-5-08
Modificado	VVM	17-01-17
Escala	.	

COREC O

VISTAS MEDIDAS GENERALES
BOTELLERO SNACK BE-100

Código máquina:
CODIGO