A3N

ABATIDOR TEMPERATURA 3 NIVELES

CARACTERÍSTICAS

- Exterior en acero inoxidable AISI-304.
- Respaldo en chapa de acero galvanizado.
- Interior en acero inoxidable AISI-304.
- Puerta con sistema de cierre automático y burlete magnético (permanece abierta al superar los 90° de apertura).
- Microrruptor apertura de puerta inductivo.
- Capacidad interior GN 1/1 (cubetas no incluidas).
- Unidad condensadora ventilada.
- Evaporador sistema tiro forzado, con recubrimiento epoxi anticorrosión.
- Válvula de expansión.
- Aislamiento de poliuretano inyectado, densidad 40 kg/m³.
- Panel de control gráfico con pantalla táctil TFT de 5 pulgadas IP65.
- Gestión avanzada de las funciones para abatidores de temperatura de última generación.
- Conectividad RS-485 y USB.
- Sonda pincho desmontable y calefactada.
- Gestión de ciclos por tiempo o temperatura.
- Test de correcta inserción de sonda (gestión por temperatura).
- Grabación de datos HACCP, visualizables en pantalla o descargables por puerto USB en formato CSV.
- Ciclos de abatimiento y congelación “hard / soft”.
- 4 combinaciones de ciclos estándar de abatimiento.
- Programación de ciclo continuo por temperatura o tiempo.
- Múltiples programas personalizables.
- Descarche por resistencia al inicio del clico, optimizado por temperatura.
- Eficiente gestión del consumo de energía.

R290

Largo (mm)	Fondo (mm)	Alto (mm)	Capacidad GN1/1-40	Clase climática	Refrigerante
715	700	720	3	**5** (40°C 40%HR)	R-290

Características técnicas y constructivas sujetas a variación sin previo aviso, todas las fotos deben ser consideradas como una referencia

CORECO S.A. Ctra. Córdoba - Málaga Km. 80,800
Tlfs: +34 957 50 22 75 Fax: +34 957 51 42 98
14900 LUCENA (Córdoba), Spain
info@coreco.es
www.coreco.es

A3N

ABATIDOR TEMPERATURA 3 NIVELES

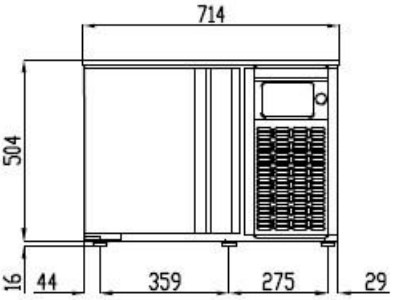

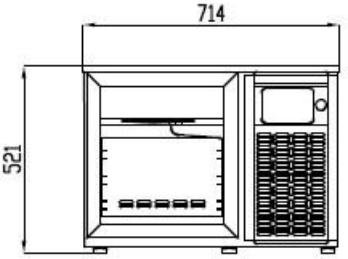

Control de temperatura	Digital
Evaporador	Bloque aleteado epoxi
Condensador	Bloque aleteado
Voltaje / Frecuencia	230V / 50Hz
Aislante térmico	Poliuretano, densidad 40 kg/m³, cero ODP y GWP
Agente espumante	HFO
Espesor aislante costado	60 mm
Exterior	Acero inoxidable
Respaldo exterior	Acero galvanizado
Interior	Acero inoxidable
Luz	No

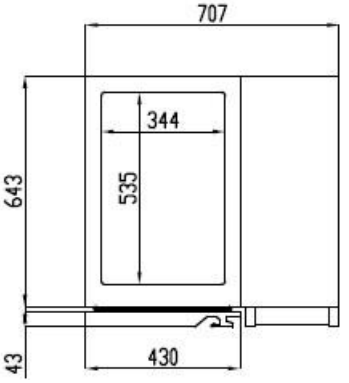

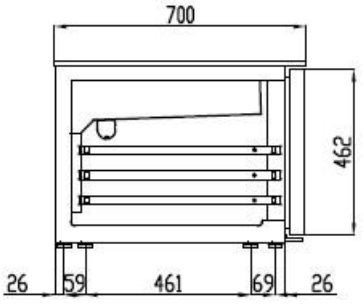

Características técnicas y constructivas sujetas a variación sin previo aviso, todas las fotos deben ser consideradas como una referencia

CORECO S.A. Ctra. Córdoba - Málaga Km. 80,800
Tlfs: +34 957 50 22 75 Fax: +34 957 51 42 98
14900 LUCENA (Córdoba), Spain
info@coreco.es
www.coreco.es

A3N

3 LEVELS BLAST CHILLER & FREEZER

FEATURES

- Stainless steel exterior and interior
- Rear side in galvanized panel.
- Door with self closing system and magnetic gasket.
- Inductive door opening microswitch.
- GN 1/1 inner capacity.
- Ventilated condensing unit.
- Forced air evaporator system with anti-corrosion epoxy coating.
- Expansion valve.
- 40 Kg/m³ density polyurethane insulation, zero ODP and GWP.
- Graphical control panel with 5 inches TFT touch screen, IP65.
- Advanced management of the functions for the latest generation blast chillers.
- RS-485 and USB connectivity.
- Included detachable and heated core probe.
- Management of cycles by time or temperature.
- Probe insertion test (temperature management).
- Recording of HACC data, viewale on screen or downloadable via USB port in CSV format.
- Chilling and freezing cycled hard/soft.
- 4 blast chilling standard cycle combinations.
- Continuous cycle programming by temperature or time.
- Multiple customizable programs.
- Defrost by resistance at the beginning of cycle, optimized by temperature.
- Efficent management of energy consumption.

R290

Length (mm)	Depth (mm)	Height (mm)	Capacity GN1/1	Climatic class	Coolant
715	700	720	3	**5** (40°C 40%HR)	R290

We reserve the right to change specifications without prior notice, all photos must be considered as a reference

CORECO S.A. Ctra. Córdoba - Málaga Km. 80,800
Tlfs: +34 957 50 22 75 Fax: +34 957 51 42 98
14900 LUCENA (Córdoba), Spain
info@coreco.es
www.coreco.es

A3N

3 LEVELS BLAST CHILLER & FREEZER

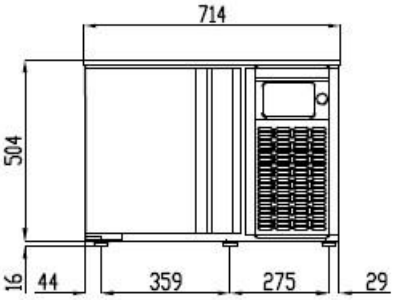

Temperature control	Digital
Evaporator	Epoxy finned block
Condenser	Finned block
Voltage / Frequency	230V / 50Hz
Insulation material	Polyurethane, 40 kg/m³ density, zero ODP and GWP
Foaming agent	HFO
Insulation thickness side	60 mm
Exterior	Stainless steel
Exterior rear side	Galvanized steel
Interior	Stainless steel
Lighting	No
Number of shelves supplied	-
Shelf dimensions (W x D)	-

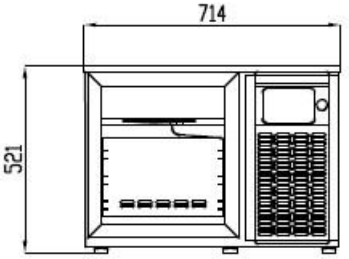

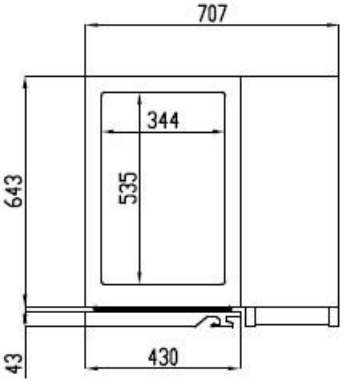

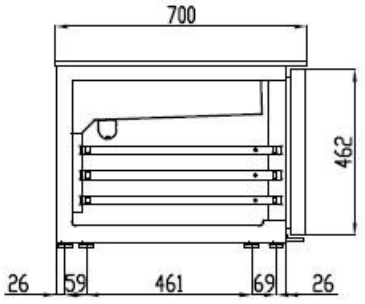

We reserve the right to change specifications without prior notice, all photos must be considered as a reference

CORECO S.A. Ctra. Córdoba - Málaga Km. 80,800
Tlfs: +34 957 50 22 75 Fax: +34 957 51 42 98
14900 LUCENA (Córdoba), Spain
info@coreco.es
www.coreco.es

A3N

RÉGULATEUR DE TEMPÉRATURE 3 NIVEAUX

CARACTÉRISTIQUES

- Extérieur en acier inoxydable AISI-304.
- Dosseret en tôle d'acier galvanisée.
- Intérieur en acier inoxydable AISI-304.
- Porte avec système de fermeture automatique et joint magnétique (reste ouverte au-delà de 90° d'ouverture).
- Micro-interrupteur inductif d'ouverture de porte.
- Capacité intérieure GN 1/1 (plateaux non inclus).
- Unité de condensation ventilée.
- Évaporateur à tirage forcé, avec revêtement époxy anticorrosion.
- Valve d'expansion.
- Isolation en polyuréthane injecté, densité 40 kg/m³.
- Panneau de commande graphique à écran tactile TFT de 5 pouces IP65.
- Gestion avancée des fonctions pour les refroidisseurs à air de .
- Connectivité RS-485 et USB.
- Sonde à pointe détachable et chauffée.
- Gestion des cycles par temps ou par température.
- Test d'insertion correcte de la sonde (gestion de la température).
- Enregistrement des données HACCP, consultables à l'écran ou téléchargeables via le port USB au format CSV.
- Cycles de réfrigération et de congélation par soufflage "hard / soft".
- 4 combinaisons de cycles de pliage standard.
- Programmation de cycles continus par température ou par temps.
- Plusieurs programmes personnalisables.
- Dégivrage par résistance à température optimisée en début de cycle.
- Gestion efficace de la consommation d'énergie.

Longueur (mm)	Profondeur (mm)	Hauteur (mm)	Capacité GN1/1-40	Classe le climat	Liquide de refroidissement
715	700	720	3	**5** (40°C 40%HR)	R-290

Les caractéristiques techniques et constructives peuvent varier sans préavis. Toutes les photos doivent être considérées comme une référence.

CORECO **S.A.** Ctra. Córdoba - Málaga Km. 80,800 Tlfs:+34957 502275 Fax : +34957 5142 98
14900LUCENA(Córdoba),Espagne
info@coreco.es
www.coreco.es

A3N

RÉGULATEUR DE TEMPÉRATURE 3 NIVEAUX

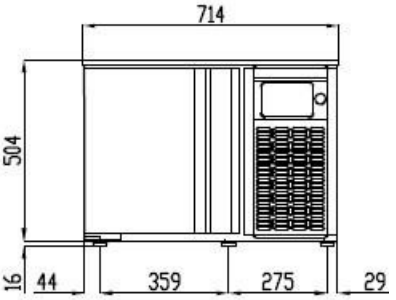

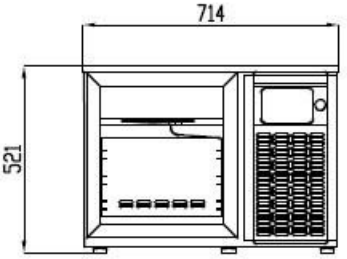

Contrôle de la température	Numérique
Évaporateur	Bloc à ailettes en époxy
Condensateur	Bloc à ailettes
Tension / Fréquence	230V / 50Hz
Isolation thermique	Polyuréthane, densité 40 kg/m³, zéro PACO et PRP
Agent moussant	HFO
Épaisseur de l'isolation latérale	60 mm
A l'extérieur	Acier inoxydable
Dosseret externe	Acier galvanisé
A l'intérieur	Acier inoxydable
Lumière	Non

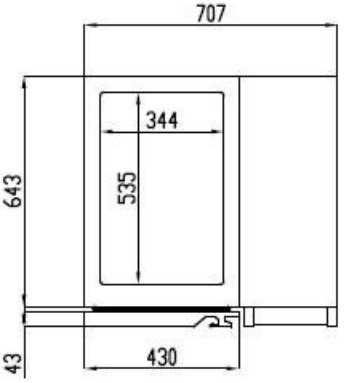

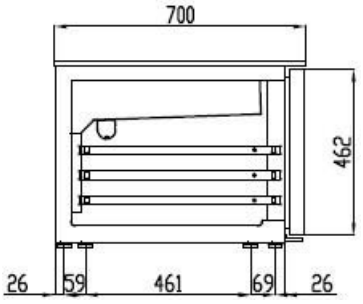

Les caractéristiques techniques et constructives peuvent varier sans préavis. Toutes les photos doivent être considérées comme une référence.

CORECO **S.A.** Ctra. Córdoba - Málaga Km. 80,800 Tlfs:+34957 502275 Fax : +34957 5142 98
14900LUCENA(Córdoba),Espagne
info@coreco.es
www.coreco.es