ACCV-2003

ARMARIO SNACK MANTENIMIENTO DE CONGELADOS

CARACTERÍSTICAS

- Exterior en acero inoxidable AISI-304.
- Respaldo en chapa de acero galvanizado.
- Interior en acero inoxidable AISI-304, con aristas curvas y fondo embutido.
- Puertas de cristal triple con apertura reversible, con sistema de cierre automático y burlete magnético (permanece abierta al superar los 90° de apertura).
- Luz interior LED.
- Estantes parrilla de acero plastificado.
- Pies en tubo de acero inox ajustables en altura 135 - 210 mm.
- Cuadro de mandos y rejilla ventilación motor desmontables.
- Unidad condensadora ventilada.
- Evaporador sistema tiro forzado, con recubrimiento epoxi anticorrosión.
- Paro ventiladores tiro forzado al abrir la puerta.
- Evaporación automática del agua de descarche.
- Aislamiento de poliuretano inyectado, densidad 40 kg/m³,cero efectos ODP and GWP.
- Control digital de temperatura, descarches optimizados, alarma por alta temperatura de condensación. Eficiente gestión del consumo de energía.

R290 LEDs

Largo (mm)	Fondo (mm)	Alto (mm)	Capacidad (L)	Potencia frigorífica (W)	Rango	Clase climática	Refrigerante
2055	750	2155 - 2230	1852	1814	-20°C -15°C	**4** (30°C 55%HR)	R-290

Características técnicas y constructivas sujetas a variación sin previo aviso, todas las fotos deben ser consideradas como una referencia

CORECO S.A. Ctra. Córdoba - Málaga Km. 80,800
Tlfs: +34 957 50 22 75 Fax: +34 957 51 42 98
14900 LUCENA (Córdoba), Spain
info@coreco.es
www.coreco.es

CE RoHS HACCP digital control

ACCV-2003

ARMARIO SNACK MANTENIMIENTO DE CONGELADOS

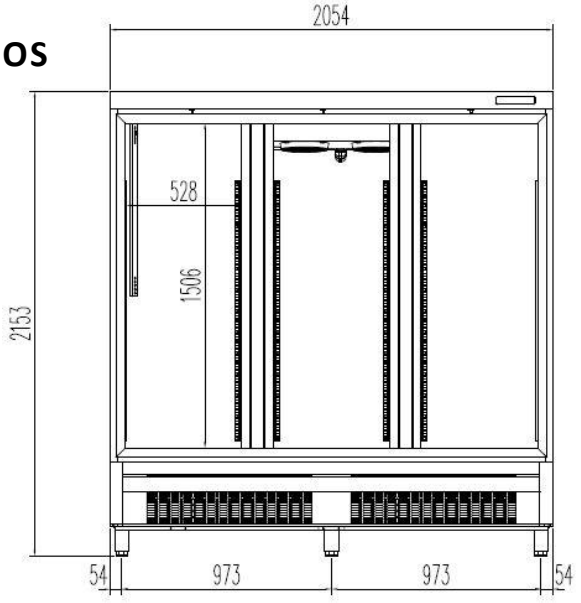

Control de temperatura	Digital
Evaporador	Bloque aleteado epoxi
Condensador	Bloque aleteado
Refrigerante	R-290
Voltaje	230V 50Hz
Potencia nominal	1709 W
Aislante térmico	Poliuretano, densidad 40 kg/m³, cero ODP y GWP
Agente espumante	HFO
Espesor aislante costado	70 mm
Exterior	AISI-304 acero inoxidable
Respaldo exterior	Acero galvanizado
Interior	AISI-304 acero inoxidable
Luz	LED
Número de estantes	12 + 8, acero plastificado
Dimensiones estante (W x D)	530 x 520 mm (12 Uds.) 485 x 165 mm (8 Uds.)

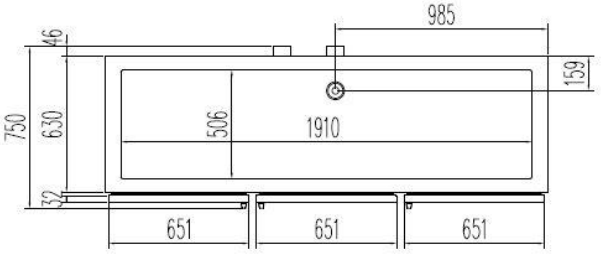

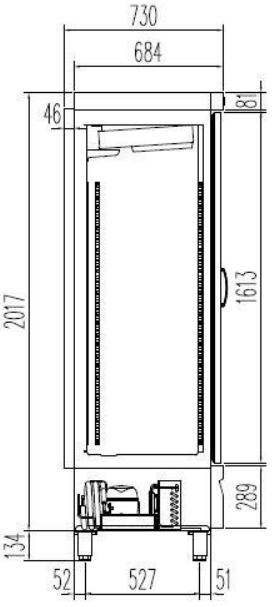

Características técnicas y constructivas sujetas a variación sin previo aviso, todas las fotos deben ser consideradas como una referencia

CORECO S.A. Ctra. Córdoba - Málaga Km. 80,800
Tlfs: +34 957 50 22 75 Fax: +34 957 51 42 98
14900 LUCENA (Córdoba), Spain
info@coreco.es
www.coreco.es

ACCV-2003

SNACK CABINET FROZEN FOOD STORAGE

CHARACTERISTICS

- AISI-304 stainless steel exterior.
- Galvanised sheet steel backrest.
- AISI-304 stainless steel interior, with curved edges and recessed bottom.
- Triple glass doors with reversible opening, with automatic closing system and magnetic seal (remains open beyond 90° of opening).
- LED interior light.
- Plastic-coated steel grill shelves.
- Height adjustable stainless steel tube feet 135 - 210 mm.
- Removable control panel and engine ventilation grille.
- Ventilated condensing unit.
- Forced draught system evaporator, with anti-corrosion epoxy coating.
- Forced draught fan stop when opening the door.
- Automatic evaporation of defrost water.
- Injected polyurethane insulation, density 40 kg/m³, zero ODP and GWP effects.
- Digital temperature control, optimised defrosting, high condensation temperature alarm. Efficient energy consumption management.

R290 LEDs

Length (mm)	Depth (mm)	Height (mm)	Capacity (L)	Cooling capacity (W)	Range	climate	
2055	750	2155 - 2230	1852	1814	-20°C -15°C	4 (30°C 55%RH)	R-290

Technical and constructive characteristics subject to variation without prior notice, all photos should be considered as a reference.

CORECO S.A. Ctra. Córdoba - Málaga Km. 80,800
Tlfs:+34957 502275 Fax: +34957 5142 98
14900LUCENA(Córdoba),Spain
info@coreco.es
www.coreco.es

ACCV-2003

SNACK CABINET FROZEN FOOD STORAGE

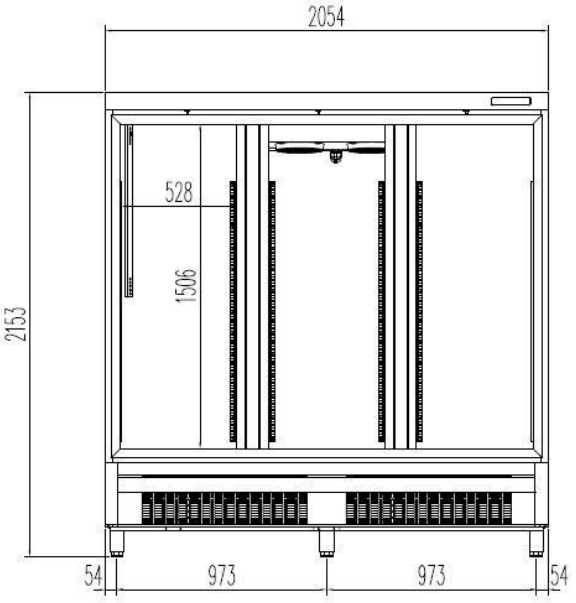

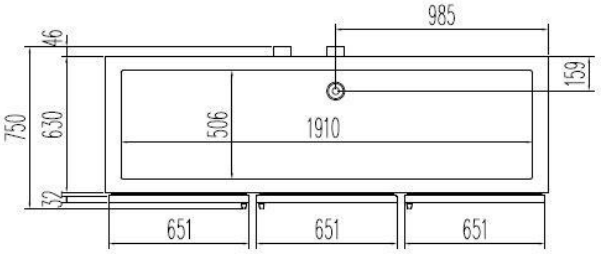

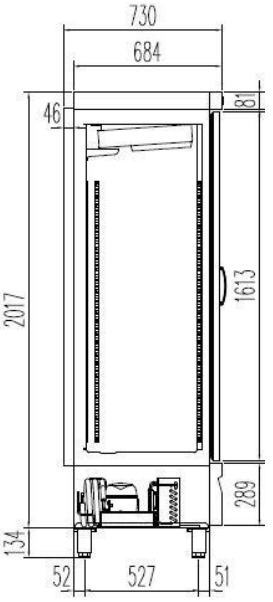

Temperature control	Digital
Evaporator	Epoxy finned block
Capacitor	Finned block
Coolant	R-290
Voltage	230V 50Hz
Rated power	1709 W
Thermal insulation	Polyurethane, density 40 kg/m³, zero ODP and GWP
Foaming agent	HFO
Side insulation thickness	70 mm
Outside	AISI-304 stainless steel
External backrest	Galvanised steel
Inside	AISI-304 stainless steel
Light	LED
Number of shelves	12+ 8, plastic-coated steel
Shelf dimensions (W x D)	530 x 520 mm (12 pcs.) 485 x 165 mm (8 pcs.)

Technical and constructive characteristics subject to variation without prior notice, all photos should be considered as a reference.

CORECO S.A. Ctra. Córdoba - Málaga Km. 80,800
Tlfs:+34957 502275 Fax: +34957 5142 98
14900LUCENA(Córdoba),Spain
info@coreco.es
www.coreco.es

ACCV-2003

ARMOIRE À FRIANDISES CONSERVATION DES ALIMENTS SURGELÉS

CARACTÉRISTIQUES

- Extérieur en acier inoxydable AISI-304.
- Dosseret en tôle d'acier galvanisée.
- Intérieur en acier inoxydable AISI-304, avec bords incurvés et fond en retrait.
- Portes à triple vitrage à ouverture réversible, avec système de fermeture automatique et joint magnétique (reste ouvert au-delà de 90° d'ouverture).
- Eclairage intérieur LED.
- Tablettes en acier plastifié pour le gril.
- Pieds tubulaires en acier inoxydable réglables en hauteur 135 - 210 mm.
- Panneau de commande amovible et grille de ventilation du moteur.
- Unité de condensation ventilée.
- Évaporateur à tirage forcé, avec revêtement époxy anticorrosion.
- Arrêt du ventilateur en cas de courant d'air forcé lors de l'ouverture de la porte.
- Evaporation automatique de l'eau de dégivrage.
- Isolation en polyuréthane injecté, densité 40 kg/m³, sans effets ODP et GWP.
- Contrôle numérique de la température, dégivrage optimisé, alarme de température de condensation élevée. Gestion efficace de la consommation d'énergie.

R290 LEDs

Longueur (mm)	Profondeur (mm)	Hauteur (mm)	Capacité (L)	Capacité de refroidissement (W)	Gamme	Classe climat	refroidissement
2055	750	2155 - 2230	1852	1814	-20°C -15°C	4 (30°C 55%HR)	R-290

Les caractéristiques techniques et constructives peuvent varier sans préavis. Toutes les photos doivent être considérées comme une référence.

CORECO **S.A.** Ctra. Córdoba - Málaga Km. 80,800
Tlfs:+34957 502275 Fax : +34957 5142 98
14900LUCENA(Córdoba),Espagne
info@coreco.es
www.coreco.es

ACCV-2003

ARMOIRE À FRIANDISES CONSERVATION DES ALIMENTS SURGELÉS

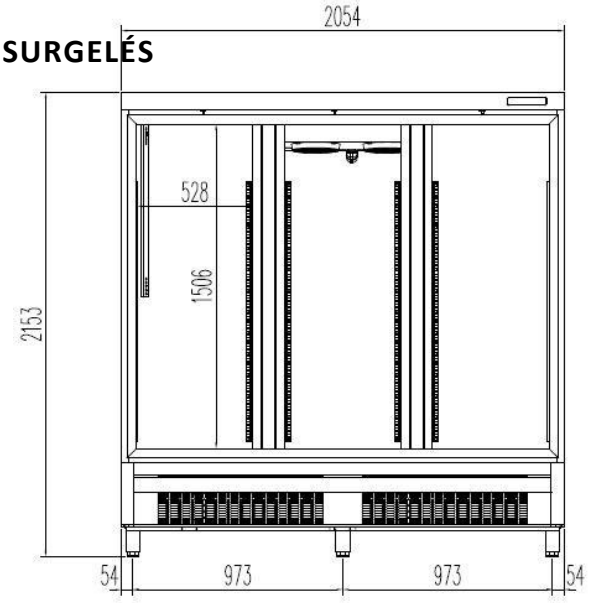

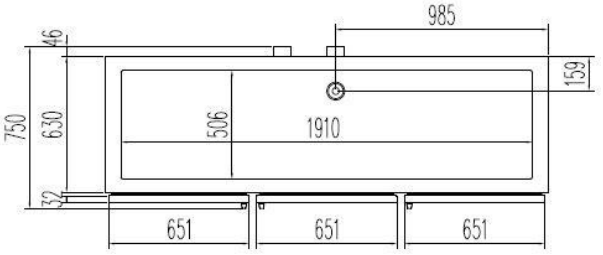

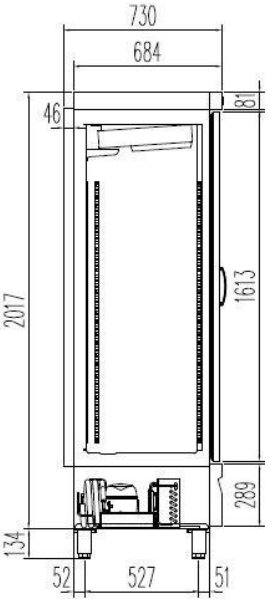

Contrôle de la température	Numérique
Évaporateur	Bloc à ailettes en époxy
Condensateur	Bloc à ailettes
Liquide de refroidissement	R-290
Tension	230V 50Hz
Puissance nominale	1709 W
Isolation thermique	Polyuréthane, densité 40 kg/m³, zéro PACO et PRP
Agent moussant	HFO
Épaisseur de l'isolation latérale	70 mm
A l'extérieur	Acier inoxydable AISI-304
Dosseret externe	Acier galvanisé
A l'intérieur	Acier inoxydable AISI-304
Lumière	LED
Nombre d'étagères	12+ 8, acier plastifié
Dimensions de l'étagère (L x P)	530 x 520 mm (12 pièces) 485 x 165 mm (8 pièces)

Les caractéristiques techniques et constructives peuvent varier sans préavis. Toutes les photos doivent être considérées comme une référence.

CORECO **S.A.** Ctra. Córdoba - Málaga Km. 80,800
Tlfs:+34957 502275 Fax : +34957 5142 98
14900LUCENA(Córdoba),Espagne
info@coreco.es
www.coreco.es