ACM-1302

ARMARIOS SNACK DEPARTAMENTO DE CONGELADOS

CARACTERÍSTICAS

- Exterior en acero inoxidable AISI-304.
- Respaldo en chapa de acero galvanizado.
- Interior en acero inoxidable AISI-304, con aristas curvas y fondo embutido.
- Puertas de apertura reversible, con sistema de cierre automático y burlete magnético (permanece abierta al superar los 90° de apertura).
- Contrapuerta inox embutida.
- Luz interior LED.
- Estantes parrilla de acero plastificado.
- Pies en tubo de acero inox ajustables en altura 135 - 210 mm.
- Cuadro de mandos elevable y rejilla ventilación motor desmontables.
- Unidades condensadoras ventiladas.
- Evaporadores sistema tiro forzado, con recubrimiento epoxi anticorrosión.
- Paro ventiladores tiro forzado al abrir la puerta.
- Evaporación automática del agua de descarche.
- Aislamiento de poliuretano inyectado, densidad 40 kg/m³,cero efectos ODP and GWP.
- Control digital de temperatura, descarches optimizados, alarma por alta temperatura de condensación. Eficiente gestión del consumo de energía.

R290 LEDs

Largo (mm)	Fondo (mm)	Alto (mm)	Capacidad (L)	Potencia frigorífica cámara (W)	Potencia frigorífica departamento (W)	Rango cámara	Rango departamento	Clase climática	Refrigerante
1370	735	2155 - 2230	1165	502	606	-2°C +8°C	-20°C -15°C	**5** (40°C 40%HR)	R-290 + R290

Características técnicas y constructivas sujetas a variación sin previo aviso, todas las fotos deben ser consideradas como una referencia

CORECO S.A. Ctra. Córdoba - Málaga Km. 80,800
Tlfs: +34 957 50 22 75 Fax: +34 957 51 42 98
14900 LUCENA (Córdoba), Spain
info@coreco.es
www.coreco.es

CE RoHS HACCP digital control

ACM-1302

ARMARIOS SNACK DEPARTAMENTO DE CONGELADOS

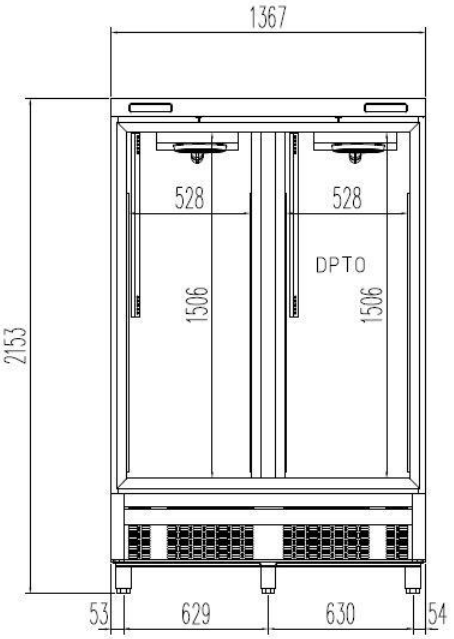

Controles de temperatura	Digital
Evaporadores	Bloque aleteado epoxi
Condensadores	Bloque aleteado
Voltaje / Frecuencia	230V / 50Hz
Potencia nominal cámara	236 W
Potencia nominal departamento	525 W
Aislante térmico	Poliuretano, densidad 40 kg/m³, cero ODP y GWP
Agente espumante	HFO
Espesor aislante costado	70 mm
Exterior	AISI-304 acero inoxidable
Respaldo exterior	Acero galvanizado
Interior	AISI-304 acero inoxidable
Luz	Led
Número de estantes	6
Dimensiones estante (W x D)	530 mm x 520 mm

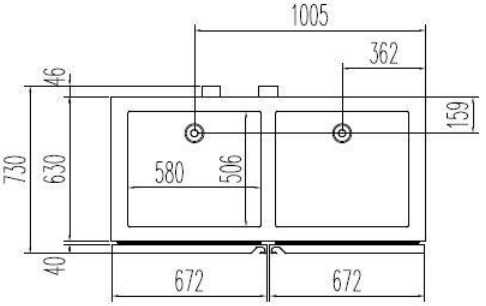

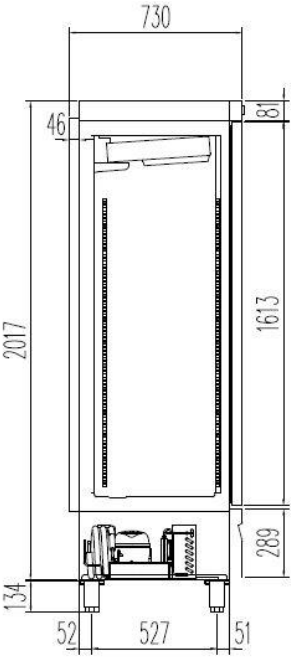

Características técnicas y constructivas sujetas a variación sin previo aviso, todas las fotos deben ser consideradas como una referencia

CORECO S.A. Ctra. Córdoba - Málaga Km. 80,800
Tlfs: +34 957 50 22 75 Fax: +34 957 51 42 98
14900 LUCENA (Córdoba), Spain
info@coreco.es
www.coreco.es

ACM-1302

SNACK CABINETS FROZEN FOOD DEPARTMENT

CHARACTERISTICS

- AISI-304 stainless steel exterior.
- Galvanised sheet steel backrest.
- AISI-304 stainless steel interior, with curved edges and recessed bottom.
- Reversible opening doors, with automatic closing system and magnetic seal (remains open beyond 90° of opening).
- Stainless steel mortise tailgate.
- LED interior light.
- Plastic-coated steel grill shelves.
- Height adjustable stainless steel tube feet 135 - 210 mm.
- Removable control panel and engine ventilation grille.
- Ventilated condensing units.
- Forced draught system evaporators, with anti-corrosion epoxy coating.
- Forced draught fan stop when opening the door.
- Automatic evaporation of defrost water.
- Injected polyurethane insulation, density 40 kg/m³, zero ODP and GWP effects.
- Digital temperature control, optimised defrosting, high condensation temperature alarm. Efficient energy consumption management.

R290 LEDs

Length (mm)	Depth (mm)	Height (mm)	Capacity (L)	Chamber cooling capacity (W)	Departmental cooling capacity (W)	Camera range	Rank department	Class climate	Coolant
1370	735	2155 - 2230	1165	502	606	-2°C +8°C	-20°C -15°C	**5** (40°C 40%RH)	R-290+ R290

Technical and constructive characteristics subject to variation without prior notice, all photos should be considered as a reference.

CORECO S.A. Ctra. Cordoba - Malaga Km. 80,800
Tlfs:+34957 502275 Fax: +34957 5142 98
14900LUCENA(Córdoba),Spain
info@coreco.es
www.coreco.es

CE RoHS HACCP digital control

ACM-1302

SNACK CABINETS FROZEN FOOD DEPARTMENT

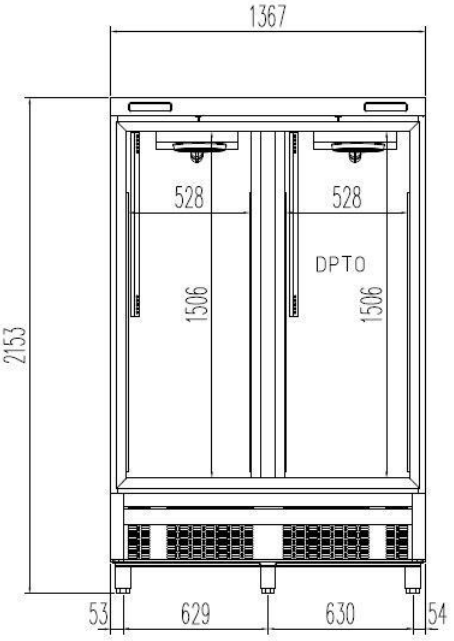

Temperature controls	Digital
Evaporators	Epoxy finned block
Capacitors	Finned block
Voltage / Frequency	230V / 50Hz
Nominal camera power	236 W
Nominal power department	525 W
Thermal insulation	Polyurethane, density 40 kg/m³, zero ODP and GWP
Foaming agent	HFO
Side insulation thickness	70 mm
Outside	AISI-304 stainless steel
External backrest	Galvanised steel
Inside	AISI-304 stainless steel
Light	Led
Number of shelves	6
Shelf dimensions (W x D)	530 mm x 520 mm

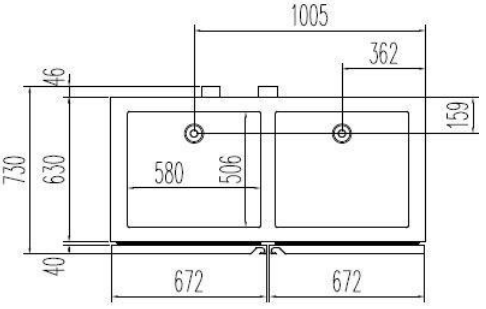

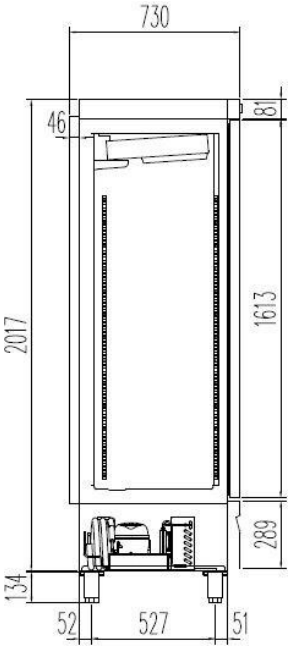

Technical and constructive characteristics subject to variation without prior notice, all photos should be considered as a reference.

CORECO S.A. Ctra. Cordoba - Malaga Km. 80,800
Tlfs:+34957 502275 Fax: +34957 5142 98
14900LUCENA(Córdoba),Spain
info@coreco.es
www.coreco.es

ACM-1302

ARMOIRES À SNACKS RAYON SURGELÉS

CARACTÉRISTIQUES

- Extérieur en acier inoxydable AISI-304.
- Dosseret en tôle d'acier galvanisée.
- Intérieur en acier inoxydable AISI-304, avec bords incurvés et fond en retrait.
- Portes à ouverture réversible, avec système de fermeture automatique et joint magnétique (reste ouvert au-delà de 90° d'ouverture).
- Porte arrière à mortaise en acier inoxydable.
- Eclairage intérieur LED.
- Tablettes en acier plastifié pour le gril.
- Pieds tubulaires en acier inoxydable réglables en hauteur 135 - 210 mm.
- Panneau de commande amovible et grille de ventilation du moteur.
- Groupes de condensation ventilés.
- Évaporateurs à tirage forcé, avec revêtement époxy anticorrosion.
- Arrêt du ventilateur en cas de courant d'air forcé lors de l'ouverture de la porte.
- Evaporation automatique de l'eau de dégivrage.
- Isolation en polyuréthane injecté, densité 40 kg/m³, sans effets ODP et GWP.
- Contrôle numérique de la température, dégivrage optimisé, alarme de température de condensation élevée. Gestion efficace de la consommation d'énergie.

R290 LEDs

Longueur (mm)	Profondeur (mm)	Hauteur (mm)	Capacité (L)	Capacité de refroidissement de la chambre (W)	Capacité de refroidissement du département (W)	Portée de la caméra	Rang du département	Classe le climat	Liquide de refroidissement
1370	735	2155 - 2230	1165	502	606	-2°C +8°C	-20°C -15°C	**5** (40°C 40%HR)	R-290+ R290

Les caractéristiques techniques et constructives peuvent varier sans préavis. Toutes les photos doivent être considérées comme une référence.

CE RoHS HACCP digital control

CORECO **S.A.** Ctra. Cordoba - Malaga Km. 80,800
Tlfs:+34957 502275 Fax : +34957 5142 98
14900LUCENA(Córdoba),Espagne
info@coreco.es
www.coreco.es

ACM-1302

ARMOIRES À SNACKS RAYON SURGELÉS

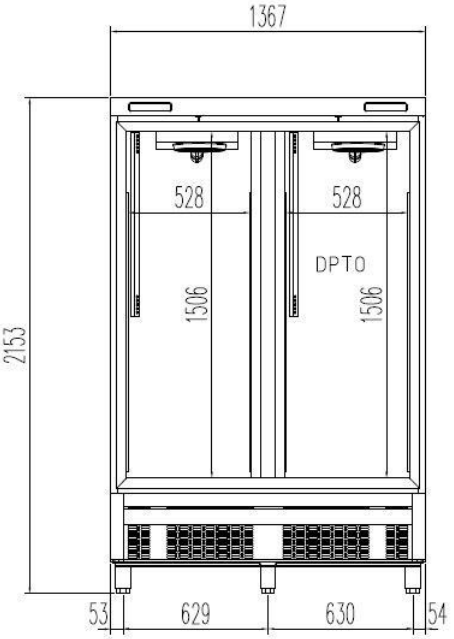

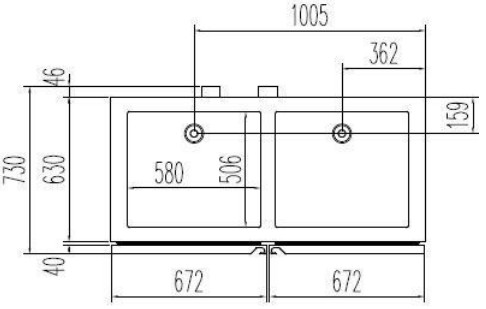

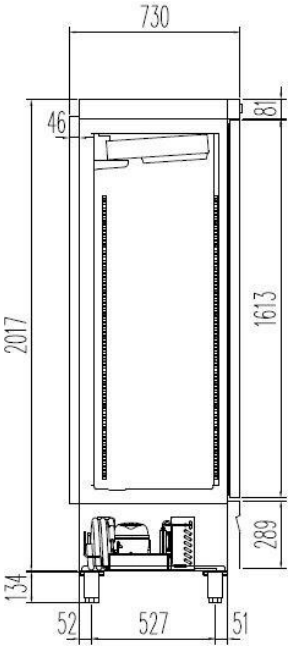

Contrôle de la température	Numérique
Évaporateurs	Bloc à ailettes en époxy
Condensateurs	Bloc à ailettes
Tension / Fréquence	230V / 50Hz
Puissance nominale de la caméra	236 W
Département de la puissance nominale	525 W
Isolation thermique	Polyuréthane, densité 40 kg/m³, zéro PACO et PRP
Agent moussant	HFO
Épaisseur de l'isolation latérale	70 mm
A l'extérieur	Acier inoxydable AISI-304
Dosseret externe	Acier galvanisé
A l'intérieur	Acier inoxydable AISI-304
Lumière	Led
Nombre d'étagères	6
Dimensions de l'étagère (L x P)	530 mm x 520 mm

Les caractéristiques techniques et constructives peuvent varier sans préavis. Toutes les photos doivent être considérées comme une référence.

CORECO **S.A.** Ctra. Cordoba - Malaga Km. 80,800
Tlfs:+34957 502275 Fax : +34957 5142 98
14900LUCENA(Córdoba),Espagne
info@coreco.es
www.coreco.es