AEC-401

ARMARIO EURO-SNACK

CARACTERÍSTICAS

- Exterior en acero inoxidable
- Respaldo en chapa de acero galvanizado.
- Interior en acero inoxidable con aristas curvas y fondo embutido.
- Puerta de apertura reversible, con sistema de cierre automático y burlete magnético (permanece abierta al superar los 90° de apertura).
- Contrapuerta inox embutida.
- Luz interior LED.
- Estantes parrilla de acero plastificado.
- Pies en tubo de acero inox ajustables en altura 135 - 210 mm.
- Cuadro de mandos y rejilla ventilación motor desmontables.
- Unidad condensadora ventilada.
- Evaporador sistema tiro forzado, con recubrimiento epoxi anticorrosión.
- Paro ventiladores tiro forzado al abrir la puerta.
- Evaporación automática del agua de descarche.
- Aislamiento de poliuretano inyectado, densidad 40 kg/m³, cero efectos ODP y GWP.
- Control digital de temperatura, descarches optimizados, alarma por alta temperatura de condensación. Eficiente gestión del consumo de energía.

R290 LEDs

Largo (mm)	Fondo (mm)	Alto (mm)	Capacidad (L)	Potencia frigorífica (W)	Rango	Clase climática	Refrigerante
600	650	1885 - 1960	337	633	-20°C -15°C	**5** (40°C 40%HR)	R290

Características técnicas y constructivas sujetas a variación sin previo aviso, todas las fotos deben ser consideradas como una referencia

CORECO S.A. Ctra. Córdoba - Málaga Km. 80,800
Tlfs: +34 957 50 22 75 Fax: +34 957 51 42 98
14900 LUCENA (Córdoba), Spain
info@coreco.es
www.coreco.es

CE RoHS HACCP digital control

AEC-401

ARMARIO EURO-SNACK

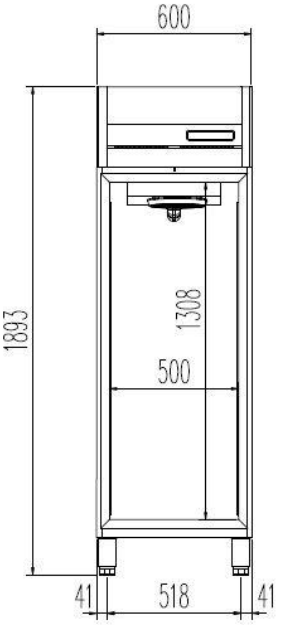

Control de temperatura	Digital
Evaporador	Bloque aleteado epoxi
Condensador	Bloque aleteado
Voltaje / Frecuencia	230V / 50Hz
Potencia nominal	604 W
Aislante térmico	Poliuretano, densidad 40 kg/m³, cero ODP y GWP
Agente espumante	HFO
Espesor aislante costado	70 mm
Exterior	Acero inoxidable
Respaldo exterior	Acero galvanizado
Interior	Acero inoxidable
Luz	Led
Número de estantes	3
Dimensiones estante (W x D)	480 mm x 434 mm

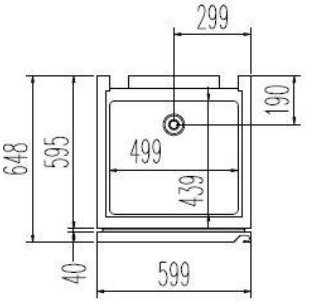

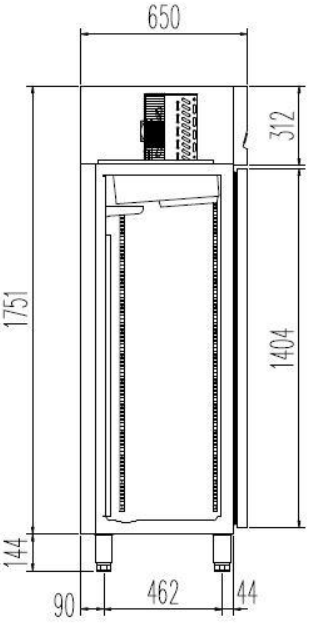

Características técnicas y constructivas sujetas a variación sin previo aviso, todas las fotos deben ser consideradas como una referencia

CORECO S.A. Ctra. Córdoba - Málaga Km. 80,800
Tlfs: +34 957 50 22 75 Fax: +34 957 51 42 98
14900 LUCENA (Córdoba), Spain
info@coreco.es
www.coreco.es

AEC-401

EURO-SNACK CABINET

CHARACTERISTICS

- Stainless steel exterior
- Galvanised sheet steel backrest.
- Stainless steel interior with curved edges and recessed bottom.
- Reversible opening door, with automatic closing system and magnetic seal (remains open beyond 90° of opening).
- Stainless steel mortise tailgate.
- LED interior light.
- Plastic-coated steel grill shelves.
- Height adjustable stainless steel tube feet 135 - 210 mm.
- Removable control panel and engine ventilation grille.
- Ventilated condensing unit.
- Forced draught system evaporator, with anti-corrosion epoxy coating.
- Forced draught fan stop when opening the door.
- Automatic evaporation of defrost water.
- Injected polyurethane insulation, density 40 kg/m³, zero ODP and GWP effects.
- Digital temperature control, optimised defrosting, high condensation temperature alarm. Efficient energy consumption management.

R290 LEDs

Length (mm)	Depth (mm)	Height (mm)	Capacity (L)	Cooling capacity (W)	Range	Class climate	Coolant
600	650	1885 - 1960	337	633	-20°C -15°C	**5** (40°C 40%RH)	R290

Technical and constructive characteristics subject to variation without prior notice, all photos should be considered as a reference.

CORECO S.A. Ctra. Córdoba - Málaga Km. 80,800
Tlfs:+34957 502275 Fax: +34957 5142 98
14900LUCENA(Córdoba),Spain
info@coreco.es
www.coreco.es

AEC-401

EURO-SNACK CABINET

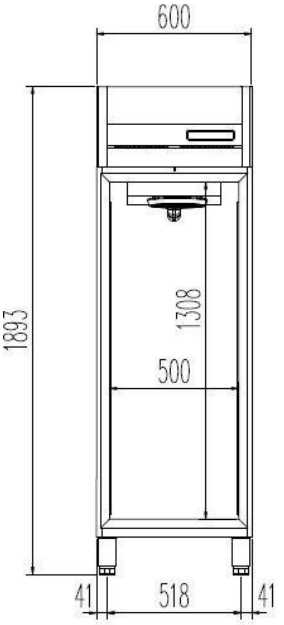

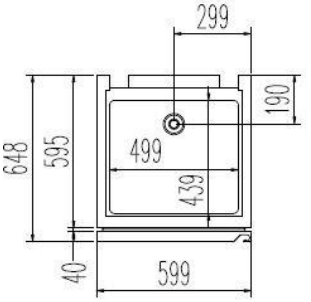

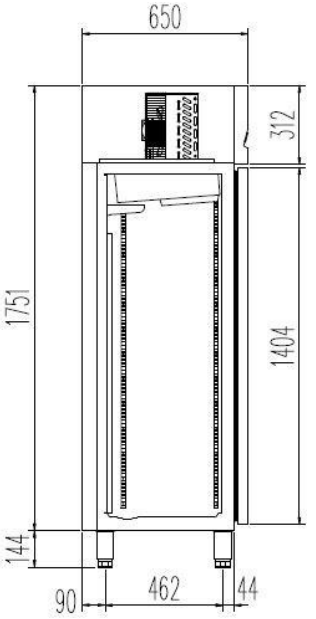

Temperature control	Digital
Evaporator	Epoxy finned block
Capacitor	Finned block
Voltage / Frequency	230V / 50Hz
Rated power	604 W
Thermal insulation	Polyurethane, density 40 kg/m³, zero ODP and GWP
Foaming agent	HFO
Side insulation thickness	70 mm
Outside	Stainless steel
External backrest	Galvanised steel
Inside	Stainless steel
Light	Led
Number of shelves	3
Shelf dimensions (W x D)	480 mm x 434 mm

Technical and constructive characteristics subject to variation without prior notice, all photos should be considered as a reference.

CORECO S.A. Ctra. Córdoba - Málaga Km. 80,800
Tlfs:+34957 502275 Fax: +34957 5142 98
14900LUCENA(Córdoba),Spain
info@coreco.es
www.coreco.es

AEC-401

MEUBLE EURO-SNACK

CARACTÉRISTIQUES

- Extérieur en acier inoxydable
- Dosseret en tôle d'acier galvanisée.
- Intérieur en acier inoxydable avec bords incurvés et fond en retrait.
- Porte à ouverture réversible, avec système de fermeture automatique et joint magnétique (reste ouverte au-delà de 90° d'ouverture).
- Porte arrière à mortaise en acier inoxydable.
- Eclairage intérieur LED.
- Tablettes en acier plastifié pour le gril.
- Pieds tubulaires en acier inoxydable réglables en hauteur 135 - 210 mm.
- Panneau de commande amovible et grille de ventilation du moteur.
- Unité de condensation ventilée.
- Évaporateur à tirage forcé, avec revêtement époxy anticorrosion.
- Arrêt du ventilateur en cas de courant d'air forcé lors de l'ouverture de la porte.
- Evaporation automatique de l'eau de dégivrage.
- Isolation en polyuréthane injecté, densité 40 kg/m³, sans effets ODP et GWP.
- Contrôle numérique de la température, dégivrage optimisé, alarme de température de condensation élevée. Gestion efficace de la consommation d'énergie.

R290 LEDs

Longueur (mm)	Profondeur (mm)	Hauteur (mm)	Capacité (L)	Capacité de refroidissement (W)	Gamme	Classe le climat	Liquide de refroidissement
600	650	1885 - 1960	337	633	-20°C -15°C	**5** (40°C 40%HR)	R290

Les caractéristiques techniques et constructives peuvent varier sans préavis. Toutes les photos doivent être considérées comme une référence.

CORECO **S.A.** Ctra. Córdoba - Málaga Km. 80,800
Tlfs:+34957 502275 Fax : +34957 5142 98
14900LUCENA(Córdoba),Espagne
info@coreco.es
www.coreco.es

AEC-401

MEUBLE EURO-SNACK

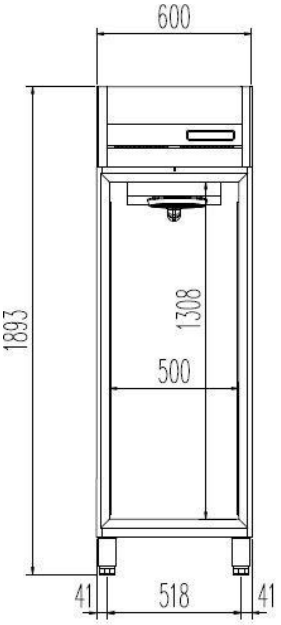

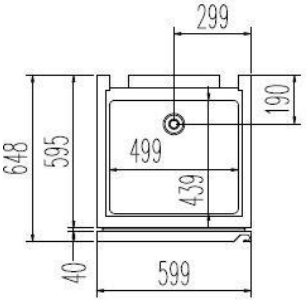

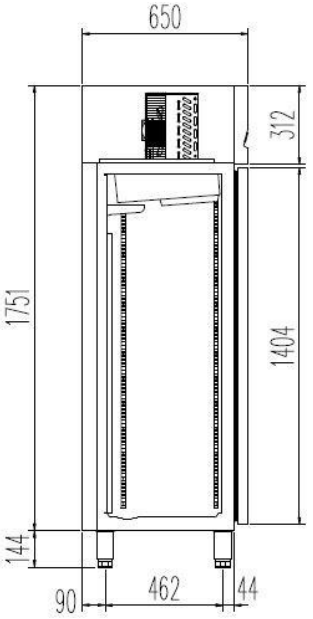

Contrôle de la température	Numérique
Évaporateur	Bloc à ailettes en époxy
Condensateur	Bloc à ailettes
Tension / Fréquence	230V / 50Hz
Puissance nominale	604 W
Isolation thermique	Polyuréthane, densité 40 kg/m³, zéro PACO et PRP
Agent moussant	HFC
Épaisseur de l'isolation latérale	70 mm
A l'extérieur	Acier inoxydable
Dosseret externe	Acier galvanisé
A l'intérieur	Acier inoxydable
Lumière	Led
Nombre d'étagères	3
Dimensions de l'étagère (L x P)	480 mm x 434 mm

Les caractéristiques techniques et constructives peuvent varier sans préavis. Toutes les photos doivent être considérées comme une référence.

CORECO **S.A.** Ctra. Córdoba - Málaga Km. 80,800
Tlfs:+34957 502275 Fax : +34957 5142 98
14900LUCENA(Córdoba),Espagne
info@coreco.es
www.coreco.es