AGWP-751-PT

EXPOSITOR REFRIGERADO VINOS / REFRIGERATED WINE DISPLAY



DESCRIPCIÓN

• Exterior en acero plastificado negro (lacado opcional), excepto el fondo.
• Interior en acero inox AISI-304, con fondo embutido.
• Costados con triple acristalamiento y tratamiento bajoemisivo (reduce la condensación de humedad).
• Puertas de cristal doble, con sistema de cierre automático y burlete magnético (permanece abierta al superar los 90° de apertura).
• Cerradura de serie.
• Doble luz interior LED 3000K.
• Estantes inclinados en AISI-304 con frontal en madera.
• Pies en tubo de acero inox ajustables en altura 135 - 200 mm.
• Cuadro de mandos elevable.
• Unidad condensadora y evaporador sistema MONOBLOCK.
• Evaporación automática del agua de descarche del evaporador.
• Poliuretano inyectado, densidad 40 Kg/m³, cero GWP y cero ODP.
• Control digital de última generación , monitorización en tiempo real, anticipación a incidencias, reducción de averías y simplificación del mantenimiento y uso por APP en smartphone o tablet.

DESCRIPTION

• Exterior in black plastic-coated steel (lacquered finish optional), except for the base.
• Interior in AISI-304 stainless steel, with a recessed base.
• Triple-glazed sides with low-emissivity coating (reduces moisture condensation).
• Double-glazed glass doors with automatic closing system and magnetic seal (remains open when the angle exceeds 90°).
• Lock fitted as standard.
• Dual 3000K LED interior lighting.
• Sloping AISI-304 shelves with wooden fronts.
• Height-adjustable stainless steel tubular feet (135–200 mm).
• Liftable control panel.
• MONOBLOCK condenser and evaporator unit.
• Automatic evaporation of defrost water from the evaporator.
• Injected polyurethane, density 40 kg/m³, zero GWP and zero ODP.
• State-of-the-art digital control, real-time monitoring, proactive fault detection, reduced breakdowns and simplified maintenance and operation via a smartphone or tablet app.

CARACTERÍSTICAS GENERALES / GENERAL FEATURES

680 Largo / Length (mm)	**865** Fondo / Depth (mm)	**2130** Alto / Heigth (mm)	**60** Capacidad botellas / Bottle capacity (Uds.)	**5** Estantes / Shelves
584 Potencia Frig. / Frig Power (W)	**484** Potencia / Power (W)	**70** Espesor aislante costado / Side Insulation thickness (mm)	**4 (30ºC 55%HR)** Clase climática / Climatic class	
+2+18 Rango / Range (ºC)	**R-290** Refrigerante / Refrigerant	**230** Voltaje / Voltage (V)	**50** Frecuencia / Frequency (Hz)	**HFO** Espumante / Blowing Agent

Características técnicas y constructivas sujetas a variación sin previo aviso, todas las fotos deben ser consideradas como una referencia / We reserve the right to change specifications without prior notice, all photos must be considered as a reference

SOMOS CORECO
CORECO COLDROOMS · CRC CORECO · CORECO GOURMET

CE RoHS HACCP digital control

Ctra. Córdoba-Málaga Km.80,800, 14900 Lucena (Córdoba)
Tlf: 00 34 957 50 22 75
Email: info@coreco.es

AGWP-751-PT

EXPOSITOR REFRIGERADO VINOS / PRÉSENTOIR RÉFRIGÉRÉ À VINS



DESCRIPCIÓN

• Exterior en acero plastificado negro (lacado opcional), excepto el fondo.
• Interior en acero inox AISI-304, con fondo embutido.
• Costados con triple acristalamiento y tratamiento bajoemisivo (reduce la condensación de humedad).
• Puertas de cristal doble, con sistema de cierre automático y burlete magnético (permanece abierta al superar los 90° de apertura).
• Cerradura de serie.
• Doble luz interior LED 3000K.
• Estantes inclinados en AISI-304 con frontal en madera.
• Pies en tubo de acero inox ajustables en altura 135 - 200 mm.
• Cuadro de mandos elevable.
• Unidad condensadora y evaporador sistema MONOBLOCK.
• Evaporación automática del agua de descarche del evaporador.
• Poliuretano inyectado, densidad 40 Kg/m³, cero GWP y cero ODP.
• Control digital de última generación , monitorización en tiempo real, anticipación a incidencias, reducción de averías y simplificación del mantenimiento y uso por APP en smartphone o tablet.

DESCRIPTION

• Extérieur en acier plastifié noir (laqué en option), sauf le fond.
• Intérieur en acier inoxydable AISI-304, avec fond embouti.
• Parois latérales à triple vitrage et traitement à faible émissivité (réduit la condensation).
• Portes à double vitrage, avec système de fermeture automatique et joint magnétique (elles restent ouvertes au-delà de 90° d'ouverture).
• Serrure de série.
• Double éclairage intérieur LED 3000K.
• Étagères inclinées en AISI-304 avec façade en bois.
• Pieds en tube d'acier inoxydable réglables en hauteur de 135 à 200 mm.
• Tableau de commande relevable.
• Unité de condensation et évaporateur système MONOBLOCK.
• Évacuation automatique de l'eau de dégivrage de l'évaporateur.
• Polyuréthane injecté, densité 40 kg/m³, GWP nul et ODP nul.
• Contrôle numérique de dernière génération, surveillance en temps réel, anticipation des incidents, réduction des pannes et simplification de l'entretien et de l'utilisation via une application sur smartphone ou tablette.

CARACTERÍSTICAS GENERALES / CARACTÉRISTIQUES GÉNÉRALES

680 Largo / Longueur (mm)	**865** Fondo / Profondeur (mm)	**2130** Alto / Hauteur (mm)	**60** Capacidad botellas / Capacité en bouteilles (Uds.)	**5** Estantes / Étagères
584 Potencia Frig. / Puissance frigorifique (W)	**484** Potencia / Puissance (W)	**70** Espesor aislante costado / Épaisseur de l'isolation latérale (mm)	**4 (30ºC 55%HR)** Clase climática / Classe climatique	
+2+18 Rango / Plage de température (ºC)	**R-290** Refrigerante / Fluide frigorigène	**230** Voltaje / Tension (V)	**50** Frecuencia / Fréquence (Hz)	**HFO** Espumante / Agent moussant

Características técnicas y constructivas sujetas a variación sin previo aviso, todas las fotos deben ser consideradas como una referencia / Caractéristiques techniques et de construction susceptibles d'être modifiées sans préavis. Toutes les photos doivent être considérées comme des références

SOMOS CORECO
CORECO COLDROOMS · CRC CORECO · CORECO GOURMET

Ctra. Córdoba-Málaga Km.80,800, 14900 Lucena (Córdoba)
Tlf: 00 34 957 50 22 75
Email: info@coreco.es

AGWP-751-PT

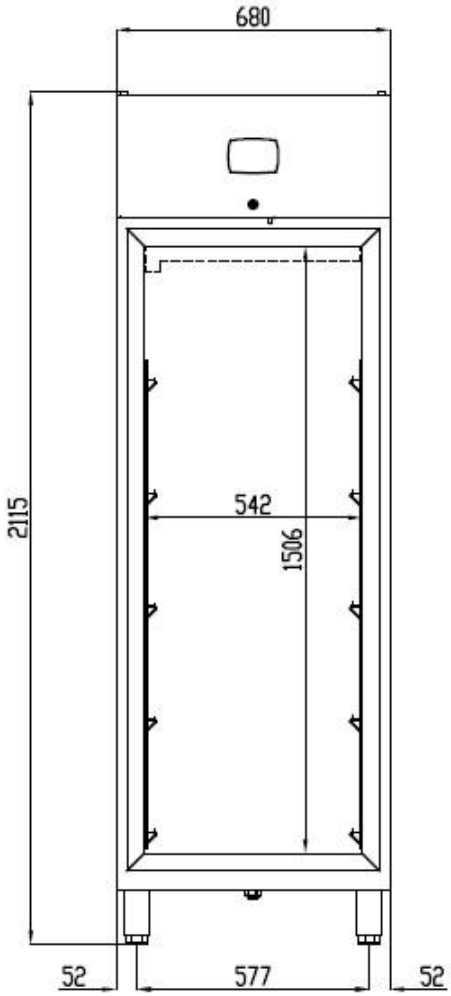

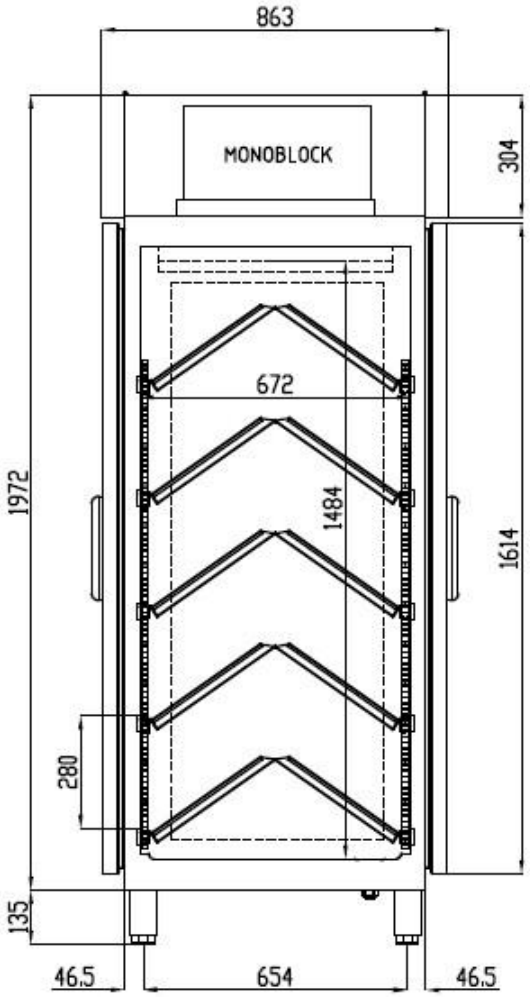

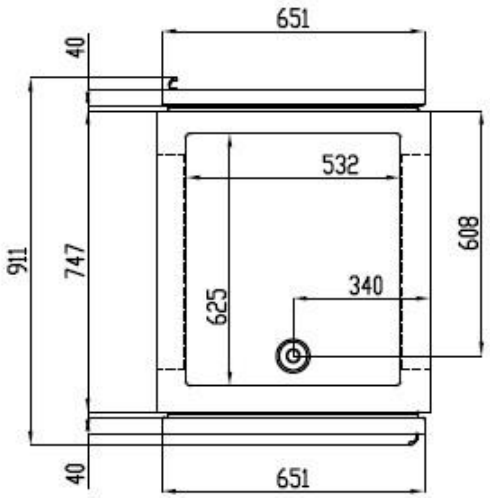

Características técnicas y constructivas sujetas a variación sin previo aviso, todas las fotos deben ser consideradas como una referencia / We reserve the right to change specifications without prior notice, all photos must be considered as a reference

SOMOS
CORECO
CORECO COLDROOMS
CRC CORECO
CORECO GOURMET

CE RoHS HACCP digital control

Ctra. Córdoba-Málaga Km.80,800, 14900 Lucena (Córdoba)
Tlf: 00 34 957 50 22 75
Email: info@coreco.es