APR-1002

ARMARIO PASTELERÍA REFRIGERACIÓN

CARACTERÍSTICAS

- Exterior en acero inoxidable AISI-304.
- Respaldo en chapa de acero galvanizado.
- Interior en acero inoxidable AISI-304, con aristas curvas y fondo embutido.
- Puerta de apertura reversible, con sistema de cierre automático y burlete magnético (permanece abierta al superar los 90° de apertura).
- Contrapuerta inox embutida.
- Cerradura con llave, de serie.
- Luz interior LED.
- Interior con guías de acero inox regulables en altura para parrillas, bandejas o contenedores 60x40.
- Pies en tubo de acero inox ajustables en altura 135 - 210 mm.
- Cuadro de mandos elevables.
- Unidad condensadora ventilada.
- Evaporador sistema tiro forzado, con recubrimiento epoxi anticorrosión.
- Paro ventiladores tiro forzado al abrir la puerta.
- Evaporación automática del agua de descarche.
- Aislamiento de poliuretano inyectado, densidad 40 kg/m³,cero efectos ODP and GWP.
- Control digital de temperatura, descarches optimizados, alarma por alta temperatura de condensación. Eficiente gestión del consumo de energía.

R290 LEDs

Largo (mm)	Fondo (mm)	Alto (mm)	Capacidad (L)	Potencia frigorífica (W)	Rango	Clase climática	Refrigerante
1370	850	2115 - 2190	1404	845	-2°C +8°C	**5** (40°C 40%HR)	R-290

Características técnicas y constructivas sujetas a variación sin previo aviso, todas las fotos deben ser consideradas como una referencia

CE RoHS HACCP digital control

CORECO S.A. Ctra. Córdoba - Málaga Km. 80,800
Tlfs: +34 957 50 22 75 Fax: +34 957 51 42 98
14900 LUCENA (Córdoba), Spain
info@coreco.es
www.coreco.es

APR-1002

ARMARIO PASTELERÍA REFRIGERACIÓN

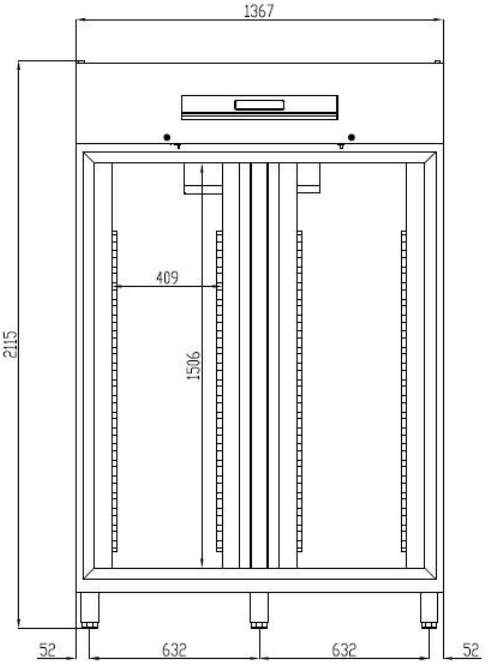

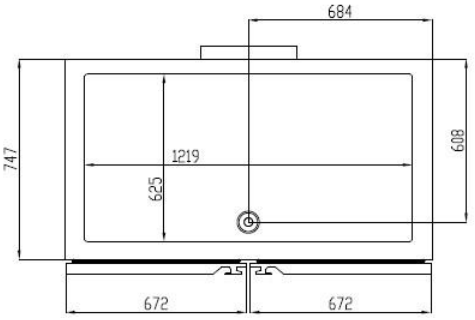

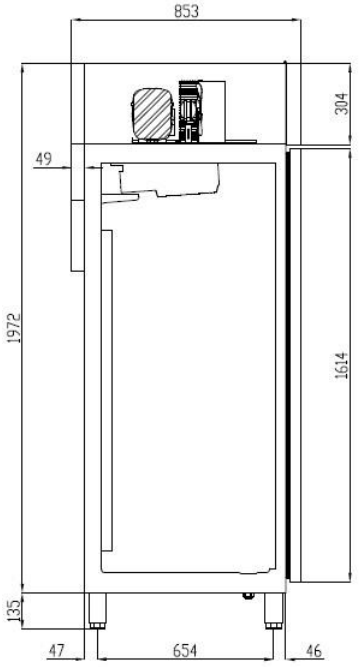

Control de temperatura	Digital
Evaporador	Bloque aleteado epoxi
Condensador	Bloque aleteado
Refrigerante	R-290
Voltaje	230V 50Hz
Potencia nominal	375 W
Aislante térmico	Poliuretano, densidad 40 kg/m³, cero ODP y GWP
Agente espumante	HFO
Espesor aislante costado	75 mm
Exterior	AISI-304 acero inoxidable
Respaldo exterior	Acero galvanizado
Interior	AISI-304 acero inoxidable
Luz	4,32 W
Número de estantes	-
Dimensiones estante (W x D)	-

Características técnicas y constructivas sujetas a variación sin previo aviso, todas las fotos deben ser consideradas como una referencia

CORECO S.A. Ctra. Córdoba - Málaga Km. 80,800
Tlfs: +34 957 50 22 75 Fax: +34 957 51 42 98
14900 LUCENA (Córdoba), Spain
info@coreco.es
www.coreco.es

APR-1002

REFRIGERATED BAKERY CABINET

CHARACTERISTICS

- AISI-304 stainless steel exterior.
- Galvanised sheet steel backrest.
- AISI-304 stainless steel interior, with curved edges and recessed bottom.
- Reversible opening door, with automatic closing system and magnetic seal (remains open beyond 90° of opening).
- Stainless steel mortise tailgate.
- Key lock as standard.
- LED interior light.
- Interior with height-adjustable stainless steel rails for grills, trays or 60x40 containers.
- Height adjustable stainless steel tube feet 135 - 210 mm.
- Raisable control panel.
- Ventilated condensing unit.
- Forced draught system evaporator, with anti-corrosion epoxy coating.
- Forced draught fan stop when opening the door.
- Automatic evaporation of defrost water.
- Injected polyurethane insulation, density 40 kg/m³, zero ODP and GWP effects.
- Digital temperature control, optimised defrosting, high condensation temperature alarm. Efficient energy consumption management.

R290 LEDs

Length (mm)	Depth (mm)	Height (mm)	Capacity (L)	Cooling capacity (W)	Range	Class climate	Coolant
1370	850	2115 - 2190	1404	845	-2°C +8°C	**5** (40°C 40%RH)	R-290

Technical and constructive characteristics subject to variation without prior notice, all photos should be considered as a reference.

CORECO S.A. Ctra. Cordoba - Malaga Km. 80,800
Tlfs:+34957 502275 Fax: +34957 5142 98
14900LUCENA(Córdoba),Spain
info@coreco.es
www.coreco.es

APR-1002

REFRIGERATED BAKERY CABINET

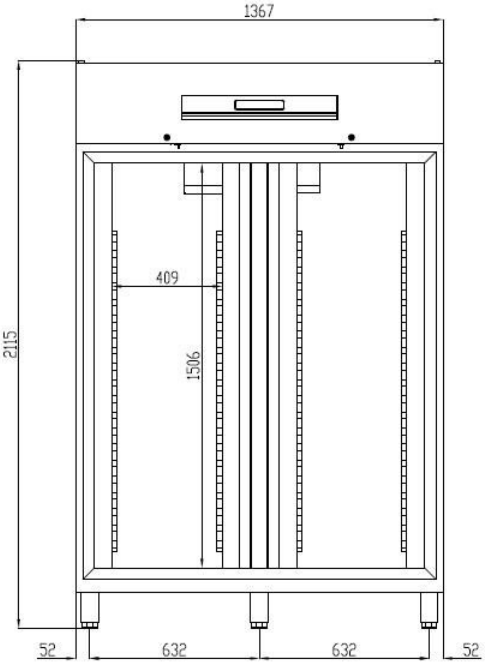

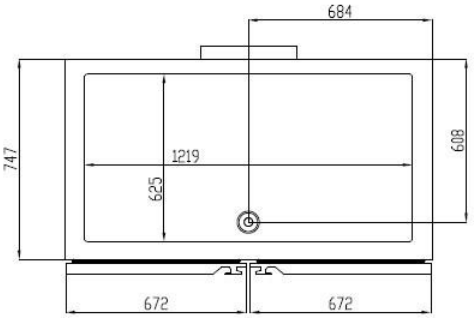

Technical and constructive characteristics subject to variation without prior notice, all photos should be considered as a reference.

CORECO S.A. Ctra. Cordoba - Malaga Km. 80,800
Tlfs:+34957 502275 Fax: +34957 5142 98
14900LUCENA(Córdoba),Spain
info@coreco.es
www.coreco.es

APR-1002

REFRIGERATED BAKERY CABINET

Temperature control	Digital
Evaporator	Epoxy finned block
Capacitor	Finned block
Coolant	R-290
Voltage	230V 50Hz
Rated power	375 W
Thermal insulation	Polyurethane, density 40 kg/m³, zero ODP and GWP
Foaming agent	HFO
Side insulation thickness	75 mm
Outside	AISI-304 stainless steel
External backrest	Galvanised steel
Inside	AISI-304 stainless steel
Light	4,32 W
Number of shelves	-
Shelf dimensions (W x D)	-

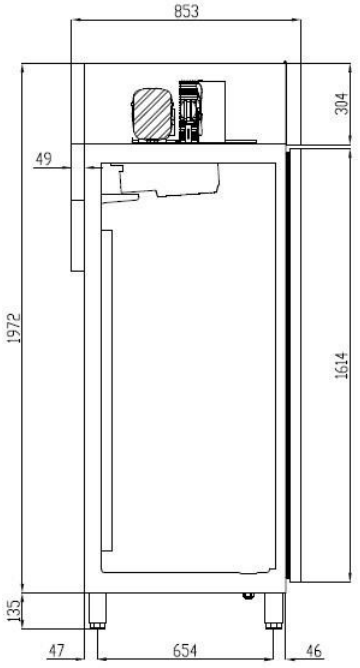

Technical and constructive characteristics subject to variation without prior notice, all photos should be considered as a reference.

CORECO S.A. Ctra. Cordoba - Malaga Km. 80,800
Tlfs:+34957 502275 Fax: +34957 5142 98
14900LUCENA(Córdoba),Spain
info@coreco.es
www.coreco.es

APR-1002

ARMOIRE RÉFRIGÉRÉE POUR BOULANGERIE

CARACTÉRISTIQUES

- Extérieur en acier inoxydable AISI-304.
- Dosseret en tôle d'acier galvanisée.
- Intérieur en acier inoxydable AISI-304, avec bords incurvés et fond en retrait.
- Porte à ouverture réversible, avec système de fermeture automatique et joint magnétique (reste ouverte au-delà de 90° d'ouverture).
- Porte arrière à mortaise en acier inoxydable.
- Serrure à clé en standard.
- Eclairage intérieur LED.
- Intérieur avec rails en acier inoxydable réglables en hauteur pour grilles, plateaux ou conteneurs 60x40.
- Pieds tubulaires en acier inoxydable réglables en hauteur 135 - 210 mm.
- Panneau de commande relevable.
- Unité de condensation ventilée.
- Évaporateur à tirage forcé, avec revêtement époxy anticorrosion.
- Arrêt du ventilateur en cas de courant d'air forcé lors de l'ouverture de la porte.
- Evaporation automatique de l'eau de dégivrage.
- Isolation en polyuréthane injecté, densité 40 kg/m³, sans effets ODP et GWP.
- Contrôle numérique de la température, dégivrage optimisé, alarme de température de condensation élevée. Gestion efficace de la consommation d'énergie.

R290 LEDs

Longueur (mm)	Profondeur (mm)	Hauteur (mm)	Capacité (L)	Capacité de refroidissement (W)	Gamme	Classe le climat	Liquide de refroidissement
1370	850	2115 - 2190	1404	845	-2°C +8°C	**5** (40°C 40%HR)	R-290

Les caractéristiques techniques et constructives peuvent varier sans préavis. Toutes les photos doivent être considérées comme une référence.

CORECO **S.A.** Ctra. Córdoba - Málaga Km. 80,800
Tlfs:+34957 502275 Fax : +34957 5142 98
14900LUCENA(Córdoba),Espagne
info@coreco.es
www.coreco.es

CE RoHS HACCP digital control

APR-1002

ARMOIRE RÉFRIGÉRÉE POUR BOULANGERIE

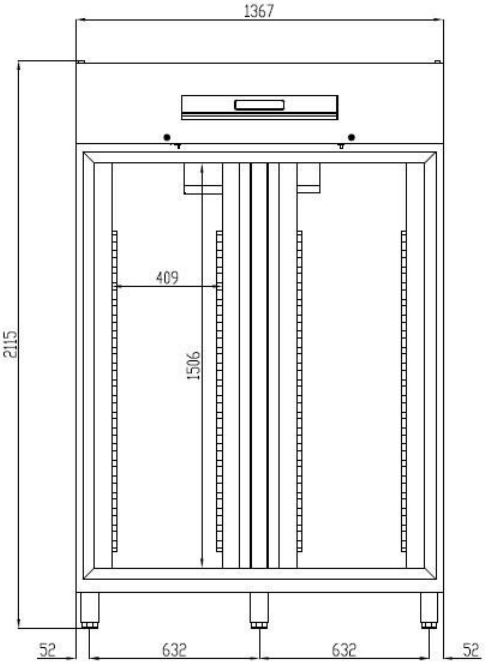

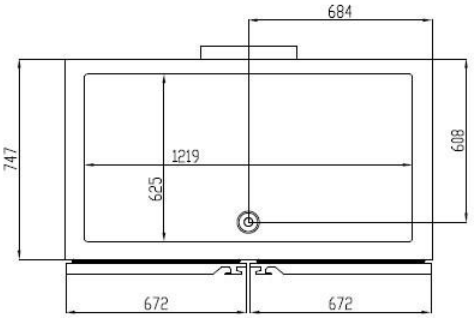

Les caractéristiques techniques et constructives peuvent varier sans préavis. Toutes les photos doivent être considérées comme une référence.

CORECO **S.A.** Ctra. Córdoba - Málaga Km. 80,800
Tlfs:+34957 502275 Fax : +34957 5142 98
14900LUCENA(Córdoba),Espagne
info@coreco.es
www.coreco.es

APR-1002

ARMOIRE RÉFRIGÉRÉE POUR BOULANGERIE

Contrôle de la température	Numérique
Évaporateur	Bloc à ailettes en époxy
Condensateur	Bloc à ailettes
Liquide de refroidissement	R-290
Tension	230V 50Hz
Puissance nominale	375 W
Isolation thermique	Polyuréthane, densité 40 kg/m³, zéro PACO et PRP
Agent moussant	HFO
Épaisseur de l'isolation latérale	75 mm
A l'extérieur	Acier inoxydable AISI-304
Dosseret externe	Acier galvanisé
A l'intérieur	Acier inoxydable AISI-304
Lumière	4,32 W
Nombre d'étagères	-
Dimensions de l'étagère (L x P)	-

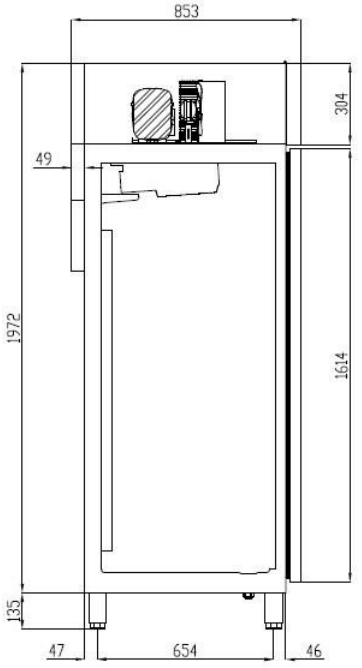

Les caractéristiques techniques et constructives peuvent varier sans préavis. Toutes les photos doivent être considérées comme une référence.

CORECO **S.A.** Ctra. Córdoba - Málaga Km. 80,800
Tlfs:+34957 502275 Fax : +34957 5142 98
14900LUCENA(Córdoba),Espagne
info@coreco.es
www.coreco.es