APRF-950

ARMARIO FERMENTACIÓN CONTROLADA / CONTROLLED PROOFING CABINET



DESCRIPCIÓN

- Exterior en acero inox AISI-304, excepto el respaldo y fondo.
- Interior en acero inox AISI-304, con aristas curvas y fondo embutido.
- Puerta de apertura reversible, con sistema de cierre automático y burlete magnético (permanece abierta al superar los 90° de apertura).
- Contrapuerta inox embutida.
- Cerradura con llave, de serie.
- Luz interior LED.
- Interior con guías de acero inox, regulables en altura cada 60 mm.
- Pies en tubo de acero inox ajustables en altura 135 - 200 mm.
- Cuadro de mandos elevable.
- Unidad condensadora ventilada.
- Evaporador sistema tiro forzado, con recubrimiento epoxi anticorrosión.
- Humidificador nebulizador por ultrasonidos, necesita aporte exterior de agua desmineralizada.
- Paro ventiladores tiro forzado al abrir la puerta.
- Evaporación automática del agua de descarche del evaporador.
- Poliuretano inyectado, densidad 40 Kg/m³, cero GWP y cero ODP.
- Control digital de temperatura y humedad, alarma por puerta abierta y alta temperatura de condensación. Eficiente gestión del consumo de energía.

DESCRIPTION

- Exterior in AISI-304 stainless steel, except for the rear panel and base.
- Interior in AISI-304 stainless steel, with rounded edges and a recessed base.
- Reversible door with automatic closing system and magnetic seal (remains open when opened beyond 90°).
- Recessed stainless steel inner door.
- Key-operated lock, fitted as standard.
- LED interior light.
- Interior fitted with stainless steel runners, height-adjustable in 60 mm increments.
- Height-adjustable stainless steel tubular feet (135–200 mm).
- Lift-up control panel.
- Ventilated condenser unit.
- Forced-draught evaporator with anti-corrosion epoxy coating.
- Ultrasonic mist humidifier; requires an external supply of demineralised water.
- Forced-draught fans shut down when the door is opened.
- Automatic evaporation of defrost water from the evaporator.
- Injected polyurethane, density 40 kg/m³, zero GWP and zero ODP.
- Digital temperature and humidity control, with alarms for open door and high condensation temperature. Efficient energy consumption management.

CARACTERÍSTICAS GENERALES / GENERAL FEATURES

815 Largo / Length (mm)	**1125** Fondo / Depth (mm)	**2130** Alto / Heigth (mm)	**870** Capacidad / Capacity (L)	**0** Estantes / Shelves
584 Potencia Frig. / Frig Power (W)	**467** Potencia / Power (W)	**70** Espesor aislante costado / Side Insulation thickness (mm)	**4 (30ºC 55%HR)** Clase climática / Climatic class	
-10+30 Rango / Range (ºC)	**R-290** Refrigerante / Refrigerant	**230** Voltaje / Voltage (V)	**50** Frecuencia / Frequency (Hz)	**HFO** Espumante / Blowing Agent

Características técnicas y constructivas sujetas a variación sin previo aviso, todas las fotos deben ser consideradas como una referencia / We reserve the right to change specifications without prior notice, all photos must be considered as a reference

SOMOS
CORECO
CORECO COLDROOMS · CRC CORECO REFRIGERATION · CORECO GOURMET

CE RoHS HACCP digital control

Ctra. Córdoba-Málaga Km.80,800, 14900 Lucena (Córdoba)
Tlf: 00 34 957 50 22 75
Email: info@coreco.es

APRF-950

ARMARIO FERMENTACIÓN CONTROLADA / ARMOIRE DE FERMENTATION CONTRÔLÉE



DESCRIPCIÓN

• Exterior en acero inox AISI-304, excepto el respaldo y fondo.
• Interior en acero inox AISI-304, con aristas curvas y fondo embutido.
• Puerta de apertura reversible, con sistema de cierre automático y burlete magnético (permanece abierta al superar los 90° de apertura).
• Contrapuerta inox embutida.
• Cerradura con llave, de serie.
• Luz interior LED.
• Interior con guías de acero inox, regulables en altura cada 60 mm.
• Pies en tubo de acero inox ajustables en altura 135 - 200 mm.
• Cuadro de mandos elevable.
• Unidad condensadora ventilada.
• Evaporador sistema tiro forzado, con recubrimiento epoxi anticorrosión.
• Humidificador nebulizador por ultrasonidos, necesita aporte exterior de agua desmineralizada.
• Paro ventiladores tiro forzado al abrir la puerta.
• Evaporación automática del agua de descarche del evaporador.
• Poliuretano inyectado, densidad 40 Kg/m³, cero GWP y cero ODP.
• Control digital de temperatura y humedad, alarma por puerta abierta y alta temperatura de condensación. Eficiente gestión del consumo de energía.

DESCRIPTION

• Extérieur en acier inoxydable AISI-304, à l'exception de la paroi arrière et du fond.
• Intérieur en acier inoxydable AISI-304, avec arêtes arrondies et fond encastré.
• Porte à ouverture réversible, avec système de fermeture automatique et joint magnétique (reste ouverte au-delà de 90° d'ouverture).
• Contre-porte encastrée en acier inoxydable.
• Serrure à clé, de série.
• Éclairage intérieur à LED.
• Intérieur équipé de glissières en acier inoxydable, réglables en hauteur tous les 60 mm.
• Pieds en tube d'acier inoxydable, réglables en hauteur de 135 à 200 mm.
• Tableau de commande relevable.
• Unité de condensation ventilée.
• Évaporateur à tirage forcé, avec revêtement époxy anticorrosion.
• Humidificateur à nébulisation par ultrasons, nécessitant un apport externe d'eau déminéralisée.
• Arrêt des ventilateurs à tirage forcé à l'ouverture de la porte.
• Évaporation automatique de l'eau de dégivrage de l'évaporateur.
• Polyuréthane injecté, densité 40 kg/m³, GWP nul et ODP nul.
• Contrôle numérique de la température et de l'humidité, alarme en cas de porte ouverte et de température de condensation élevée. Gestion efficace de la consommation d'énergie.

CARACTERÍSTICAS GENERALES / CARACTÉRISTIQUES GÉNÉRALES

815 Largo / Longueur (mm)	**1125** Fondo / Profondeur (mm)	**2130** Alto / Hauteur (mm)	**870** Capacidad / Capacité (L)	**0** Estantes / Étagères
584 Potencia Frig. / Puissance frigorifique (W)	**467** Potencia / Puissance (W)	**70** Espesor aislante costado / Épaisseur de l'isolation latérale (mm)	**4 (30ºC 55%HR)** Clase climática / Classe climatique	
-10+30 Rango / Plage de température (ºC)	**R-290** Refrigerante / Fluide frigorigène	**230** Voltaje / Tension (V)	**50** Frecuencia / Fréquence (Hz)	**HFO** Espumante / Agent moussant

Características técnicas y constructivas sujetas a variación sin previo aviso, todas las fotos deben ser consideradas como una referencia / Caractéristiques techniques et de construction susceptibles d'être modifiées sans préavis. Toutes les photos doivent être considérées comme des références

SOMOS
CORECO
CORECO COLDROOMS · CRC CORECO REFRIGERATION · CORECO GOURMET

CE RoHS HACCP digital control

Ctra. Córdoba-Málaga Km.80,800, 14900 Lucena (Córdoba)
Tlf: 00 34 957 50 22 75
Email: info@coreco.es

APRF-950

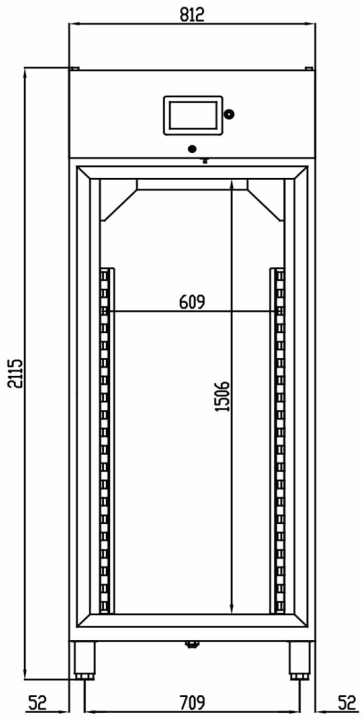

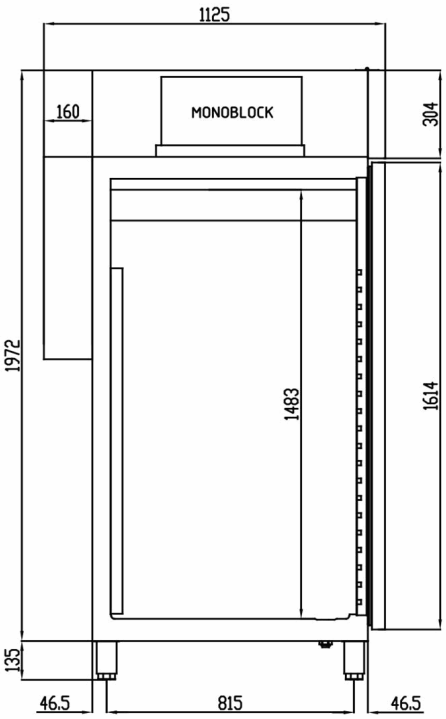

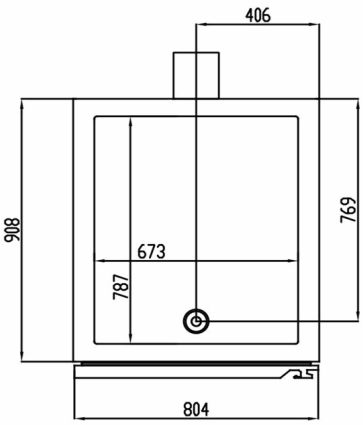

Características técnicas y constructivas sujetas a variación sin previo aviso, todas las fotos deben ser consideradas como una referencia / We reserve the right to change specifications without prior notice, all photos must be considered as a reference

SOMOS
CORECO
CORECO COLDROOMS
CORECO GOURMET

CE RoHS HACCP digital control

Ctra. Córdoba-Málaga Km.80,800, 14900 Lucena (Córdoba)
Tlf: 00 34 957 50 22 75
Email: info@coreco.es