BCLD-6-I

BANDEJA FRÍA TAPAS CRISTAL CURVO / CHILLED TRAY WITH CURVED GLASS LIDS



DESCRIPCIÓN

- Exterior en acero inox AISI-304.
- Fondo interior embutido en acero inox AISI-304.
- Cristal curvo templado y securizado.
- Iluminación por LEDs.
- Estante superior no refrigerado.
- Puertas transparentes correderas.
- Bandeja interior embutida, preparada para platos.
- Reguladores de altura.
- Unidad condensadora ventilada.
- Ajuste de temperatura y descarche por control electrónico digital.
- Aislamiento de poliuretano inyectado, densidad 40 kg/m³,cero efectos ODP and GWP.

DESCRIPTION

- Exterior in AISI-304 stainless steel.
- Recessed interior base in AISI-304 stainless steel.
- Curved, toughened and safety-rated glass.
- LED lighting.
- Unrefrigerated top shelf.
- Transparent sliding doors.
- Recessed interior tray, designed for plates.
- Height adjusters.
- Ventilated condenser unit.
- Temperature and defrost control via digital electronic control.
- Injected polyurethane insulation, density 40 kg/m³, zero ODP and GWP impact.

CARACTERÍSTICAS GENERALES / GENERAL FEATURES

1400 Largo / Length (mm)	**410** Fondo / Depth (mm)	**400** Alto / Heigth (mm)	**0** Capacidad / Capacity (L)	**1** Estantes / Shelves
255 Potencia Frig. / Frig Power (W)	**167** Potencia / Power (W)	**45** Espesor aislante costado / Side Insulation thickness (mm)	**4 (30ºC 55%HR)** Clase climática / Climatic class	
+4+8 Rango / Range (ºC)	**R-290** Refrigerante / Refrigerant	**230** Voltaje / Voltage (V)	**50** Frecuencia / Frequency (Hz)	**HFO** Espumante / Blowing Agent

Características técnicas y constructivas sujetas a variación sin previo aviso, todas las fotos deben ser consideradas como una referencia / We reserve the right to change specifications without prior notice, all photos must be considered as a reference

SOMOS
CORECO
CORECO COLDROOMS · CRC CORECO REFRIGERATION · CORECO GOURMET

CE RoHS HACCP digital control

Ctra. Córdoba-Málaga Km.80,800, 14900 Lucena (Córdoba)
Tlf: 00 34 957 50 22 75
Email: info@coreco.es

BCLD-6-I

BANDEJA FRÍA TAPAS CRISTAL CURVO / PLATEAU FROID AVEC COUVERCLES EN VERRE BOMBÉ



DESCRIPCIÓN

- Exterior en acero inox AISI-304.
- Fondo interior embutido en acero inox AISI-304.
- Cristal curvo templado y securizado.
- Iluminación por LEDs.
- Estante superior no refrigerado.
- Puertas transparentes correderas.
- Bandeja interior embutida, preparada para platos.
- Reguladores de altura.
- Unidad condensadora ventilada.
- Ajuste de temperatura y descarche por control electrónico digital.
- Aislamiento de poliuretano inyectado, densidad 40 kg/m³,cero efectos ODP and GWP.

DESCRIPTION

- Extérieur en acier inoxydable AISI-304.
- Fond intérieur encastré en acier inoxydable AISI-304.
- Verre bombé trempé et de sécurité.
- Éclairage par LED.
- Étagère supérieure non réfrigérée.
- Portes coulissantes transparentes.
- Plateau intérieur encastré, adapté aux assiettes.
- Réglages en hauteur.
- Unité de condensation ventilée.
- Réglage de la température et du dégivrage par commande électronique numérique.
- Isolation en polyuréthane injecté, densité 40 kg/m³, zéro impact sur l'ODP et le GWP.

CARACTERÍSTICAS GENERALES / CARACTÉRISTIQUES GÉNÉRALES

1400 Largo / Longueur (mm)	**410** Fondo / Profondeur (mm)	**400** Alto / Hauteur (mm)	**0** Capacidad / Capacité (L)	**1** Estantes / Étagères
255 Potencia Frig. / Puissance frigorifique (W)	**167** Potencia / Puissance (W)	**45** Espesor aislante costado / Épaisseur de l'isolation latérale (mm)	**4 (30ºC 55%HR)** Clase climática / Classe climatique	
+4+8 Rango / Plage de température (ºC)	**R-290** Refrigerante / Fluide frigorigène	**230** Voltaje / Tension (V)	**50** Frecuencia / Fréquence (Hz)	**HFO** Espumante / Agent moussant

Características técnicas y constructivas sujetas a variación sin previo aviso, todas las fotos deben ser consideradas como una referencia / Caractéristiques techniques et de construction susceptibles d'être modifiées sans préavis. Toutes les photos doivent être considérées comme des références

SOMOS
CORECO
CORECO COLDROOMS
CORECO MEDICAL LAB
CORECO GOURMET

CE RoHS HACCP digital control

Ctra. Córdoba-Málaga Km.80,800, 14900 Lucena (Córdoba)
Tlf: 00 34 957 50 22 75
Email: info@coreco.es

BCLD-6-I

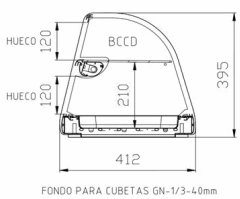

FONDO PARA CUBETAS GN-1/3-40mm

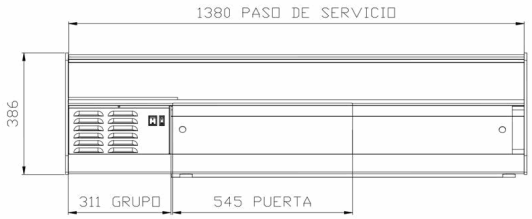

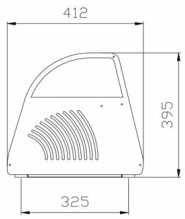

LADO GRUPO

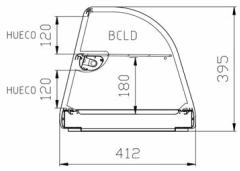

FONDO EMBUTIDO PREPARADO
PARA PLATOS



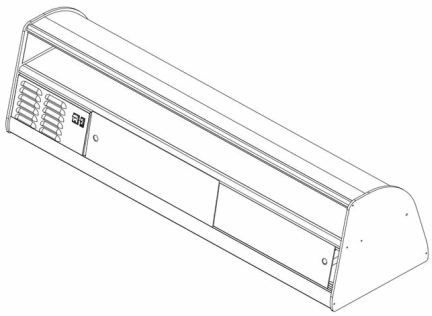

V1 VITRINA BANDEJA FRIA — COD. PIEZA: X

COTAS SIN TOLERANCIA DIN 7168-f — Material: MATERIAL ESPESOR — SUSTITUYE A: — SUSTITUIDO POR:

Acabado: ACABADO

	GRADO TOLERANCIA	FINO	MEDIO	GRUESO
ANGULAR	HASTA 10 mm	±1°		±1° 30'
	MAS DE 10 A 50 mm	±30'		±50'
	MAS DE 50 A 120 mm	±20'		±25'
	MAS DE 120 A 400 mm	±10'		±15'
	MAS DE 400 mm	±5'		±10'
LINEAL	GRADO TOLERANCIA	FINO	MEDIO	GRUESO
	HASTA 3 mm	±0,05	±0,10	±0,15
	MAS DE 3 A 6 mm	±0,05	±0,10	±0,20
	MAS DE 6 A 30 mm	±0,10	±0,20	±0,50
	MAS DE 30 A 120 mm	±0,15	±0,30	±0,80
	MAS DE 120 A 400 mm	±0,20	±0,50	±1,20
	MAS DE 400 A 1000 mm	±0,30	±0,80	±2,00
	MAS DE 1000 A 2000 mm	±0,50	±1,20	±3,00

COMÚN A

MODELO	Ud.	MODELO	Ud.	MODELO	Ud.	MODELO	Ud.	MODELO
BCLD-6	1							
BCCD-6	1							

A4	Nombre	Fecha
Dibujado	G.CH	9-2-10
Modificado	VVM	20-01-17

Escala 1:15

BANDEJA FRIA TAPAS CRISTAL CURVO
BCLD- BCCD -6

Código máquina: CODIGO

Características técnicas y constructivas sujetas a variación sin previo aviso, todas las fotos deben ser consideradas como una referencia / We reserve the right to change specifications without prior notice, all photos must be considered as a reference

SOMOS
Ctra. Córdoba-Málaga Km.80,800, 14900 Lucena (Córdoba)
Tlf: 00 34 957 50 22 75
Email: info@coreco.es