BCS-4-I

BANDEJA FRÍA SUSHI / SUSHI COOLING TRAY



DESCRIPCIÓN

- Exterior en acero inox AISI-304.
- Fondo interior embutido en acero inox AISI-304.
- Cristal curvo templado y securizado.
- Iluminación por LEDs.
- Puertas transparentes correderas.
- Bandeja interior embutida, preparada para platos.
- Reguladores de altura.
- Unidad condensadora ventilada.
- Ajuste de temperatura y descarche por control electrónico digital.
- Aislamiento de poliuretano inyectado, densidad 40 kg/m³, cero efectos ODP and GWP.

DESCRIPTION

- AISI-304 stainless steel exterior.
- Recessed AISI-304 stainless steel interior base.
- Curved, toughened and safety-rated glass.
- LED lighting.
- Transparent sliding doors.
- Recessed inner tray, designed to hold plates.
- Height adjusters.
- Ventilated condenser unit.
- Temperature and defrost settings via digital electronic control.
- Injected polyurethane insulation, density 40 kg/m³, zero ODP and GWP impact.

CARACTERÍSTICAS GENERALES / GENERAL FEATURES

1050 Largo / Length (mm)	**410** Fondo / Depth (mm)	**255** Alto / Heigth (mm)	**0** Capacidad / Capacity (L)	**0** Estantes / Shelves
255 Potencia Frig. / Frig Power (W)	**160** Potencia / Power (W)	**45** Espesor aislante costado / Side Insulation thickness (mm)	**3 (25ºC 60%HR)** Clase climática / Climatic class	
0+6 Rango / Range (ºC)	**R-290** Refrigerante / Refrigerant	**230** Voltaje / Voltage (V)	**50** Frecuencia / Frequency (Hz)	**HFO** Espumante / Blowing Agent

Características técnicas y constructivas sujetas a variación sin previo aviso, todas las fotos deben ser consideradas como una referencia / We reserve the right to change specifications without prior notice, all photos must be considered as a reference

SOMOS CORECO
CORECO COLDROOMS · CRC CORECO · CORECO GOURMET

Ctra. Córdoba-Málaga Km.80,800, 14900 Lucena (Córdoba)
Tlf: 00 34 957 50 22 75
Email: info@coreco.es

BCS-4-I

BANDEJA FRÍA SUSHI / PLATEAU RÉFRIGÉRÉ À SUSHI

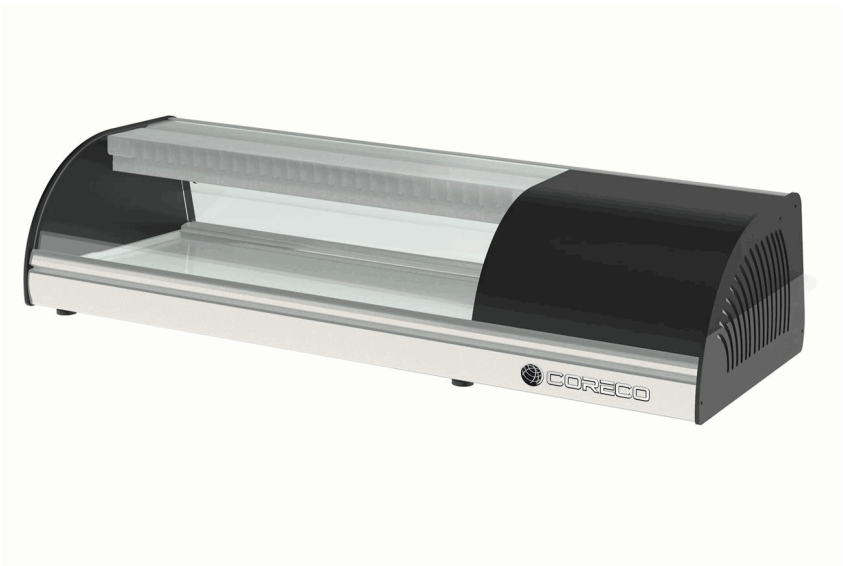

DESCRIPCIÓN

- Exterior en acero inox AISI-304.
- Fondo interior embutido en acero inox AISI-304.
- Cristal curvo templado y securizado.
- Iluminación por LEDs.
- Puertas transparentes correderas.
- Bandeja interior embutida, preparada para platos.
- Reguladores de altura.
- Unidad condensadora ventilada.
- Ajuste de temperatura y descarche por control electrónico digital.
- Aislamiento de poliuretano inyectado, densidad 40 kg/m³, cero efectos ODP and GWP.

DESCRIPTION

- Extérieur en acier inoxydable AISI-304.
- Fond intérieur encastré en acier inoxydable AISI-304.
- Verre bombé trempé et de sécurité.
- Éclairage par LED.
- Portes transparentes coulissantes.
- Plateau intérieur encastré, adapté aux assiettes.
- Réglages en hauteur.
- Unité de condensation ventilée.
- Réglage de la température et du dégivrage par commande électronique numérique.
- Isolation en polyuréthane injecté, densité 40 kg/m³, zéro impact sur l'ODP et le GWP.

CARACTERÍSTICAS GENERALES / CARACTÉRISTIQUES GÉNÉRALES

1050 Largo / Longueur (mm)	**410** Fondo / Profondeur (mm)	**255** Alto / Hauteur (mm)	**0** Capacidad / Capacité (L)	**0** Estantes / Étagères
255 Potencia Frig. / Puissance frigorifique (W)	**160** Potencia / Puissance (W)	**45** Espesor aislante costado / Épaisseur de l'isolation latérale (mm)	**3 (25ºC 60%HR)** Clase climática / Classe climatique	
0+6 Rango / Plage de température (ºC)	**R-290** Refrigerante / Fluide frigorigène	**230** Voltaje / Tension (V)	**50** Frecuencia / Fréquence (Hz)	**HFO** Espumante / Agent moussant

Características técnicas y constructivas sujetas a variación sin previo aviso, todas las fotos deben ser consideradas como una referencia / Caractéristiques techniques et de construction susceptibles d'être modifiées sans préavis. Toutes les photos doivent être considérées comme des références

SOMOS
CORECO
CORECO COLDROOMS
CORECO MEDICAL LAB
CORECO GOURMET

CE RoHS HACCP digital control

Ctra. Córdoba-Málaga Km.80,800, 14900 Lucena (Córdoba)
Tlf: 00 34 957 50 22 75
Email: info@coreco.es

BCS-4-I

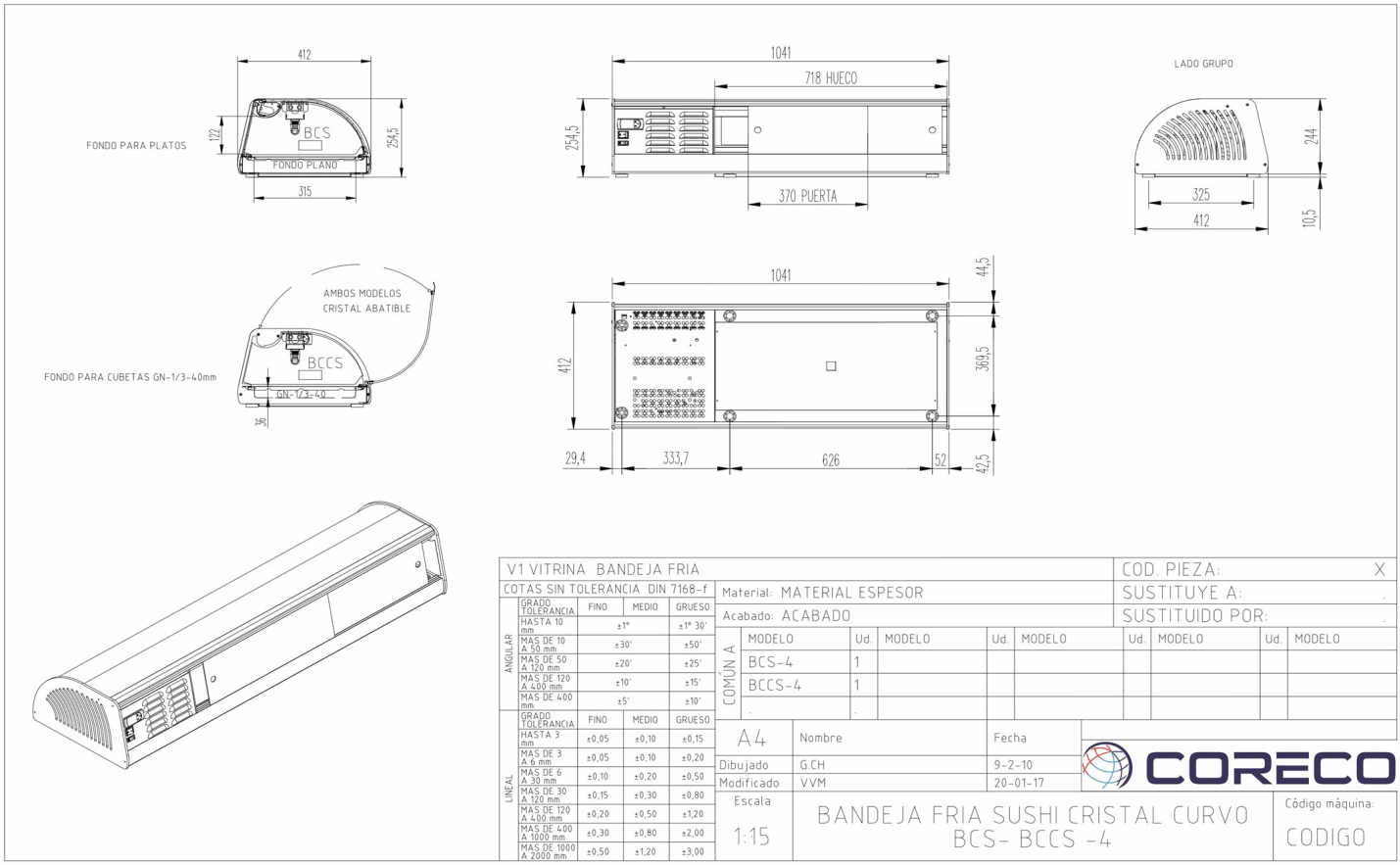

V1 VITRINA BANDEJA FRIA								COD. PIEZA:		X
COTAS SIN TOLERANCIA DIN 7168-f				Material: MATERIAL ESPESOR				SUSTITUYE A:		
				Acabado: ACABADO				SUSTITUIDO POR:		
ANGULAR	GRADO TOLERANCIA	FINO	MEDIO	GRUESO	COMÚN A	MODELO	Ud.	MODELO	Ud.	MODELO	Ud.	MODELO	Ud.	MODELO
	HASTA 10 mm	±1°		±1° 30'		BCS-4	1							
	MAS DE 10 A 50 mm	±30'		±50'		BCCS-4	1							
	MAS DE 50 A 120 mm	±20'		±25'										
	MAS DE 120 A 400 mm	±10'		±15'										
	MAS DE 400 mm	±5'		±10'										
LINEAL	GRADO TOLERANCIA	FINO	MEDIO	GRUESO	A4	Nombre		Fecha						
	HASTA 3 mm	±0,05	±0,10	±0,15	Dibujado	G.CH		9-2-10						
	MAS DE 3 A 6 mm	±0,05	±0,10	±0,20	Modificado	VVM		20-01-17						
	MAS DE 6 A 30 mm	±0,10	±0,20	±0,50	Escala	BANDEJA FRIA SUSHI CRISTAL CURVO BCS- BCCS -4								
	MAS DE 30 A 120 mm	±0,15	±0,30	±0,80	1:15									
	MAS DE 120 A 400 mm	±0,20	±0,50	±1,20										
	MAS DE 400 A 1000 mm	±0,30	±0,80	±2,00										
	MAS DE 1000 A 2000 mm	±0,50	±1,20	±3,00										

CORECO

Código máquina: CODIGO

Características técnicas y constructivas sujetas a variación sin previo aviso, todas las fotos deben ser consideradas como una referencia / We reserve the right to change specifications without prior notice, all photos must be considered as a reference

SOMOS
CORECO
CORECO COLDROOMS
CRC CORECO REFRIGERATION
CORECO GOURMET

CE RoHS HACCP digital control

Ctra. Córdoba-Málaga Km.80,800, 14900 Lucena (Córdoba)
Tlf: 00 34 957 50 22 75
Email: info@coreco.es