BE-200-C-I

ENFRIADOR DE BOTELLAS / CHEST BOTTLE COOLER



DESCRIPCIÓN

- Exterior en acero inoxidable.
- Respaldo en chapa de acero galvanizado.
- Interior en acero inoxidable.
- Puertas inox deslizantes sobre bastidor.
- Cajoneras refrigeradas inox desmontables sobre guías inox telescópicas. sistema autocierre de serie.
- Encimera de acero inoxidable.
- Separadores interiores en alambre de acero plastificado.
- Unidad condensadora ventilada y extraible.
- Evaporador estático.
- Aislamiento de poliuretano inyectado, densidad 40 kg/m³, cero efectos ODP y GWP.
- Control mecánico de temperatura.

DESCRIPTION

- Stainless steel exterior.
- Galvanised steel sheet back panel.
- Stainless steel interior.
- Sliding stainless steel doors on a frame.
- Removable refrigerated stainless steel drawers on telescopic stainless steel runners. Self-closing system as standard.
- Stainless steel worktop.
- Internal dividers made of plastic-coated steel wire.
- Ventilated and removable condenser unit.
- Static evaporator.
- Injected polyurethane insulation, density 40 kg/m³, zero ODP and GWP.
- Mechanical temperature control.

CARACTERÍSTICAS GENERALES / GENERAL FEATURES

1990 Largo / Length (mm)	**550** Fondo / Depth (mm)	**850** Alto / Heigth (mm)	**580** Capacidad / Capacity (L)	**3** Estantes / Shelves
255 Potencia Frig. / Frig Power (W)	**160** Potencia / Power (W)	**40** Espesor aislante costado / Side Insulation thickness (mm)	**5 (40ºC 40%HR)** Clase climática / Climatic class	
+2+8 Rango / Range (ºC)	**R290** Refrigerante / Refrigerant	**230** Voltaje / Voltage (V)	**50** Frecuencia / Frequency (Hz)	**HFO** Espumante / Blowing Agent

Características técnicas y constructivas sujetas a variación sin previo aviso, todas las fotos deben ser consideradas como una referencia / We reserve the right to change specifications without prior notice, all photos must be considered as a reference

SOMOS CORECO

Ctra. Córdoba-Málaga Km.80,800, 14900 Lucena (Córdoba)
Tlf: 00 34 957 50 22 75
Email: info@coreco.es

BE-200-C-I

ENFRIADOR DE BOTELLAS / REFROIDISSEUR DE BOUTEILLES



DESCRIPCIÓN

- Exterior en acero inoxidable.
- Respaldo en chapa de acero galvanizado.
- Interior en acero inoxidable.
- Puertas inox deslizantes sobre bastidor.
- Cajoneras refrigeradas inox desmontables sobre guías inox telescópicas. sistema autocierre de serie.
- Encimera de acero inoxidable.
- Separadores interiores en alambre de acero plastificado.
- Unidad condensadora ventilada y extraible.
- Evaporador estático.
- Aislamiento de poliuretano inyectado, densidad 40 kg/m³, cero efectos ODP y GWP.
- Control mecánico de temperatura.

DESCRIPTION

- Extérieur en acier inoxydable.
- Panneau arrière en tôle d acier galvanisé.
- Intérieur en acier inoxydable.
- Portes coulissantes en acier inoxydable sur châssis.
- Tiroirs réfrigérés en acier inoxydable amovibles sur glissières télescopiques en acier inoxydable. Système de fermeture automatique de série.
- Plan de travail en acier inoxydable.
- Séparateurs intérieurs en fil d acier plastifié.
- Unité de condensation ventilée et amovible.
- Évaporateur statique.
- Isolation en polyuréthane injecté, densité 40 kg/m³, ODP et GWP nuls.
- Régulation mécanique de la température.

CARACTERÍSTICAS GENERALES / CARACTÉRISTIQUES GÉNÉRALES

1990 Largo / Longueur (mm)	**550** Fondo / Profondeur (mm)	**850** Alto / Hauteur (mm)	**580** Capacidad / Capacité (L)	**3** Estantes / Étagères
255 Potencia Frig. / Puissance frigorifique (W)	**160** Potencia / Puissance (W)	**40** Espesor aislante costado / Épaisseur de l'isolation latérale (mm)	**5 (40ºC 40%HR)** Clase climática / Classe climatique	
+2+8 Rango / Plage de température (ºC)	**R290** Refrigerante / Fluide frigorigène	**230** Voltaje / Tension (V)	**50** Frecuencia / Fréquence (Hz)	**HFO** Espumante / Agent moussant

Características técnicas y constructivas sujetas a variación sin previo aviso, todas las fotos deben ser consideradas como una referencia / Caractéristiques techniques et de construction susceptibles d'être modifiées sans préavis. Toutes les photos doivent être considérées comme des références

SOMOS CORECO

Ctra. Córdoba-Málaga Km.80,800, 14900 Lucena (Córdoba)
Tlf: 00 34 957 50 22 75
Email: info@coreco.es

BE-200-C-I

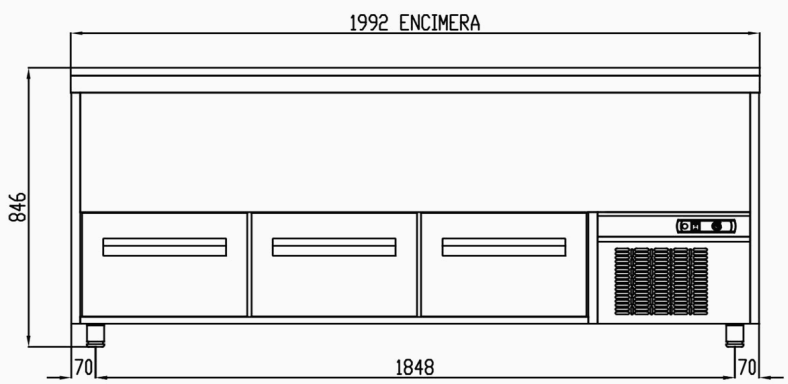

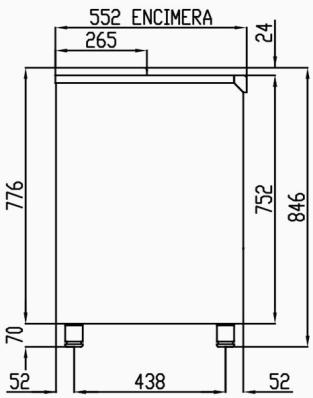

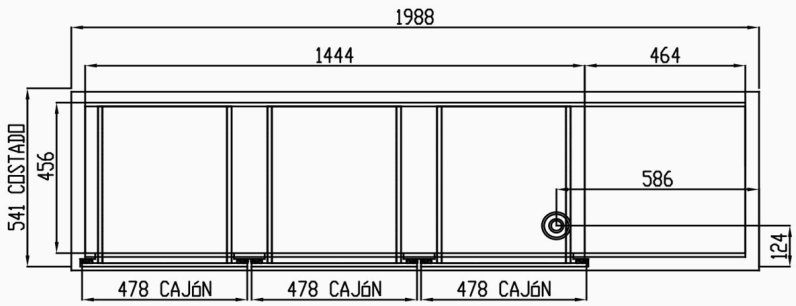

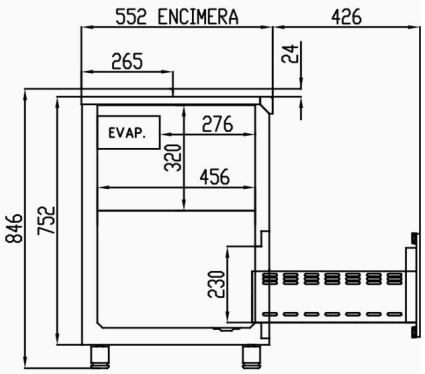

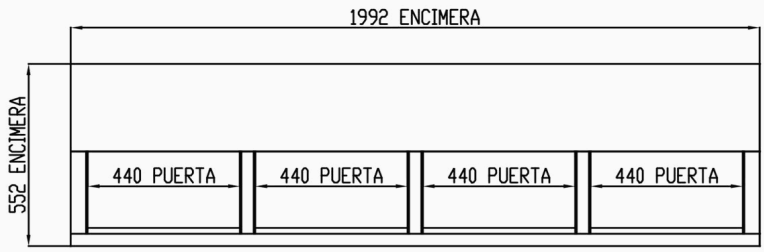

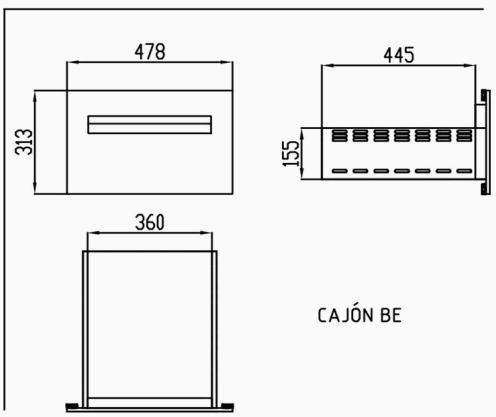

Características técnicas y constructivas sujetas a variación sin previo aviso, todas las fotos deben ser consideradas como una referencia / We reserve the right to change specifications without prior notice, all photos must be considered as a reference

Ctra. Córdoba-Málaga Km.80,800, 14900 Lucena (Córdoba)
Tlf: 00 34 957 50 22 75
Email: info@coreco.es