BEG-200

SERIE ENFRIADOR DE BOTELLAS, FONDO PLANO, BRAZOS RECTOS
BEG/ CHEST BOTTLE COOLER, FRONT ANGLE



BEG-200-EA

CARACTERISTICAS GENERALES

- Exterior e interior, según especificaciones.
- EA = Exterior en acero plastificado e interior en acero galvanizado.
- I = Exterior e interior acero inox AISI-304 18/10.
- Separadores interiores de alambre en acero plastificado.
- Unidad condensadora ventilada y extraíble.
- Aislamiento de poliuretano inyectado, densidad 40 Kg/m³, bajo GWP y cero efecto ODP
- Evaporador estático.
- Control de temperatura.
- Interruptor general ON OFF luminoso.
- Refrigerante R-600a (excepto modelo Subzero R-290)
- Tensión monofásica 230v 50Hz
- Temperatura de trabajo K1(0+7ºC), clase climatica CC2(32ºC 65%H.R.), según EN16902

GENERAL FEATURES

- Exterior and interior according to specifications-
- EA = Plasticized steel exterior and galvanized interior.
- I = AISI-304 18/10 steinless steel exterior and interior.
- Plasticised steel wire interior separators.
- Ventilated, pull-out condenser unit.
- 40 Kg/m³ density polyurethane insulation, low GWP and zero ODP effect
- Static evaporator.
- Temperature control.
- Luminous main switch ON OFF.
- R-600a Refrigerant (except Subzero R-290 model)
- Single phase voltage 230v 50Hz
- Température de fonctionnement K1 (0 + 7 ° C), climatic class CC2 (32 ° C 65% R.H.), according to EN16902

Características técnicas y constructivas sujetas a variación sin previo aviso, todas las fotos deben ser consideradas como una referencia

CORECO S.A. Ctra. Córdoba - Málaga Km. 80,800
Tlfs: +34 957 50 22 75 Fax: +34 957 51 42 98
14900 LUCENA (Córdoba), Spain
info@coreco.es
www.coreco.es

BEG-200

SERIE ENFRIADOR DE BOTELLAS, FONDO PLANO, BRAZOS RECTOS
BEG/ CHEST BOTTLE COOLER. FRONT ANGLE

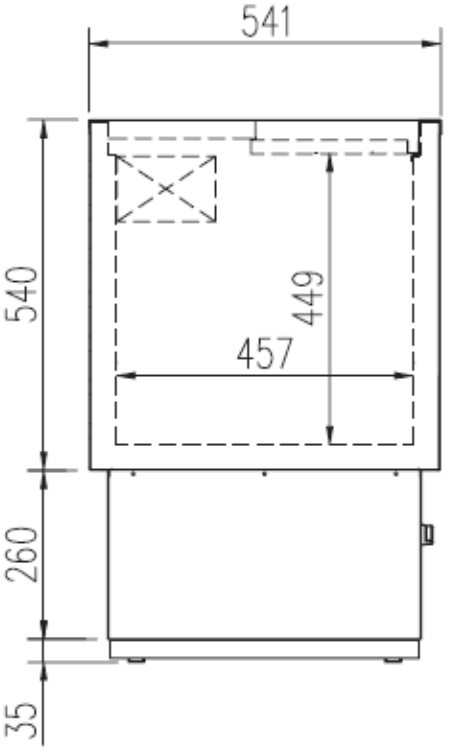

Modelo Model Modèle	Largo Length Longueur mm.	Alto Height Hauteur mm.	Fondo Depth Profondeur mm.	Potencia frigorifica Cooling capacity Puissance frigorifique (W)	Volumen bruto Gross volume Volume Brut (l)	Consumo nominal Nominal Power Consommation nominale (W)	Peso Neto Net Weight Poid Net (Kg)	Puertas Doors Portes (Uds)	Separador Interior Interior separator Séparateurs intérieurs (Uds)
BEG-70	705	840	545	144	129	66	42	1	0
BEG-100	1020	840	545	167	184	111	52	2	1
BEG-150	1510	840	545	236	290	128	68	3	2
BEG-200	2010	840	545	360	389	187	84	4	3
BEG-100-SZ	1020	840	545	369	142	408	52	2	1

Características técnicas y constructivas sujetas a variación sin previo aviso, todas las fotos deben ser consideradas como una referencia

CORECO S.A. Ctra. Córdoba - Málaga Km. 80,800
Tlfs: +34 957 50 22 75 Fax: +34 957 51 42 98
14900 LUCENA (Córdoba), Spain
info@coreco.es
www.coreco.es

BEG-200

SÉRIE REFROIDISSEUR DE BOUTEILLES, FOND PLAT, BRAS DROITS BEG/ CHEST REFROIDISSEUR DE BOUTEILLES, ANGLE AVANT



BEG-200-EA

CARACTÉRISTIQUES GÉNÉRALES

- Extérieur et intérieur, selon les spécifications.
- EA= Extérieur en acier plastifié et intérieur en acier galvanisé.
- I= Acier inoxydable AISI-304 18/10 à l'extérieur et à l'intérieur.
- Entretoises intérieures en acier plastifié.
- Unité de condensation ventilée et amovible.
- Isolation en polyuréthane injecté, densité 40 Kg/m³, faible PRP et effet ODP nul
- Évaporateur statique.
- Contrôle de la température.
- Interrupteur principal lumineux ON OFF.
- Réfrigérant R-600a (sauf modèle Subzero R-290)
- Tension monophasée 230v 50Hz
- Température de fonctionnement K1(0+7ºC), classe climatique CC2 (32ºC 65% H.R.), selon EN16902

Les caractéristiques techniques et constructives peuvent varier sans préavis. Toutes les photos doivent être considérées comme une référence.

CORECO **S.A.** Ctra. Córdoba - Málaga Km. 80,800 Tlfs:+34957 502275 Fax : +34957 5142 98
14900LUCENA(Córdoba),Espagne
info@coreco.es
www.coreco.es

BEG-200

SÉRIE REFROIDISSEUR DE BOUTEILLES, FOND PLAT, BRAS DROITS BEG/ CHEST REFROIDISSEUR DE BOUTEILLES, ANGLE AVANT

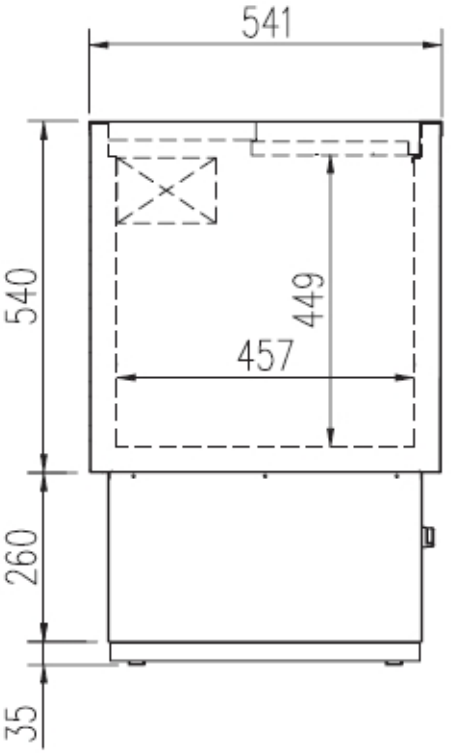

Modelo Model Modèle	Largo Length Longueur mm.	Alto Height Hauteur mm.	Fondo Depth Profondeur mm.	Potencia frigorífica Cooling capacity Puissance frigorifique (W)	Volumen bruto Gross volume Volume Brut (l)	Consumo nominal Nominal Power Consommation nominale (W)	Peso Neto Net Weight Poid Net (Kg)	Puertas Doors Portes (Uds)	Separador Interior Interior separator Séparateurs intérieurs (Uds)
BEG-70	705	840	545	144	129	66	42	1	0
BEG-100	1020	840	545	167	184	111	52	2	1
BEG-150	1510	840	545	236	290	128	68	3	2
BEG-200	2010	840	545	360	389	187	84	4	3
BEG-100-SZ	1020	840	545	369	142	408	52	2	1

Les caractéristiques techniques et constructives peuvent varier sans préavis. Toutes les photos doivent être considérées comme une référence.

CORECO **S.A.** Ctra. Córdoba - Málaga Km. 80,800 Tlfs:+34957 502275 Fax : +34957 5142 98
14900LUCENA(Córdoba),Espagne
info@coreco.es
www.coreco.es