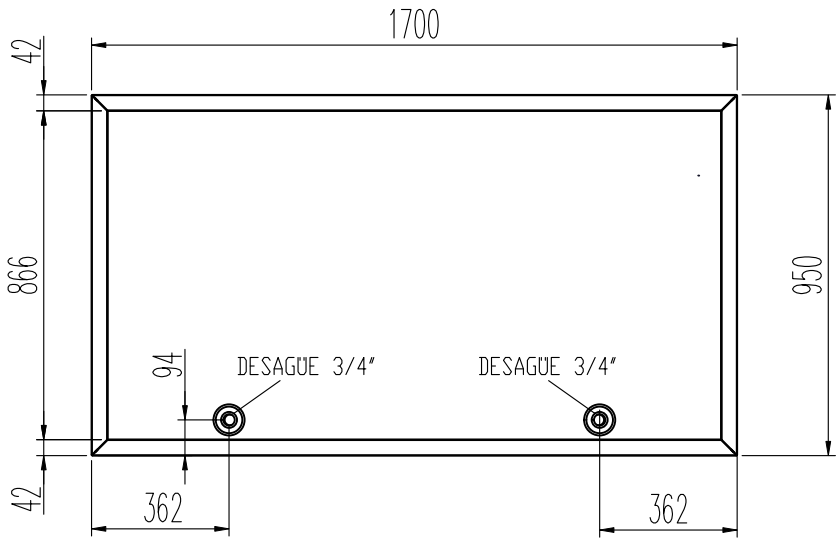

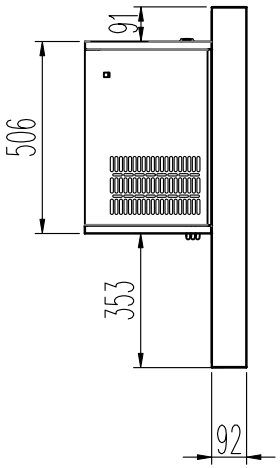

PARTE TRASERA ZONA DE TRABAJO

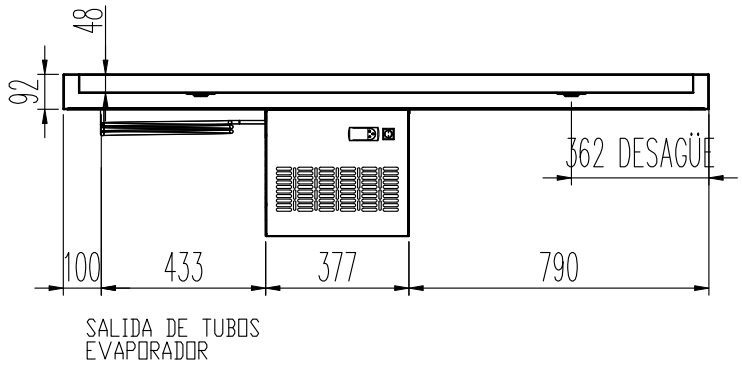

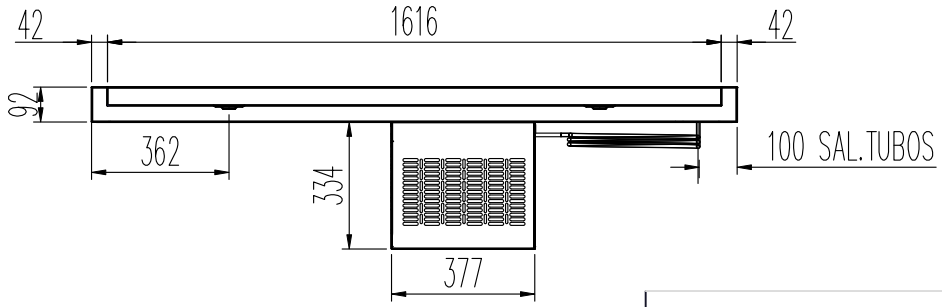

BFP-S = UNIDAD CONDENSADORA INCLUIDA

BNP-S = NEUTRA, SIN FRÍO.

PARTE DELANTERA ZONA DE CLIENTE

Cotas en mm

MATERIAL:	. .						Acabado: XXX				Dibujado: JMRN	19/11/2012
							TIEMPOS (1 unid.)				Modificado: VVM	19/01/2017
COMÚN A	MODELO	Ud.	MODELO	Ud.	MODELO	Ud.	TMC		TMR		COD. PIEZA:	0000000000
	BFP-170-S	1	.	.			TMG		TMP		SUSTITUYE A:	.
	BNP-170-S.	.					TMN		TML		SUSTITUIDO POR:	.
	.	.					TMS4P4					
A4	MOSTRADOR PESCADERÍA											
Escala 1:15	BFP-170-S / BNP-170-S (PRE-INSTALACIóN)										Código máquina: Código	

COREC O