BPLA-6-I

BANDEJA FRÍA TAPAS CRISTAL PLANO / CHILLED TRAY WITH FLAT GLASS LIDS



DESCRIPCIÓN

- Exterior en acero inox AISI-304.
- Fondo interior embutido en acero inox AISI-304.
- Cristal plano templado y securizado.
- Iluminación por LEDs.
- Puertas transparentes abatibles.
- Bandeja interior embutida, preparada para platos.
- Reguladores de altura.
- Unidad condensadora ventilada.
- Ajuste de temperatura y descarche por control electrónico digital.
- Aislamiento de poliuretano inyectado, densidad 40 kg/m³, cero efectos ODP and GWP.

DESCRIPTION

- Exterior in AISI-304 stainless steel.
- Recessed interior base in AISI-304 stainless steel.
- Flat, toughened and safety-rated glass.
- LED lighting.
- Transparent hinged doors.
- Recessed interior tray, designed for plates.
- Height adjusters.
- Ventilated condenser unit.
- Temperature and defrost control via digital electronic control.
- Injected polyurethane insulation, density 40 kg/m³, zero ODP and GWP impact.

CARACTERÍSTICAS GENERALES / GENERAL FEATURES

1400 Largo / Length (mm)	**410** Fondo / Depth (mm)	**315** Alto / Heigth (mm)	**0** Capacidad / Capacity (L)	**0** Estantes / Shelves
255 Potencia Frig. / Frig Power (W)	**167** Potencia / Power (W)	**45** Espesor aislante costado / Side Insulation thickness (mm)	**4 (30ºC 55%HR)** Clase climática / Climatic class	
+4+8 Rango / Range (ºC)	**R-290** Refrigerante / Refrigerant	**230** Voltaje / Voltage (V)	**50** Frecuencia / Frequency (Hz)	**HFO** Espumante / Blowing Agent

Características técnicas y constructivas sujetas a variación sin previo aviso, todas las fotos deben ser consideradas como una referencia / We reserve the right to change specifications without prior notice, all photos must be considered as a reference

SOMOS
CORECO COLDROOMS CRC CORECO GOURMET

Ctra. Córdoba-Málaga Km.80,800, 14900 Lucena (Córdoba)
Tlf: 00 34 957 50 22 75
Email: info@coreco.es

BPLA-6-I

BANDEJA FRÍA TAPAS CRISTAL PLANO / PLATEAU FROID AVEC COUVERCLES EN VERRE PLAT



DESCRIPCIÓN

- Exterior en acero inox AISI-304.
- Fondo interior embutido en acero inox AISI-304.
- Cristal plano templado y securizado.
- Iluminación por LEDs.
- Puertas transparentes abatibles.
- Bandeja interior embutida, preparada para platos.
- Reguladores de altura.
- Unidad condensadora ventilada.
- Ajuste de temperatura y descarche por control electrónico digital.
- Aislamiento de poliuretano inyectado, densidad 40 kg/m³, cero efectos ODP and GWP.

DESCRIPTION

- Extérieur en acier inoxydable AISI-304.
- Fond intérieur encastré en acier inoxydable AISI-304.
- Verre plat trempé et de sécurité.
- Éclairage par LED.
- Portes transparentes battantes.
- Plateau intérieur encastré, adapté aux assiettes.
- Réglages en hauteur.
- Unité de condensation ventilée.
- Réglage de la température et du dégivrage par commande électronique numérique.
- Isolation en polyuréthane injecté, densité 40 kg/m³, zéro impact sur l'ODP et le GWP.

CARACTERÍSTICAS GENERALES / CARACTÉRISTIQUES GÉNÉRALES

1400 Largo / Longueur (mm)	**410** Fondo / Profondeur (mm)	**315** Alto / Hauteur (mm)	**0** Capacidad / Capacité (L)	**0** Estantes / Étagères
255 Potencia Frig. / Puissance frigorifique (W)	**167** Potencia / Puissance (W)	**45** Espesor aislante costado / Épaisseur de l'isolation latérale (mm)	**4 (30ºC 55%HR)** Clase climática / Classe climatique	
+4+8 Rango / Plage de température (ºC)	**R-290** Refrigerante / Fluide frigorigène	**230** Voltaje / Tension (V)	**50** Frecuencia / Fréquence (Hz)	**HFO** Espumante / Agent moussant

Características técnicas y constructivas sujetas a variación sin previo aviso, todas las fotos deben ser consideradas como una referencia / Caractéristiques techniques et de construction susceptibles d'être modifiées sans préavis. Toutes les photos doivent être considérées comme des références

SOMOS
CORECO
CORECO COLDROOMS · CRC CORECO · CORECO GOURMET

Ctra. Córdoba-Málaga Km.80,800, 14900 Lucena (Córdoba)
Tlf: 00 34 957 50 22 75
Email: info@coreco.es

BPLA-6-I

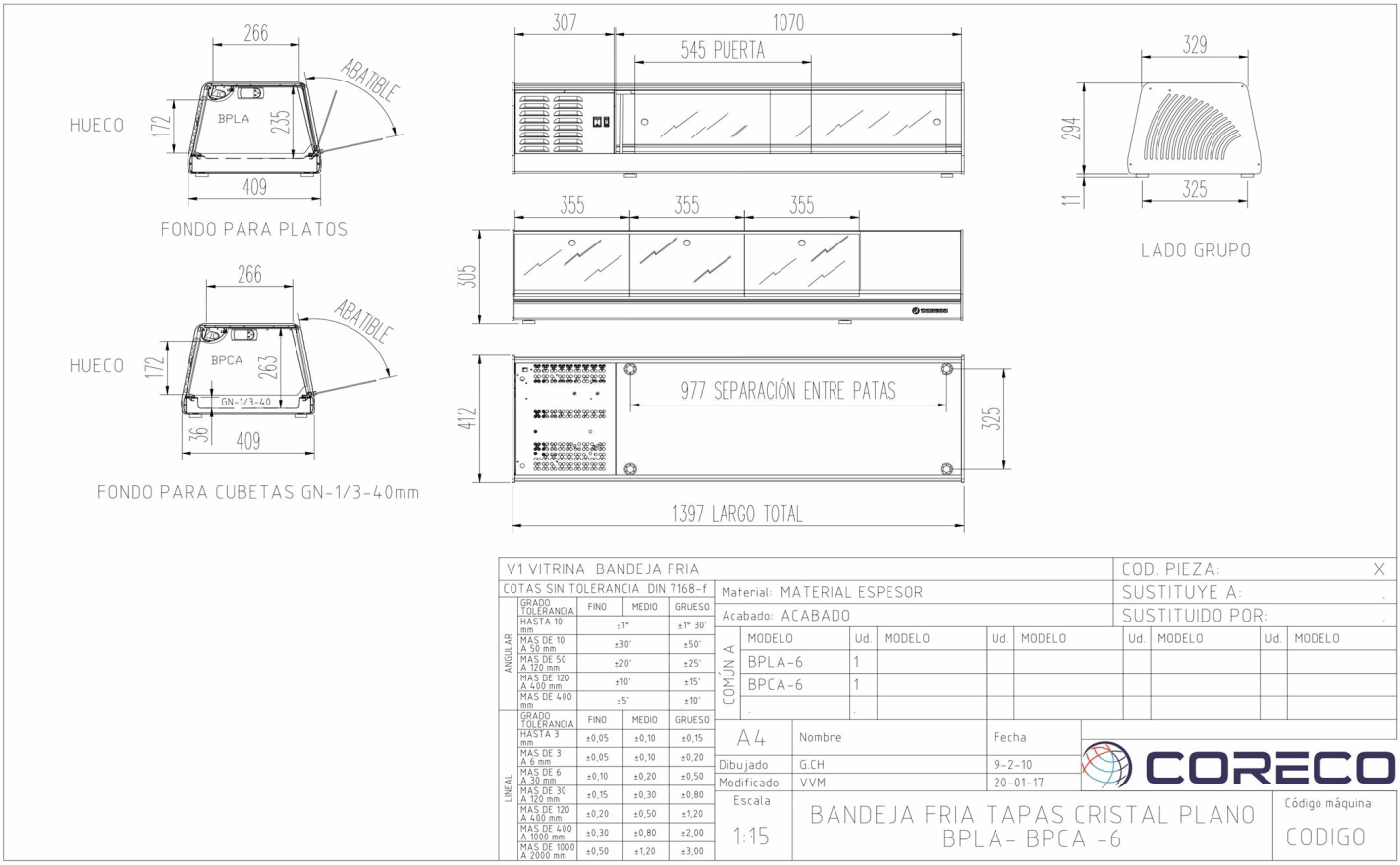

Características técnicas y constructivas sujetas a variación sin previo aviso, todas las fotos deben ser consideradas como una referencia / We reserve the right to change specifications without prior notice, all photos must be considered as a reference

SOMOS
Ctra. Córdoba-Málaga Km.80,800, 14900 Lucena (Córdoba)
Tlf: 00 34 957 50 22 75
Email: info@coreco.es