BVP-120

ENFRIADOR DE BARRILES PREINSTALACIÓN / REMOTE CONDENSER UNIT KEGS COOLER



DESCRIPCIÓN

- Exterior en acero inoxidable.
- Interior en acero inoxidable con aristas curvas y fondo embutido.
- Refuerzo para apoyo y deslizado de los barriles de 50 o 30 litros.
- Puertas de apertura reversible, con sistema de cierre automático y burlete magnético (permanece abierta al superar los 90° de apertura).
- Puerta ciega y respaldo cristal.
- Encimera de acero inoxidable con perímetro de goteo.
- Chasis en tubo de acero inox y patas regulables.
- Evaporador sistema tiro forzado, con recubrimiento epoxi anticorrosión.
- Aislamiento de poliuretano inyectado, densidad 40 kg/m³, cero efectos ODP y GWP.
- Control digital de temperatura, descarches optimizados, alarma por alta temperatura de condensación. Eficiente gestión del consumo de energía.
- Unidad condensadora NO INCLUIDA.
- Control de expansión de refrigerante NO INCLUIDO.

DESCRIPTION

- Stainless steel exterior.
- Stainless steel interior with rounded edges and recessed base.
- Reinforcement for supporting and sliding 50- or 30-litre barrels.
- Reversible doors with automatic closing system and magnetic seal (remains open when the angle exceeds 90°).
- Solid door and glass back panel.
- Stainless steel worktop with drip edge.
- Stainless steel tubular frame and adjustable feet.
- Forced-draught evaporator with anti-corrosion epoxy coating.
- Injected polyurethane insulation, density 40 kg/m³, zero ODP and GWP.
- Digital temperature control, optimised defrost cycles, high condenser temperature alarm. Efficient energy consumption management.
- Condensing unit NOT INCLUDED.
- Refrigerant expansion control NOT INCLUDED.

CARACTERÍSTICAS GENERALES / GENERAL FEATURES

1195 Largo / Length (mm)	**600** Fondo / Depth (mm)	**975** Alto / Heigth (mm)	**2** Capacidad barriles / Kegs capacity (L)	**0** Estantes / Shelves
502 Potencia Frig. / Frig Power (W)	**31** Potencia / Power (W)	**50** Espesor aislante costado / Side Insulation thickness (mm)	**4 (30ºC 55%HR)** Clase climática / Climatic class	
+5+8 Rango / Range (ºC)	Refrigerante / Refrigerant	**230** Voltaje / Voltage (V)	**50/60** Frecuencia / Frequency (Hz)	**HFO** Espumante / Blowing Agent

Características técnicas y constructivas sujetas a variación sin previo aviso, todas las fotos deben ser consideradas como una referencia / We reserve the right to change specifications without prior notice, all photos must be considered as a reference

SOMOS CORECO
CORECO COLDROOMS · CRC CORECO VERTICAL CASE · CORECO GOURMET

CE RoHS HACCP digital control

Ctra. Córdoba-Málaga Km.80,800, 14900 Lucena (Córdoba)
Tlf: 00 34 957 50 22 75
Email: info@coreco.es

BVP-120

ENFRIADOR DE BARRILES PREINSTALACIÓN / REFROIDISSEUR DE FÛTS PRÉINSTALLÉ



DESCRIPCIÓN

- Exterior en acero inoxidable.
- Interior en acero inoxidable con aristas curvas y fondo embutido.
- Refuerzo para apoyo y deslizado de los barriles de 50 o 30 litros.
- Puertas de apertura reversible, con sistema de cierre automático y burlete magnético (permanece abierta al superar los 90° de apertura).
- Puerta ciega y respaldo cristal.
- Encimera de acero inoxidable con perímetro de goteo.
- Chasis en tubo de acero inox y patas regulables.
- Evaporador sistema tiro forzado, con recubrimiento epoxi anticorrosión.
- Aislamiento de poliuretano inyectado, densidad 40 kg/m³, cero efectos ODP y GWP.
- Control digital de temperatura, descarches optimizados, alarma por alta temperatura de condensación. Eficiente gestión del consumo de energía.
- Unidad condensadora NO INCLUIDA.
- Control de expansión de refrigerante NO INCLUIDO.

DESCRIPTION

- Extérieur en acier inoxydable.
- Intérieur en acier inoxydable avec arêtes arrondies et fond encastré.
- Renfort pour le soutien et le glissement des fûts de 50 ou 30 litres.
- Portes à ouverture réversible, avec système de fermeture automatique et joint magnétique (la porte reste ouverte au-delà de 90° d ouverture).
- Porte pleine et paroi arrière vitrée.
- Plan de travail en acier inoxydable avec rebord anti-gouttes.
- Châssis en tubes d acier inoxydable et pieds réglables.
- Évaporateur à circulation forcée, avec revêtement époxy anticorrosion.
- Isolation en polyuréthane injecté, densité 40 kg/m³, indice ODP et GWP nuls.
- Unité de condensation NON FOURNIE.
- Contrôle de détente du fluide frigorigène NON FOURNI.

CARACTERÍSTICAS GENERALES / CARACTÉRISTIQUES GÉNÉRALES

1195 Largo / Longueur (mm)	**600** Fondo / Profondeur (mm)	**975** Alto / Hauteur (mm)	**2** Capacidad barriles / Capacité en barils (L)	**0** Estantes / Étagères
502 Potencia Frig. / Puissance frigorifique (W)	**31** Potencia / Puissance (W)	**50** Espesor aislante costado / Épaisseur de l'isolation latérale (mm)	**4 (30ºC 55%HR)** Clase climática / Classe climatique	
+5+8 Rango / Plage de température (ºC)	Refrigerante / Fluide frigorigène	**230** Voltaje / Tension (V)	**50/60** Frecuencia / Fréquence (Hz)	**HFO** Espumante / Agent moussant

Características técnicas y constructivas sujetas a variación sin previo aviso, todas las fotos deben ser consideradas como una referencia / Caractéristiques techniques et de construction susceptibles d'être modifiées sans préavis. Toutes les photos doivent être considérées comme des références

SOMOS CORECO
CORECO COLDROOMS · CRC CORECO VERTICAL LINE · CORECO GOURMET

CE RoHS HACCP digital control

Ctra. Córdoba-Málaga Km.80,800, 14900 Lucena (Córdoba)
Tlf: 00 34 957 50 22 75
Email: info@coreco.es

BVP-120

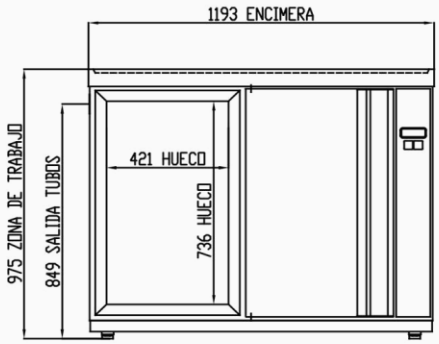

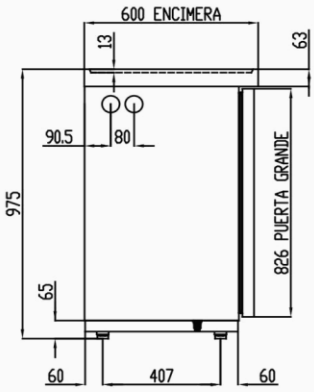

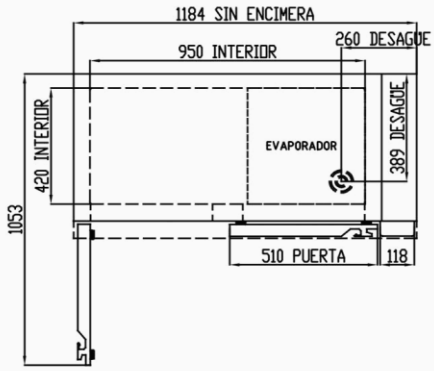

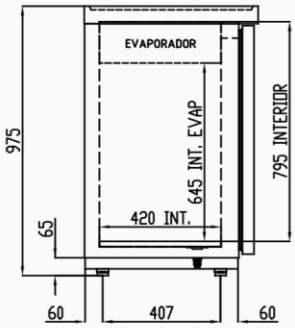

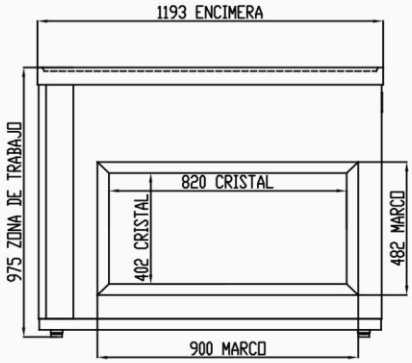

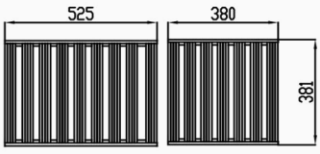

REFUERZO FONDO 380
REFUERZO FONDO 525

Características técnicas y constructivas sujetas a variación sin previo aviso, todas las fotos deben ser consideradas como una referencia / We reserve the right to change specifications without prior notice, all photos must be considered as a reference

SOMOS CORECO
Ctra. Córdoba-Málaga Km.80,800, 14900 Lucena (Córdoba)
Tlf: 00 34 957 50 22 75
Email: info@coreco.es