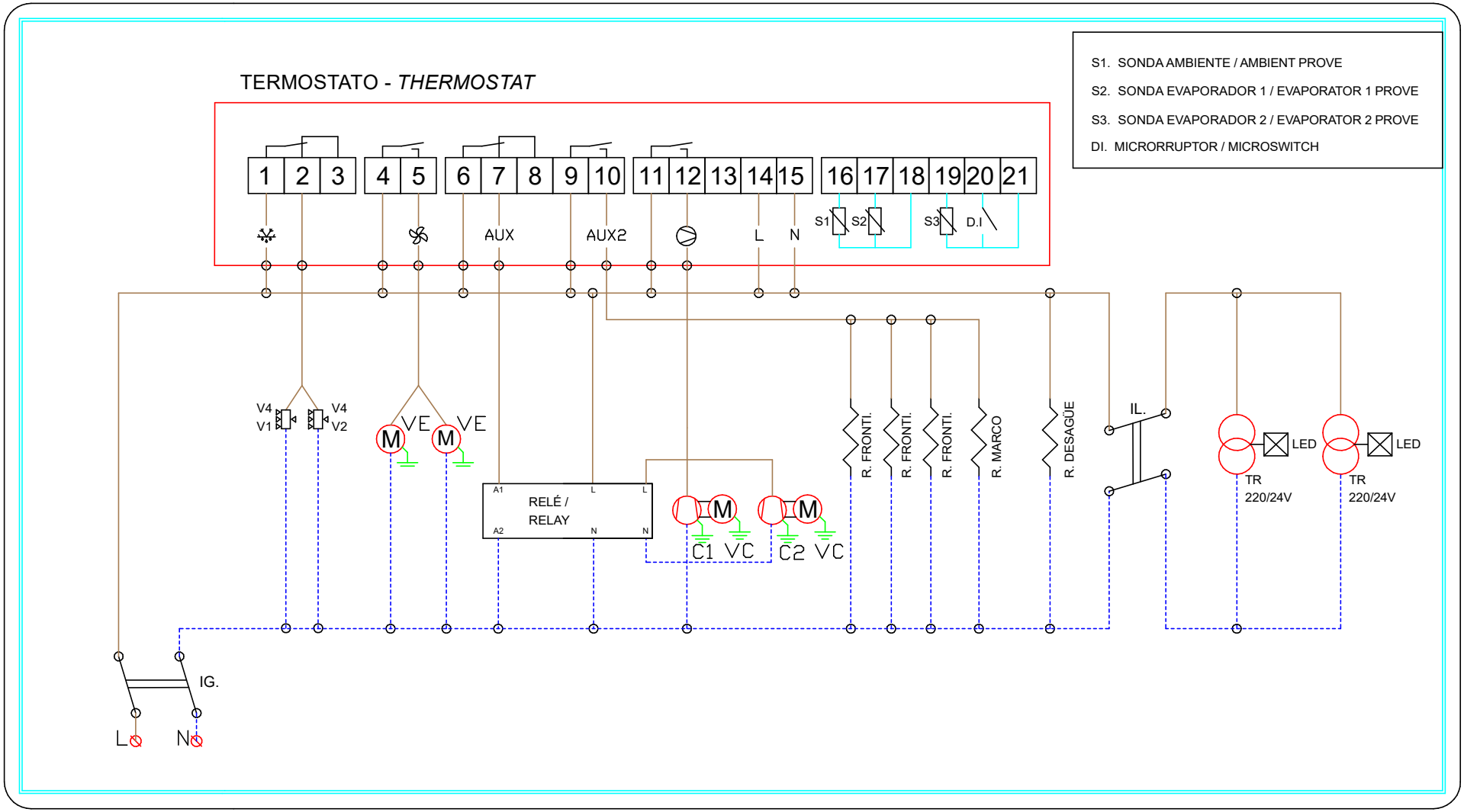

VALVULA 4 VIAS / 4 WAY VALVE

VENTILADOR / FAN

SONDA/ PROBE

COMPRESOR

RESISTENCIA / RESISTANCE

TRANSFORMADOR/ TRANSFORMER

IG. INTERRUPTOR GENERAL / **GENERAL SWITCH**

IL INTERRUPTOR ILUMINACIÓN / **LIGHTING SWITCH**

VE. VENTILADOR EVAPORADOR / EVAPORATOR FAN

VC. VENTILADOR CONDENSADOR / CONDENSER FAN

MODELO	Ud.
.	.
.	.
.	.
.	.

Escala 1:1

A4	Nombre	Fecha
Dibujado	MjOF	25-06-23
Comprobado	.	25-06-23

COTAS SIN TOLERANCIA | T.Máquina | X

Material:

Acabado:

COD.MAQUINA: X

Nº PROYECTO X

COD.PIEZA:

ESQUEMA ELECTRICO EFIMARKET 3C / 4C