CEFIW-2R

VITRINA EFIMARKET FONDO (806MM) VINO/ REFRIGERATION EFIMARKET WINE RANGE DEPTH (806MM)



CEFIW-2R

CARACTERISTICAS GENERALES

• Exterior e interior en acero plastificado negro (exterior madera opcional)
• Ideales para botella de vino horizontal / vertical ajustando dicho estante, gran capacidad de almacenamiento
• Puertas batientes sin marco y frontal completo de cristal con serigrafía mínima negro RAL 9005 con sistema de cierre automático y burlete magnético (permanece abierta al superar los 90º de apertura)
• Sistema antivibración
• Bajo nivel sonoro
• 3 niveles de estantes con frontal de madera de pino maciza
• Led vertical interior en 3000k continuo, que mejora la visibilidad de las botellas
• Refrigeración ventilada
• Bandeja de evaporación automática
• Control digital de temperatura, incorpora alarma de alta temperatura
• Dos rangos de temperatura disponibles: Vino Tinto (+10ºC +18ºC) o Vino Blanco, Rosado y Brut (+4ºC +8ºC)

GENERAL FEATURES

• Exterior and interior in black plastic-coated steel (exterior wood optional)
• Ideal for horizontal / vertical wine bottle by adjusting said shelf, large storage capacity
• Frameless swing doors and full glass front with minimal black RAL 9005 screen printing with automatic closing system and magnetic gasket (remains open when opening more than 90º)
• Anti-vibration system
• Low sound level
• 5 levels of shelves with solid pine wood front
• Interior vertical LED in 3000k continuous, which improves the visibility of the bottles
• Ventilated cooling
• Automatic evaporation tray
• Digital temperature control, incorporates high temperature alarm
• Two temperature ranges available: Red Wine (+10ºC +18ºC) or White, Rosé and Brut Wine (+4ºC +8ºC)

Características técnicas y constructivas sujetas a variación sin previo aviso, todas las fotos deben ser consideradas como una referencia

CORECO S.A. Ctra. Córdoba - Málaga Km. 80,800
Tlfs: +34 957 50 22 75 Fax: +34 957 51 42 98
14900 LUCENA (Córdoba), Spain
info@coreco.es
www.coreco.es

CEFIW-2R

VITRINA EFIMARKET FONDO (806MM) VINO/ REFRIGERATION EFIMARKET WINE RANGE DEPTH (806MM)

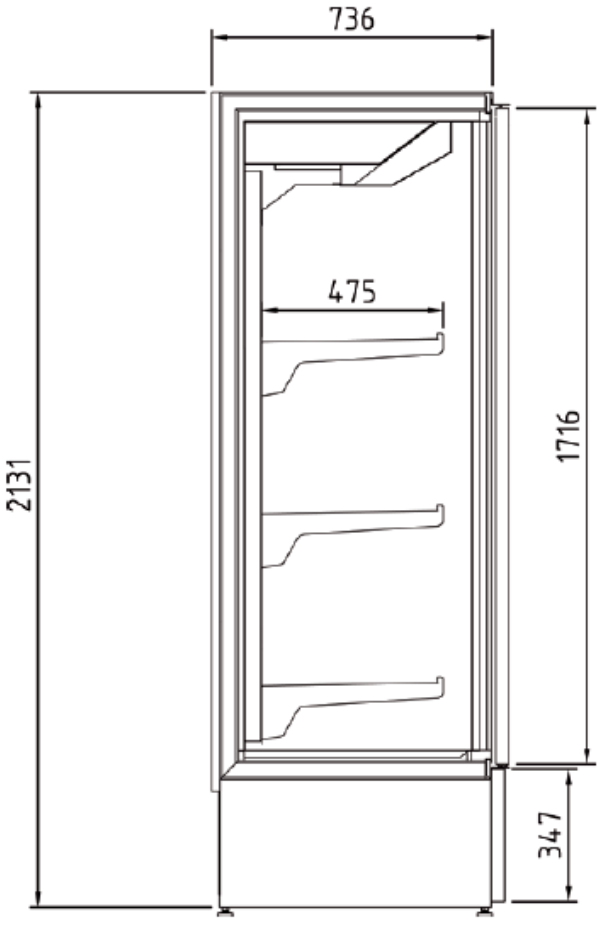

Modelo / Model / Modelé	Longitud (con costados) / Length (with sides) / Longueur (avec côtés)	Área estantes refrigerados / Refrigerated shelf area / Zone d´étagères réfrigérées	Superficie total exposicion / Total display area / Surface totale d'exposition	Volumen neto / Net volume / Volume net	Volumen bruto / Gross volume / Volume brut	Estantes / Shelves / Étagèrées	Puertas / Doors / Portes	Potencia frigorifica / Cooling capacity / Puissance frigorifique	Consumo nominal / Nominal Power / Consommation nominale	Refrigerante / Refrigerant / Réfrigérant
	(mm)	m2	(TDA)	(L)	(L)	Uds. Units	Uds. Units	(W)	(W)	
CEFI 1R	642	1,20	0,84	430	461	4	1	555	1132	R-290
CEFI 2R	1282	2,72	1,68	859	1010	4	2	1192	1508	R-290
CEFI 3R	1925	4,29	2,52	1253	1570	8	3	1528	1945	R-290
CEFI 4R	2567	5,82	3,30	1667	2128	8	4	2384	3016	R-290

Características técnicas y constructivas sujetas a variación sin previo aviso, todas las fotos deben ser consideradas como una referencia

CORECO S.A. Ctra. Córdoba - Málaga Km. 80,800
Tlfs: +34 957 50 22 75 Fax: +34 957 51 42 98
14900 LUCENA (Córdoba), Spain
info@coreco.es
www.coreco.es

CEFIW-2R

VITRINE EFIMARKET VIN GAMME PROFONDEUR (806MM) VIN/ RÉFRIGÉRATION EFIMARKET VIN GAMME PROFONDEUR (806MM)



CEFIW-2R

CARACTÉRISTIQUES GÉNÉRALES

- Extérieur et intérieur en acier plastifié noir (extérieur et intérieur)

bois optionnel)

- Idéal pour le montage horizontal/vertical de bouteilles de vin

une telle étagère, une grande capacité de stockage

- Portes battantes sans cadre et façade entièrement vitrée avec sérigraphie noire RAL 9005 minimum, avec système de fermeture automatique et joint magnétique (reste ouvert au-delà de 90º d'ouverture).
- Système anti-vibration
- Faible niveau sonore
- 3 niveaux d'étagères avec façades en pin massif
- LED verticales d'intérieur en 3000k continu, ce qui améliore la qualité de l'image.

visibilité des bouteilles

- Refroidissement ventilé
- Plateau d'évaporation automatique
- Contrôle numérique de la température, avec alarme de température élevée

température

- Deux gammes de température disponibles : Vin rouge (+10ºC) et Vin rouge (+10ºC).

+18ºC) ou les vins blancs, rosés et bruts +4ºC +8ºC).

Les caractéristiques techniques et constructives peuvent varier sans préavis. Toutes les photos doivent être considérées comme une référence.

CORECO **S.A.** Ctra. Córdoba - Málaga Km. 80,800 Tlfs:+34957 502275 Fax : +34957 5142 98
14900LUCENA(Córdoba),Espagne
info@coreco.es
www.coreco.es

CEFIW-2R

VITRINE EFIMARKET VIN GAMME PROFONDEUR (806MM) VIN/ RÉFRIGÉRATION EFIMARKET VIN GAMME PROFONDEUR (806MM)

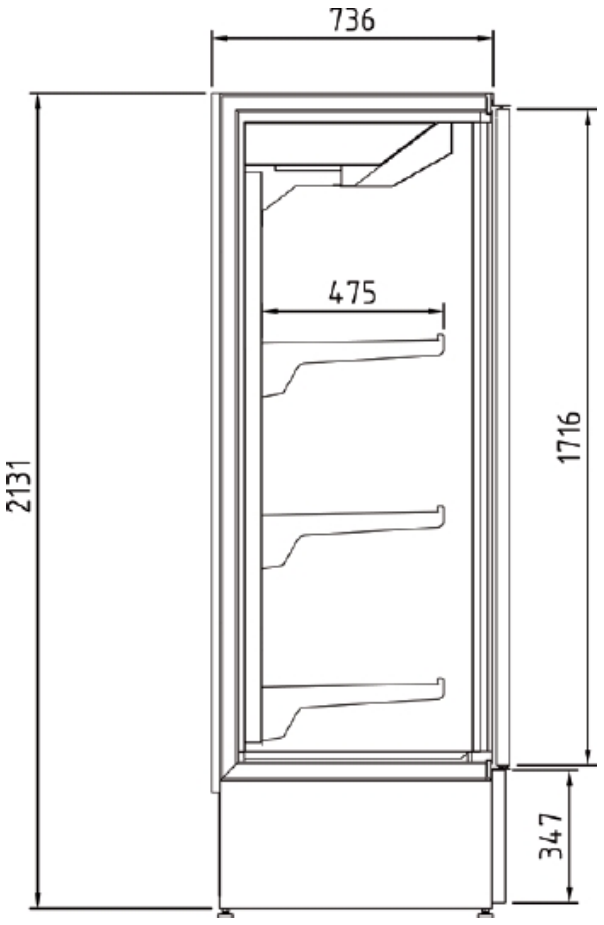

Modelo / Model / Modelé	Longitud (con costados) / Length (with sides) / Longueur (avec côtés)	Área estantes refrigerados / Refrigerated shelf area / Zone d´étagères réfrigérées	Superficie total exposicion / Total display area / Surface totale d'exposition	Volumen neto / Net volume / Volume net	Volumen bruto / Gross volume / Volume brut	Estantes / Shelves / Étagèrées	Puertas / Doors / Portes	Potencia frigorífica / Cooling capacity / Puissance frigorifique	Consumo nominal / Nominal Power / Consommation nominale	Refrigerante / Refrigerant / Réfrigérant
	(mm)	m2	(TDA)	(L)	(L)	Uds. Units	Uds. Units	(W)	(W)	
CEFI 1R	642	1,20	0,84	430	461	4	1	555	1132	R-290
CEFI 2R	1282	2,72	1,68	859	1010	4	2	1192	1508	R-290
CEFI 3R	1925	4,29	2,52	1253	1570	8	3	1528	1945	R-290
CEFI 4R	2567	5,82	3,30	1667	2128	8	4	2384	3016	R-290

Les caractéristiques techniques et constructives peuvent varier sans préavis. Toutes les photos doivent être considérées comme une référence.

CORECO **S.A.** Ctra. Córdoba - Málaga Km. 80,800 Tlfs:+34957 502275 Fax : +34957 5142 98
14900LUCENA(Córdoba),Espagne
info@coreco.es
www.coreco.es