CVEG-10-R

ÂNGULOS VITRINA EXPOSITORA MODULAR CVEG-10/ SERVE OVER COUNTER MODULAR LINE CVEG-10

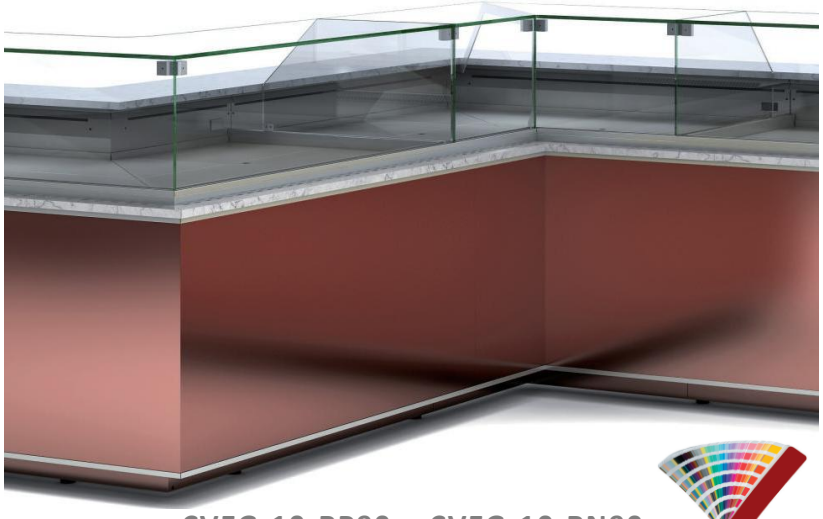

CVEG-10-RP90 + CVEG-10-RN90



CMCT-70-VEG

CARACTERISTICAS GENERALES

• Máxima visibilidad del producto expuesto
• Plano exposición, elevado sin inclinación, en acero inox AISI-304
• Costados (30 mm) y frontal, en dos acabados disponibles: DM hidrófugo + PVC o lacado alto brillo metalizado (incluidos en el precio)
• Encimera de trabajo en cuarzo tecnológico, color blanco, con iluminación LED 4000K sobre el plano de exposición
• Cristales templados

RP90 / RN90

• Ángulos refrigerados sin reserva frigorífica
• Compatibles con módulos CVEG-10 Y CVEGPC-10
• Evaporador ventilado con tratamiento epoxi anti -corrosión de serie
• Condensación ventilada
• Control electrónico de temperatura
• Indicador de temperatura
• Descharche automático
• Evaporación automática de serie
• Clase climática 4 (30°C 55%) régimen M1 (-1/+5°C)

CMCVEG

• Mueble caja con cajón, estante y enchufe (excepto en ángulos)
• Todas las decoraciones al mismo precio

MCT-70-VEG

• Exterior en madera MDF hidrofuga segun color
• Interior en acero prepintado
• 4 Estantes de cristal regulables en inclinación
• De serie: Luz vertical LED
• Gran visibilidad de producto, laterales y frontal acrista-lados
• Lacado segun color RAL

GENERAL FEATURES

• Maximum display area
• Stainless steel AISI-304 display area, elevated without tilt
• Sides (30 mm) and front, available in two finishes: DM + waterproof PVC
or lacquered high gloss metallic (included in price)
• White technological quartz countertop, with 4000K LED lighting over the display area
• Tempered glass

RP90 / RN90

• Refrigerated angles, without cooling storage area
• Compatibles with CVEG-10 Y CVEGPC-10 modules
• Ventilated evaporator with anti corrosion epoxi treated as standard
• Ventilated condensation
• Electronic temperature controller
• External thermometer
• Auto defrost
• Standard automatic evaporation
• Climate class 4 (30°C 55%) regime M1 (-1/+5°C)

CMCVEG

• Cash counters with shelve, drawer and plug (ecept angles)
• All decorations included in price

MCT-70-VEG

• MDF wood exterior water leak according to color
• Prepainted steel interior
• 4 Glass shelves adjustable in inclination
• Standard: LED vertical light
• High product visibility, side and front glazing
• Lacquered according to RAL color

Características técnicas y constructivas sujetas a variación sin previo aviso, todas las fotos deben ser consideradas como una referencia

CORECO S.A. Ctra. Córdoba - Málaga Km. 80,800
Tlfs: +34 957 50 22 75 Fax: +34 957 51 42 98
14900 LUCENA (Córdoba), Spain
info@coreco.es
www.coreco.es

CVEG-10-R

ÂNGULOS VITRINA EXPOSITORA MODULAR CVEG-10/ SERVE OVER COUNTER MODULAR LINE CVEG-10

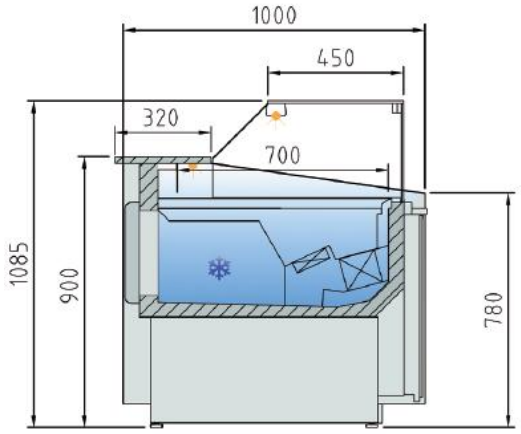

CVEG-10

Modelo Model Modèle	Largo Length Longueur (mm)	Alto Height Hauteur (mm)	Fondo Depth Profondeur (mm)	Superficie de exposición Display area Surface d´exposition (m^3)	Superficie total de exposición (TDA) Total display area (TDA) Surface totale de l´exposition (TDA) (m^3)	Cámara VE Storage VE Stockage VE (m^3)	Puertas Doors Portes (Uds)	Potencia frig. Frig. Power Puissance frig. (W)	Consumo Consumption Consommation (W)	Refrigerante Coolant Réfrigérant
CVEG-10-RN90	1440	1085	1440	1,14	0,9	-	0	583	926	R-290
CVEG-10-RP90	1430	1085	1430	1,21	1,28	-	0	583	957	R-290
CMCVEG-10-10	1000	900	1030	0,92	-	-	-	-	-	
CMCT-70-VEG	700	1850	700	1,68	-	-	-	-	24	

Características técnicas y constructivas sujetas a variación sin previo aviso, todas las fotos deben ser consideradas como una referencia

CORECO S.A. Ctra. Córdoba - Málaga Km. 80,800
Tlfs: +34 957 50 22 75 Fax: +34 957 51 42 98
14900 LUCENA (Córdoba), Spain
info@coreco.es
www.coreco.es

CVEG-10-R

ÂNGULOS VITRINA EXPOSITORA MODULAR CVEG-10/ SERVE OVER COUNTER MODULAR LINE CVEG-10

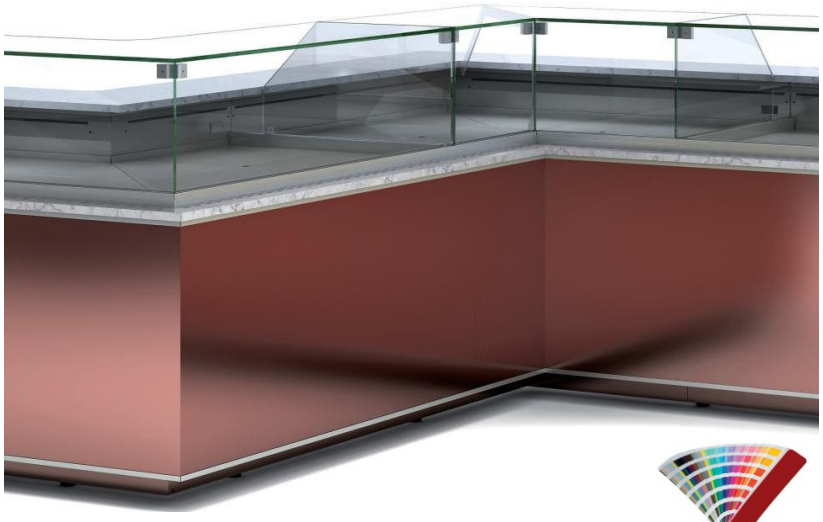

CVEG-10-RP90+ CVEG-10-RN90



CMCT-70-VEG

CARACTÉRISTIQUES GÉNÉRALES

- Visibilité maximale du produit exposé
- Plan d'exposition, relevé sans inclinaison, en acier inoxydable AISI-304
- Côtés (30 mm) et façade, en deux finitions disponibles : MDF + PVC imperméable ou laque métallisée brillante (incluse dans le prix).
- Plan de travail quartz, blanc, avec éclairage LED 4000K sur la surface d'affichage.
- Verre trempé

RP90 / RN90

- Angles réfrigérés sans réserve réfrigérée
- Compatible avec les modules CVEG-10 et CVEGPC-10
- Évaporateur ventilé avec traitement époxy anticorrosion standard
- Condensation ventilée
- Contrôle électronique de la température
- Indicateur de température
- Dégivrage automatique
- Évaporation automatique en standard
- Classe climatique 4 (30°C 55%) régime M1 (-1/+5°C)

CMCVEG

- Caisson avec tiroir, étagère et prise (sauf pour les meubles d'angle)
- Toutes les décorations au même prix

MCT-70-VEG

- Extérieur en bois MDF hydrofuge selon la couleur
- Intérieur en acier prélaqué
- 4 tablettes en verre réglables en inclinaison
- Standard : éclairage vertical LED
- Haute visibilité du produit, acrista-lados latéraux et frontaux
- Laqué selon la couleur RAL

Les caractéristiques techniques et constructives peuvent varier sans préavis. Toutes les photos doivent être considérées comme une référence.

CORECO **S.A.** Ctra. Cordoba - Malaga Km. 80,800 Tlfs:+34957 502275 Fax : +34957 5142 98
14900LUCENA(Córdoba),Espagne
info@coreco.es
www.coreco.es

CVEG-10-R

ÂNGULOS VITRINA EXPOSITORA MODULAR CVEG-10/ SERVE OVER COUNTER MODULAR LINE CVEG-10

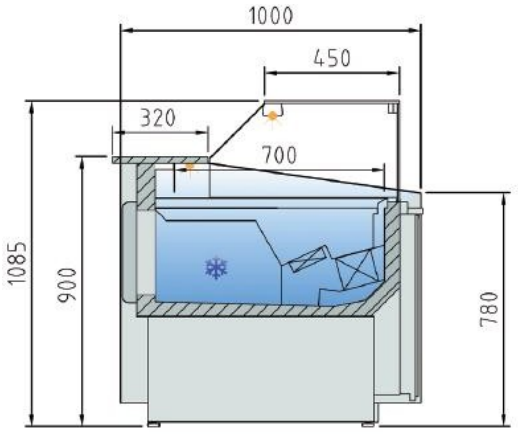

CVEG-10

Modelo Model Modèle	Largo Length Longueur (mm)	Alto Height Hauteur (mm)	Fondo Depth Profondeur (mm)	Superficie de exposición Display area Surface d´exposition (m^3)	Superficie total de exposición (TDA) Total display area (TDA) Surface totale de l´exposition (TDA) (m^3)	Cámara VE Storage VE Stockage VE (m^3)	Puertas Doors Portes (Uds)	Potencia frig. Frig. Power Puissance frig. (W)	Consumo Consumption Consommation (W)	Refrigerante Coolant Réfrigérant
CVEG-10-RN90	1440	1085	1440	1,14	0,9	-	0	583	926	R-290
CVEG-10-RP90	1430	1085	1430	1,21	1,28	-	0	583	957	R-290
CMCVEG-10-10	1000	900	1030	0,92	-	-	-	-	-	
CMCT-70-VEG	700	1850	700	1,68	-	-	-	-	24	

Les caractéristiques techniques et constructives peuvent varier sans préavis. Toutes les photos doivent être considérées comme une référence.

CE RoHS HACCP digital control

CORECO **S.A.** Ctra. Cordoba - Malaga Km. 80,800 Tlfs:+34957 502275 Fax : +34957 5142 98

14900LUCENA(Córdoba),Espagne

info@coreco.es

www.coreco.es