CSVEST-12-C

VITRINA EXPOSITORA MODULAR CSVEST-12-C/ SERVE OVER COUNTER MODULAR LINE CSVEST-12-C



CSVEST-12-250-C

CARACTERISTICAS GENERALES

• Vitrina remota de servicio asistido para conectar a unidad motocondensadora o central frigorífica.
• Cristal frontal templado securizado elevable
• Encimera de trabajo en acero inoxidable AISI-304
• Sin estante de cristal intermedio
• Perfileria en aluminio anodizado
• Exterior: zócalo inferior en RAL 9005, franja superior e inferior en chapa a elegir de colores disponibles
• Interior pintado en epoxi blanco RAL 9003
• Salida de tuberías por parte inferior
• Evaporador HFC con recubrimiento anticorrosión acabado epoxi
• Juego de válvula solenoide y de expansión termostática R-449A / R-448A o R-134a
• Desescarche natural del evaporador
• Ventiladores electromecánicos
• Control electrónico e indicador de temperatura en parte delantera de plano de exposición
• Iluminación LED 24v 4000k en encimera superior
• Temperatura de producto, según EN-ISO-23953:
• M1: -1º+5ºC, apropiado para carnes y embutidos
• Clase climática 4 (30ºC, 55 %H.R)
• Laterales visión incluidos en el precio (espesor 40mm), opcional panorámicos (espesor 20mm)
• El paragolpes de tubo es opcional en todos los modelos (no incluido de serie)
• Se recomienda canalizar el agua de descarche hasta acometida de aguas
• Refrigeración por otros gases: CONSULTAR

GENERAL FEATURES

• Serve over counter ready to connect to condensing unit or refrigeration plant
• Tempered securized liftable frontal glass
• Worktop in stainless steel AISI 304
• Without intermediate glass shelf
• Anodized aluminum profiling
• As standard: plinth in colour RAL 9005, inferior and superior decorative stripe choose from available colours
• Interior painted in white epoxy RAL 9003
• Pipe outlet by bottom
• HFC evaporator with epoxy finish anti-corrosion coating
• R-449A / R-448A or R-134a solenoid and thermostatic expansion valves kit
• Adjustable shelves in height and angle, with 40 mm price holders included
• Natural defrost of evaporator
• Electromechanic fans
• Electronic control and temperature indicator in exposition deck
• 24v LED lighting on superior worktop in 4000k colour
• Product temperature, according to EN-ISO-23953:
• M1: -1º+5ºC, suitable for meat and sausages
• Climatic class 4 (30ºC, 55% H.R)
• Side view included in the price (thickness 40mm), optional panoramic (thickness 20mm)
• Stainless steel bumper is an optional in every model (standard not included)
• It is recommended to channel the defrost water to water supply or automatic
• Cooling by other gases: CONSULT

Características técnicas y constructivas sujetas a variación sin previo aviso, todas las fotos deben ser consideradas como una referencia

CORECO S.A. Ctra. Córdoba - Málaga Km. 80,800
Tlfs: +34 957 50 22 75 Fax: +34 957 51 42 98
14900 LUCENA (Córdoba), Spain
info@coreco.es
www.coreco.es

CSVEST-12-C

VITRINA EXPOSITORA MODULAR CSVEST-12-C/ SERVE OVER COUNTER MODULAR LINE CSVEST-12-C

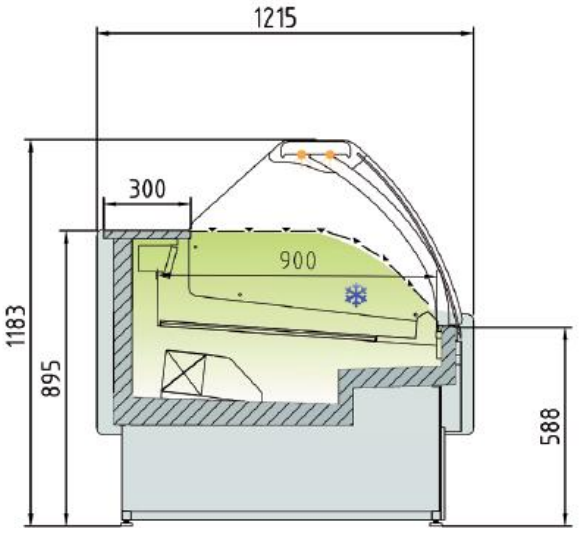

Modelo / Model / Modelé	Longitud (sin costados) / Length (without sides) / Longueur (sans côtés)	Área estantes refrigerados m2 / Refrigerated shelf area m2 / Zone d´étagères réfrigérées	Superficie total exposicion (TDA) / Total display area (TDA) / Surface totale d'exposition (TDA)	Volumen neto / Net volume / Volume net (L)
CSVEST-12-125-C	1250	1,05	1,00	241
CSVEST-12-156-C	1563	1,31	1,61	302
CSVEST-12-187-C	1875	1,57	1,50	362
CSVEST-12-250-C	2500	2,10	2,00	482
CSVEST-12-312-C	3125	2,62	2,50	603
CSVEST-12-375-C	3750	3,14	3,01	724
CSVEST-12-AP90-C	1562	1,31	1,35	302

Características técnicas y constructivas sujetas a variación sin previo aviso, todas las fotos deben ser consideradas como una referencia

CORECO S.A. Ctra. Córdoba - Málaga Km. 80,800
Tlfs: +34 957 50 22 75 Fax: +34 957 51 42 98
14900 LUCENA (Córdoba), Spain
info@coreco.es
www.coreco.es

CSVEST-12-C

VITRINE MODULAIRE CSVEST-12-C/ SERVIR AU COMPTOIR LIGNE MODULAIRE CSVEST-12-C



CSVEST-12-250-C

CARACTÉRISTIQUES GÉNÉRALES

- Vitrine assistée par un service à distance pour la connexion à le groupe de condensation du moteur ou l'unité centrale de réfrigération.
- Verre avant trempé sécurisant relevable
- Plan de travail en acier inoxydable AISI-304
- Sans tablette intermédiaire en verre
- Profilés en aluminium anodisé
- Extérieur : plinthe inférieure en RAL 9005, bande supérieure et inférieure en RAL 9005, bande supérieure et inférieure en RAL 9005 plaque de fond dans un choix de couleurs disponibles
- Intérieur peint en époxy blanc RAL 9003
- Sortie du tuyau de fond
- Évaporateur HFC avec revêtement anticorrosion finition époxy
- Kit électrovanne et détendeur thermostatique R-449A / R-448A ou R-134a
- Dégivrage naturel de l'évaporateur
- Ventilateurs électromécaniques
- Contrôle électronique et indicateur de température en partie plan d'exposition frontal
- Eclairage LED 24v 4000k sur le dessus du plan de travail
- Température du produit, conformément à la norme EN-ISO-23953 :
- M1 : -1º+5ºC, convient aux viandes et aux saucisses.
- Classe climatique 4 (30ºC, 55 % H.R.)
- Les faces de vision sont incluses dans le prix (épaisseur 40mm), option panoramique (20mm d'épaisseur)
- Le pare-chocs tubulaire est disponible en option sur tous les modèles. (non inclus en standard)
- Il est recommandé d'acheminer l'eau de dégivrage vers le raccord d'eau.
- Refroidissement par d'autres gaz : CONSULTER

Les caractéristiques techniques et constructives peuvent varier sans préavis. Toutes les photos doivent être considérées comme une référence.

CORECO **S.A.** Ctra. Córdoba - Málaga Km. 80,800 Tlfs:+34957 502275 Fax : +34957 5142 98
14900LUCENA(Córdoba),Espagne
info@coreco.es
www.coreco.es

CSVEST-12-C

VITRINE MODULAIRE CSVEST-12-C/ SERVIR AU COMPTOIR LIGNE MODULAIRE CSVEST-12-C

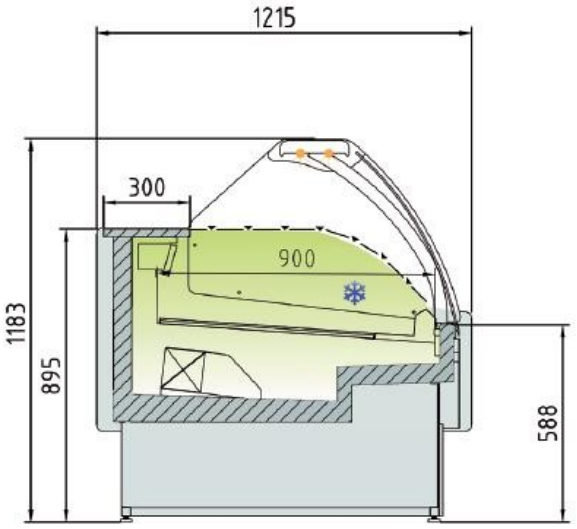

Modelo / Model / Modelé	Longitud (sin costados) / Length (without sides) / Longueur (sans côtés)	Área estantes refrigerados m2 / Refrigerated shelf area m2 / Zone d´étagères réfrigérées	Superficie total exposicion (TDA) / Total display area (TDA) / Surface totale d'exposition (TDA)	Volumen neto / Net volume / Volume net (L)
CSVEST-12-125-C	1250	1,05	1,00	241
CSVEST-12-156-C	1563	1,31	1,61	302
CSVEST-12-187-C	1875	1,57	1,50	362
CSVEST-12-250-C	2500	2,10	2,00	482
CSVEST-12-312-C	3125	2,62	2,50	603
CSVEST-12-375-C	3750	3,14	3,01	724
CSVEST-12-AP90-C	1562	1,31	1,35	302

Les caractéristiques techniques et constructives peuvent varier sans préavis. Toutes les photos doivent être considérées comme une référence.

CORECO **S.A.** Ctra. Córdoba - Málaga Km. 80,800 Tlfs:+34957 502275 Fax : +34957 5142 98
14900LUCENA(Córdoba),Espagne
info@coreco.es
www.coreco.es