# CVE-8

## VITRINA EXPOSITORA REFRIGERADA / SERVE OVER COUNTER



CVE-8-R



CVE-8-C

## CARACTERISTICAS GENERALES

- Exterior e interior en chapa de acero plastificada
- Plano exposición y encimera en acero inox. AISI-304
- Bandejas plano de exposición lisas, con escalón sobre demanda
- Costados de 30 mm en ABS inyectado
- Perfilería en aluminio anodizado.
- Paragolpes en la parte delantera
- Cristal frontal templado y abatible, dos versiones disponibles
- Estante de cristal intermedio iluminado, no refrigerado
- Iluminación estándar LED: encimera superior, estante y frontal bajo
- Aislamiento de poliuretano inyectado, libre CFCs, densidad 40 Kg/m3
- Reserva refrigerada con puertas, hueco 440x270 (excepto modelo neutro)
- Evaporador estático tratado epoxi
- Condensación ventilada y evaporación automática de serie
- Control electrónico de temperatura
- Descarche automático, opcional eléctrico
- Clase climática 4 (30°C 55%Hr) régimen M1 según UNE-EN ISO 23953-2
- Chasis en acero acabado epoxi
- Tensión de trabajo monofásica 220V 50Hz

## GENERAL FEATURES

- Interior and exterior finish in plastic coated steel
- Display area and counter in stainless steel AISI-304
- Smooth deck for display area, stepped at on demand
- Sides available in ABS injected, 30 mm thickness
- Anodised aluminium profiles
- Front rubber bumper
- Toughened curved glass hinges forward, two versions available
- Iluminated glass shelf,non refrigerated
- Standard lighting LED: top worktop, shelf and low panel
- 40 Kg/m³ density polyurethane insulation, low GWP and zero ODP effect
- Refrigerated under storage with doors 440x270 free, (except neutral model)
- Static evaporator with epoxy treatment
- Ventilated condensation and automatic defrost
- evaporation as standard
- Electronic temperature control with indicator
- Automatic defrost, electric as optional
- Climatic class 4 (30 ° C 55% Hr) regime M1 according to UNE-EN ISO 23953-2
- Working voltage single phase 220V 50Hz
- Chassis in epoxy finished steel

*Características técnicas y constructivas sujetas a variación sin previo aviso, todas las fotos deben ser consideradas como una referencia*

**CORECO S.A.** Ctra. Córdoba - Málaga Km. 80,800
Tlfs: +34 957 50 22 75 Fax: +34 957 51 42 98
14900 LUCENA (Córdoba), Spain
info@coreco.es
www.coreco.es

# CVE-8

## VITRINA EXPOSITORA REFRIGERADA / SERVE OVER COUNTER

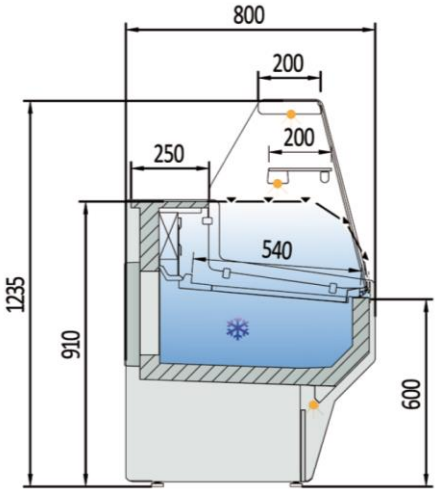


CVE-8-R

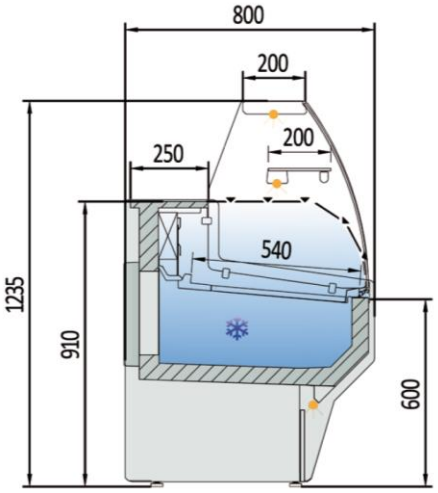


CVE-8-C

| Modelo<br>Model<br>Modèle | Largo<br>Length<br>Longueur<br>(mm) | Superficie de exposición<br>Display area<br>Surface d'exposition<br>($m^2$) | Superficie total de exposición (TDA)<br>Total display area (TDA)<br>Surface totale de l'exposition (TDA)<br>($m^2$) | | Cámara VE<br>Storage VE<br>Stockage VE<br>(lts.) | Puertas<br>Doors<br>Portes<br>(Uds) | Potencia frig.<br>Frig. Power<br>Puissance frig.<br>(W) | Consumo Nominal<br>Nominal power<br>Consommation nominale<br>(W) | Refrigerante<br>Coolant<br>Réfrigérant |
|---|---|---|---|---|---|---|---|---|---|
| | | | (R) | (C) | | | | | |
| CVE-8-10 | 1025 | 0,68 | 0,48 | 0,48 | 246 | 1 | 565 | 830 | R-290 |
| CVE-8-13 | 1265 | 0,85 | 0,60 | 0,60 | 309 | 2 | 572 | 891 | R-290 |
| CVE-8-15 | 1505 | 1,01 | 0,72 | 0,72 | 373 | 2 | 781 | 1011 | R-290 |
| CVE-8-20 | 1985 | 1,35 | 0,95 | 0,95 | 499 | 3 | 949 | 1099 | R-290 |
| CVE-8-25 | 2465 | 1,69 | 1,19 | 1,19 | 626 | 4 | 1284 | 1298 | R-290 |
| CVE-8-30 | 2945 | 2,03 | 1,43 | 1,43 | 752 | 4 | 1284 | 1322 | R-290 |

*Características técnicas y constructivas sujetas a variación sin previo aviso, todas las fotos deben ser consideradas como una referencia*

**CORECO S.A.** Ctra. Córdoba - Málaga Km. 80,800
Tlfs: +34 957 50 22 75 Fax: +34 957 51 42 98
14900 LUCENA (Córdoba), Spain
info@coreco.es
www.coreco.es

# CVE-8

## VITRINE RÉFRIGÉRÉE / COMPTOIR DE SERVICE



CVE-8-R



CVE-8-C

## CARACTÉRISTIQUES GÉNÉRALES

- Intérieur et extérieur en tôle d'acier plastifiée
- Présentoir et plan de travail en acier inoxydable. AISI-304
- Plateaux de présentation lisses et plats, avec marche sur demande
- côtés de 30 mm en ABS injecté
- Profilés en aluminium anodisé.
- Pare-chocs à l'avant
- Verre frontal trempé et à charnière, deux versions disponibles
- Tablette intermédiaire en verre, éclairée et non réfrigérée
- Éclairage LED de série : éclairage du dessus, des étagères et de la face avant sous
- Isolation en polyuréthane injecté, sans CFC, densité 40 Kg/m3
- Réserve réfrigérée avec portes, ouverture 440x270 (sauf pour les modèle neutre)
- Évaporateur statique traité à l'époxy
- Unité de condensation ventilée et évaporation automatique de série
- Contrôle électronique de la température
- Dégivrage automatique, électrique en option
- Classe climatique 4 (30°C 55%Hr) régime M1 selon UNE-EN ISO 23953-2
- Châssis en acier avec finition époxy
- Tension de travail monophasée 220V 50Hz

*Les caractéristiques techniques et constructives peuvent varier sans préavis. Toutes les photos doivent être considérées comme une référence.*

CORECO **S.A.** Ctra. Córdoba - Málaga Km. 80,800 Tlfs:+34957 502275 Fax : +34957 5142 98
14900LUCENA(Córdoba),Espagne
info@coreco.es
**www.coreco.es**

# CVE-8

## VITRINE RÉFRIGÉRÉE / COMPTOIR DE SERVICE

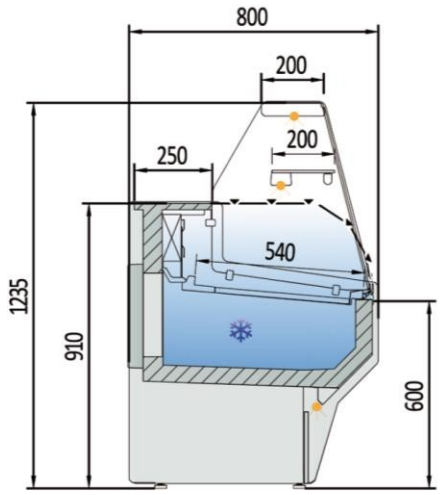


CVE-8-R

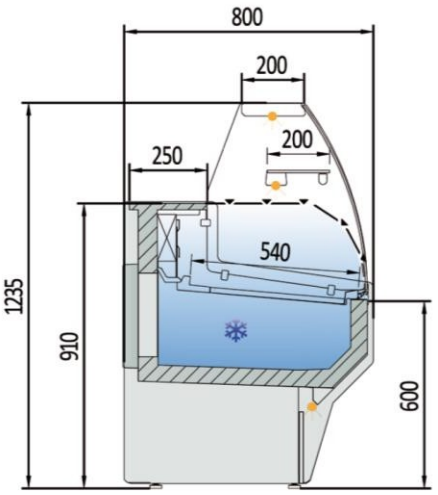


CVE-8-C

| Modelo<br>Model<br>Modèle | Largo<br>Length<br>Longueur<br>(mm) | Superficie de exposición<br>Display area<br>Surface d'exposition<br>($m^2$) | Superficie total de exposición (TDA)<br>Total display area (TDA)<br>Surface totale de l'exposition (TDA)<br>($m^2$) | | Cámara VE<br>Storage VE<br>Stockage VE<br>(lts.) | Puertas<br>Doors<br>Portes<br>(Uds) | Potencia frig.<br>Frig. Power<br>Puissance frig.<br>(W) | Consumo Nominal<br>Nominal power<br>Consommation nominale<br>(W) | Refrigerante<br>Coolant<br>Réfrigérant |
|---|---|---|---|---|---|---|---|---|---|
| | | | (R) | (C) | | | | | |
| CVE-8-10 | 1025 | 0,68 | 0,48 | 0,48 | 246 | 1 | 565 | 830 | R-290 |
| CVE-8-13 | 1265 | 0,85 | 0,60 | 0,60 | 309 | 2 | 572 | 891 | R-290 |
| CVE-8-15 | 1505 | 1,01 | 0,72 | 0,72 | 373 | 2 | 781 | 1011 | R-290 |
| CVE-8-20 | 1985 | 1,35 | 0,95 | 0,95 | 499 | 3 | 949 | 1099 | R-290 |
| CVE-8-25 | 2465 | 1,69 | 1,19 | 1,19 | 626 | 4 | 1284 | 1298 | R-290 |
| CVE-8-30 | 2945 | 2,03 | 1,43 | 1,43 | 752 | 4 | 1284 | 1322 | R-290 |

*Les caractéristiques techniques et constructives peuvent varier sans préavis. Toutes les photos doivent être considérées comme une référence.*


CE RoHS HACCP digital control

CORECO **S.A.** Ctra. Córdoba - Málaga Km. 80,800 Tlfs:+34957 502275 Fax : +34957 5142 98

14900LUCENA(Córdoba),Espagne

info@coreco.es

**www.coreco.es**