CVE-8

VITRINA EXPOSITORA REFRIGERADA / SERVE OVER COUNTER

CVE-8-R

CVE-8-C

CARACTERISTICAS GENERALES

- Exterior e interior en chapa de acero plastificada
- Plano exposición y encimera en acero inox. AISI-304
- Bandejas plano de exposición lisas, con escalón sobre demanda
- Costados de 30 mm en ABS inyectado
- Perfilería en aluminio anodizado.
- Paragolpes en la parte delantera
- Cristal frontal templado y abatible, dos versiones disponibles
- Estante de cristal intermedio iluminado, no refrigerado
- Iluminación estándar LED: encimera superior, estante y frontal bajo
- Aislamiento de poliuretano inyectado, libre CFCs, densidad 40 Kg/m3
- Reserva refrigerada con puertas, hueco 440x270 (excepto modelo neutro)
- Evaporador estático tratado epoxi
- Condensación ventilada y evaporación automática de serie
- Control electrónico de temperatura
- Descarche automático, opcional eléctrico
- Clase climática 4 (30°C 55%Hr) régimen M1 según UNE-EN ISO 23953-2
- Chasis en acero acabado epoxi
- Tensión de trabajo monofásica 220V 50Hz

GENERAL FEATURES

- Interior and exterior finish in plastic coated steel
- Display area and counter in stainless steel AISI-304
- Smooth deck for display area, stepped at on demand
- Sides available in ABS injected, 30 mm thickness
- Anodised aluminium profiles
- Front rubber bumper
- Toughened curved glass hinges forward, two versions available
- Iluminated glass shelf,non refrigerated
- Standard lighting LED: top worktop, shelf and low panel
40 Kg/m³ density polyurethane insulation, low GWP and zero ODP effect
- Refrigerated under storage with doors 440x270 free, (except neutral model)
- Static evaporator with epoxy treatment
- Ventilated condensation and automatic defrost
- evaporation as standard
- Electronic temperature control with indicator
- Automatic defrost, electric as optional
- Climatic class 4 (30 ° C 55% Hr) regime M1 according to UNE-EN ISO 23953-2
- Working voltage single phase 220V 50Hz
- Chassis in epoxy finished steel

Características técnicas y constructivas sujetas a variación sin previo aviso, todas las fotos deben ser consideradas como una referencia

CORECO S.A. Ctra. Córdoba - Málaga Km. 80,800
Tlfs: +34 957 50 22 75 Fax: +34 957 51 42 98
14900 LUCENA (Córdoba), Spain
info@coreco.es
www.coreco.es

CVE-8

VITRINA EXPOSITORA REFRIGERADA / SERVE OVER COUNTER

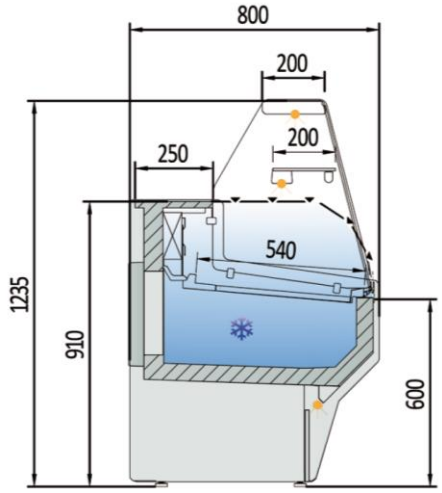

CVE-8-R

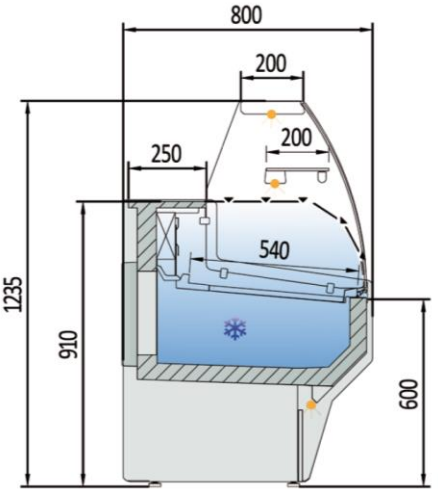

CVE-8-C

Modelo Model Modèle	Largo Length Longueur (mm)	Superficie de exposición Display area Surface d'exposition (m^2)	Superficie total de exposición (TDA) Total display area (TDA) Surface totale de l'exposition (TDA) (m^2)		Cámara VE Storage VE Stockage VE (lts.)	Puertas Doors Portes (Uds)	Potencia frig. Frig. Power Puissance frig. (W)	Consumo Nominal Nominal power Consommation nominale (W)	Refrigerante Coolant Réfrigérant
			(R)	(C)					
CVE-8-10	1025	0,68	0,48	0,48	246	1	565	830	R-290
CVE-8-13	1265	0,85	0,60	0,60	309	2	572	891	R-290
CVE-8-15	1505	1,01	0,72	0,72	373	2	781	1011	R-290
CVE-8-20	1985	1,35	0,95	0,95	499	3	949	1099	R-290
CVE-8-25	2465	1,69	1,19	1,19	626	4	1284	1298	R-290
CVE-8-30	2945	2,03	1,43	1,43	752	4	1284	1322	R-290

Características técnicas y constructivas sujetas a variación sin previo aviso, todas las fotos deben ser consideradas como una referencia

CORECO S.A. Ctra. Córdoba - Málaga Km. 80,800
Tlfs: +34 957 50 22 75 Fax: +34 957 51 42 98
14900 LUCENA (Córdoba), Spain
info@coreco.es
www.coreco.es

CVE-8

VITRINE RÉFRIGÉRÉE / COMPTOIR DE SERVICE

CVE-8-R

CVE-8-C

CARACTÉRISTIQUES GÉNÉRALES

- Intérieur et extérieur en tôle d'acier plastifiée
- Présentoir et plan de travail en acier inoxydable. AISI-304
- Plateaux de présentation lisses et plats, avec marche sur demande
- côtés de 30 mm en ABS injecté
- Profilés en aluminium anodisé.
- Pare-chocs à l'avant
- Verre frontal trempé et à charnière, deux versions disponibles
- Tablette intermédiaire en verre, éclairée et non réfrigérée
- Éclairage LED de série : éclairage du dessus, des étagères et de la face avant sous
- Isolation en polyuréthane injecté, sans CFC, densité 40 Kg/m3
- Réserve réfrigérée avec portes, ouverture 440x270 (sauf pour les modèle neutre)
- Évaporateur statique traité à l'époxy
- Unité de condensation ventilée et évaporation automatique de série
- Contrôle électronique de la température
- Dégivrage automatique, électrique en option
- Classe climatique 4 (30°C 55%Hr) régime M1 selon UNE-EN ISO 23953-2
- Châssis en acier avec finition époxy
- Tension de travail monophasée 220V 50Hz

Les caractéristiques techniques et constructives peuvent varier sans préavis. Toutes les photos doivent être considérées comme une référence.

COREC O **S.A.** Ctra. Córdoba - Málaga Km. 80,800 Tlfs:+34957 502275 Fax : +34957 5142 98
14900LUCENA(Córdoba),Espagne
info@coreco.es
www.coreco.es

CVE-8

VITRINE RÉFRIGÉRÉE / COMPTOIR DE SERVICE

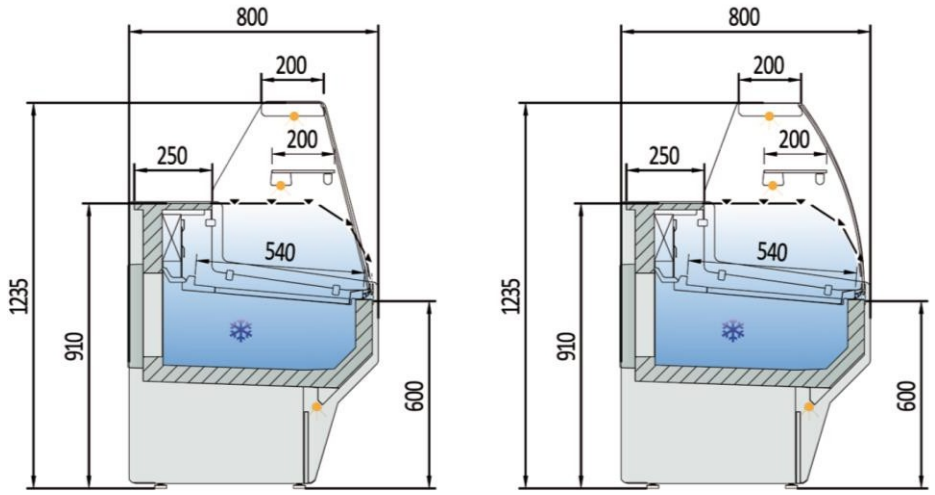

CVE-8-R CVE-8-C

Modelo Model Modèle	Largo Length Longueur (mm)	Superficie de exposición Display area Surface d'exposition (m^2)	Superficie total de exposición (TDA) Total display area (TDA) Surface totale de l'exposition (TDA) (m^2)		Cámara VE Storage VE Stockage VE (lts.)	Puertas Doors Portes (Uds)	Potencia frig. Frig. Power Puissance frig. (W)	Consumo Nominal Nominal power Consommation nominale (W)	Refrigerante Coolant Réfrigérant
			(R)	(C)					
CVE-8-10	1025	0,68	0,48	0,48	246	1	565	830	R-290
CVE-8-13	1265	0,85	0,60	0,60	309	2	572	891	R-290
CVE-8-15	1505	1,01	0,72	0,72	373	2	781	1011	R-290
CVE-8-20	1985	1,35	0,95	0,95	499	3	949	1099	R-290
CVE-8-25	2465	1,69	1,19	1,19	626	4	1284	1298	R-290
CVE-8-30	2945	2,03	1,43	1,43	752	4	1284	1322	R-290

Les caractéristiques techniques et constructives peuvent varier sans préavis. Toutes les photos doivent être considérées comme une référence.

CORECO **S.A.** Ctra. Córdoba - Málaga Km. 80,800 Tlfs:+34957 502275 Fax : +34957 5142 98

14900LUCENA(Córdoba),Espagne

info@coreco.es

www.coreco.es