# CVE-9-RC

## VITRINA EXPOSITORA MODULAR VE-9-RC / SERVE OVER COUNTER MODULAR LINE CVE-9-RC

CVE-9-20-RC

CVE-9-20-RCB

## CARACTERISTICAS GENERALES

- Exterior e interior en chapa de acero plastificada
- Plano exposición y encimera en acero inox. AISI-304
- Bandejas plano de exposición lisas, con escalón sobre demanda
- Costados de 30 mm en ABS inyectado,
- Perfilería en aluminio anodizado.
- Cristal frontal templado, tres versiones disponibles
- Estante de cristal intermedio, no refrigerado
- Aislamiento de poliuretano inyectado, densidad 40 Kg/m³, bajo GWP y cero efecto ODP
- Reserva refrigerada con puertas, hueco 440x270 (excepto modelo neutro y modelo sin reserva)
- Evaporador estático, opcional ventilado
- Condensación ventilada y evaporación automática de serie
- Control electrónico de temperatura
- Descarche automático, opcional eléctrico
- Clase climática 4 (30°C 55%Hr) régimen M1 según UNE-EN ISO 23953-2
- Chasis en acero acabado epoxi
- Tensión de trabajo monofásica 220V 50Hz

## GENERAL FEATURES

- Interior and exterior finish in plastic coated steel
- Display area and counter in stainless steel AISI-304
- Smooth deck for display area, stepped at on demand
- Sides in ABS injected, 30 mm thickness
- Anodised aluminium profiles
- Toughened glass, three versions available
- Glass shelf non refrigerated
- 40 Kg/m³ density polyurethane insulation, low GWP and zero ODP effect
- Refrigerated under storage with doors 440x270 free (except neutral model and model without reservation)
- Static evaporator, ventilated as optional
- Ventilated condensation and automatic defrost evaporation as standard
- Electronic temperature controller
- Automatic defrost, electric as optional
- Climatic class 4 (30 ° C 55% Hr) regime M1 according to UNE-EN ISO 23953-2
- Working voltage single phase 220V 50Hz
- Chassis in epoxy finished steel

*Características técnicas y constructivas sujetas a variación sin previo aviso, todas las fotos deben ser consideradas como una referencia*

**CORECO S.A.** Ctra. Córdoba - Málaga Km. 80,800
Tlfs: +34 957 50 22 75 Fax: +34 957 51 42 98
14900 LUCENA (Córdoba), Spain
info@coreco.es
www.coreco.es

# CVE-9-RC

## VITRINA EXPOSITORA EXPOSITORA MODULAR VE-9-RC/ SERVE OVER COUNTER MODULAR LINE CVE-9-RC

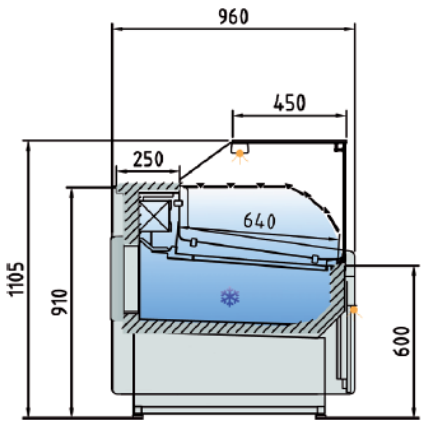


CVE-9-RCB

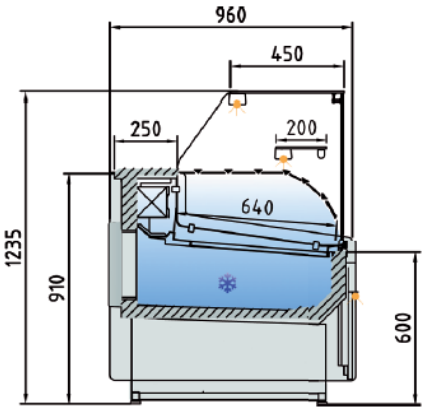


CVE-9-RC

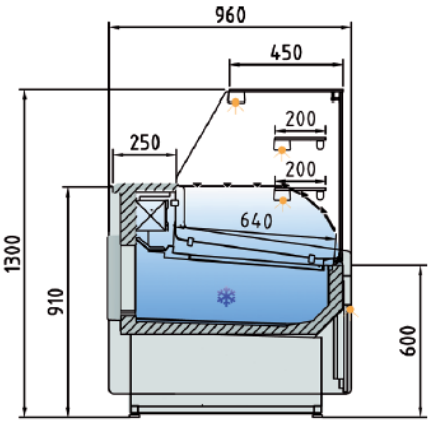


CVEP-9-RC

| Modelo<br>Model<br>Modèle | Largo<br>Length<br>Longueur<br>(mm) | Superficie de exposición<br>Display area<br>Surface d´exposition<br>($m^2$) | Superficie total de exposición (TDA)<br>Total display area (TDA)<br>Surface totale de l´exposition (TDA)<br>($m^2$) | | | Cámara VE<br>Storage VE<br>Stockage VE<br>($m^3$) | Puertas<br>Doors<br>Portes<br>(Uds) | Potencia frig.<br>Frig. Power<br>Puissance frig.<br>(W) | Consumo Nominal<br>Nominal power<br>Consommation nominale<br>(W) | Refrigerante<br>Coolant<br>Réfrigérant |
|---|---|---|---|---|---|---|---|---|---|---|
| | | | ( RCB ) | ( RC ) | ( P-RC ) | | | | | |
| CVE-9-10-RC | 1025 | 0,77 | 0,76 | 0,76 | 0,76 | 299 | 1 | 565 | 830 | R-290 |
| CVE-9-13-RC | 1265 | 0,96 | 0,95 | 0,95 | 0,95 | 376 | 2 | 572 | 891 | R-290 |
| CVE-9-15-RC | 1505 | 1,15 | 1,14 | 1,14 | 1,14 | 452 | 2 | 781 | 1011 | R-290 |
| CVE-9-20-RC | 1985 | 1,54 | 1,52 | 1,52 | 1,52 | 606 | 3 | 1098 | 1234 | R-290 |
| CVE-9-25-RC | 2465 | 1,92 | 1,90 | 1,90 | 1,90 | 759 | 4 | 1284 | 1298 | R-290 |
| CVE-9-30-RC | 2945 | 2,30 | 2,28 | 2,28 | 2,28 | 913 | 4 | 1284 | 1322 | R-290 |

*Características técnicas y constructivas sujetas a variación sin previo aviso, todas las fotos deben ser consideradas como una referencia*


**CORECO S.A.** Ctra. Córdoba - Málaga Km. 80,800
Tlfs: +34 957 50 22 75 Fax: +34 957 51 42 98
14900 LUCENA (Córdoba), Spain
info@coreco.es
www.coreco.es

# CVE-9-RC

## VITRINA EXPOSITORA MODULAR VE-9-RC / SERVE OVER COUNTER MODULAR LINE CVE-9-RC

CVE-9-20-RC

## CARACTÉRISTIQUES GÉNÉRALES

- Intérieur et extérieur en tôle d'acier plastifiée
- Présentoir et plan de travail en acier inoxydable. AISI-304
- Tablettes plates lisses, avec marchepied sur demande
- 30 mm de côté en ABS injecté,
- Profilés en aluminium anodisé.
- Verre frontal trempé, trois versions disponibles
- Étagère intermédiaire en verre, non réfrigérée
- Isolation en polyuréthane injecté, densité 40 Kg/m³, faible PRP et effet ODP nul
- Réserve réfrigérée avec portes, ouverture 440x270 (sauf modèle neutre et modèle sans réserve)
- Évaporateur statique, ventilé en option
- Condensation ventilée et évaporation automatique en standard
- Contrôle électronique de la température
- Dégivrage automatique, électrique en option
- Classe climatique 4 (30°C 55%Hr) régime M1 selon UNE-EN ISO 23953-2
- Châssis en acier avec finition époxy
- Tension de fonctionnement monophasée 220V 50Hz

*Les caractéristiques techniques et constructives peuvent varier sans préavis. Toutes les photos doivent être considérées comme une référence.*

COREC**O S.A.** Ctra. Cordoba - Malaga Km. 80,800 Tlfs:+34957 502275 Fax : +34957 5142 98
14900LUCENA(Córdoba),Espagne
info@coreco.es
**www.coreco.es**

# CVE-9-RC

## VITRINE MODULAIRE VE-9-RC/ SERVE
## LIGNE MODULAIRE EN VENTE LIBRE CVE-9-RC

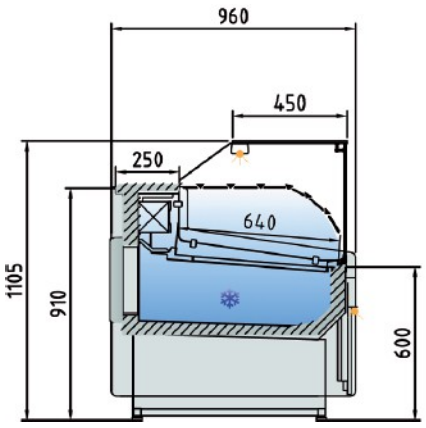


CVE-9-RCB

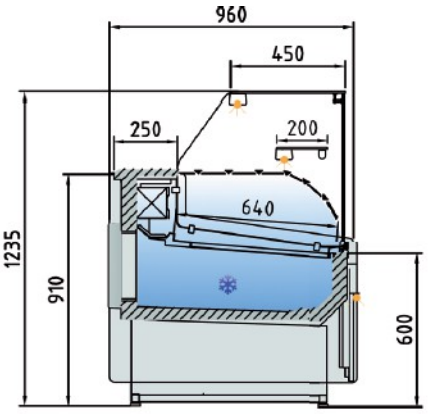


CVE-9-RC

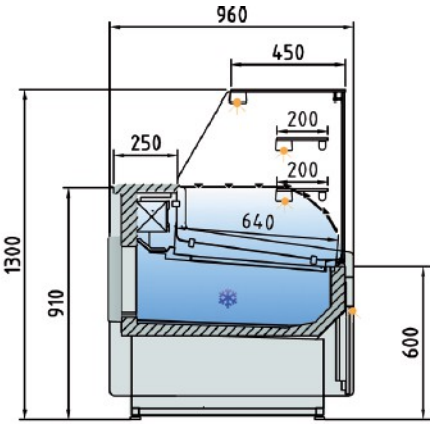


CVEP-9-RC

| Modelo<br>Model<br>Modèle | Largo<br>Length<br>Longueur<br>(mm) | Superficie de exposición<br>Display area<br>Surface d´exposition<br>($m^2$) | Superficie total de exposición (TDA)<br>Total display area (TDA)<br>Surface totale de l´exposition (TDA)<br>($m^2$) | | | Cámara VE<br>Storage VE<br>Stockage VE<br>($m^3$) | Puertas<br>Doors<br>Portes<br>(Uds) | Potencia frig.<br>Frig. Power<br>Puissance frig.<br>(W) | Consumo Nominal<br>Nominal power<br>Consommation nominale<br>(W) | Refrigerante<br>Coolant<br>Réfrigérant |
|---|---|---|---|---|---|---|---|---|---|---|
| | | | ( RCB ) | ( RC ) | ( P-RC ) | | | | | |
| CVE-9-10-RC | 1025 | 0,77 | 0,76 | 0,76 | 0,76 | 299 | 1 | 565 | 830 | R-290 |
| CVE-9-13-RC | 1265 | 0,96 | 0,95 | 0,95 | 0,95 | 376 | 2 | 572 | 891 | R-290 |
| CVE-9-15-RC | 1505 | 1,15 | 1,14 | 1,14 | 1,14 | 452 | 2 | 781 | 1011 | R-290 |
| CVE-9-20-RC | 1985 | 1,54 | 1,52 | 1,52 | 1,52 | 606 | 3 | 1098 | 1234 | R-290 |
| CVE-9-25-RC | 2465 | 1,92 | 1,90 | 1,90 | 1,90 | 759 | 4 | 1284 | 1298 | R-290 |
| CVE-9-30-RC | 2945 | 2,30 | 2,28 | 2,28 | 2,28 | 913 | 4 | 1284 | 1322 | R-290 |

*Les caractéristiques techniques et constructives peuvent varier sans préavis. Toutes les photos doivent être considérées comme une référence.*


CORECO **S.A.** Ctra. Cordoba - Malaga Km. 80,800 Tlfs:+34957 502275 Fax : +34957 5142 98
14900LUCENA(Córdoba),Espagne
info@coreco.es
**www.coreco.es**