CVE-9-RN

ANGULOS VITRINA EXPOSITORA REFRIGERADA CVE-9/ SERVE OVER COUNTER LINE CVE-9

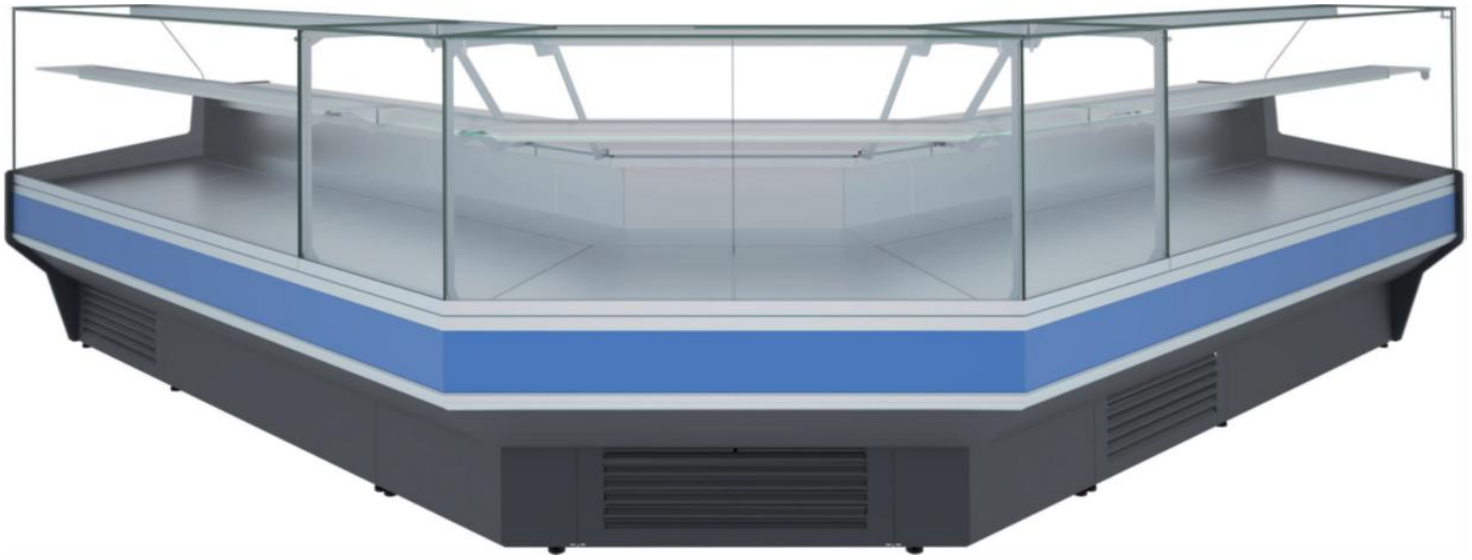

CARACTERISTICAS GENERALES

- Exterior e interior en chapa de acero plastificada
- Plano exposición y encimera en acero inox. AISI-304
- Bandejas plano de exposición lisas, con escalón sobre demanda
- Costados de 30 mm en ABS inyectado
- Perfilería en aluminio anodizado.
- Paragolpes en la parte delantera
- Cristal frontal templado y abatible, dos versiones disponibles
- Estante de cristal intermedio, no refrigerado
- Iluminación estándar LED: encimera superior, estante y frontal bajo
- Aislamiento de poliuretano inyectado, densidad 40 Kg/m³, bajo GWP y cero efecto ODP
- Reserva refrigerada con puertas, hueco 440x270 (excepto modelo neutro y modelo sin reserva)
- Evaporador estático, opcional ventilado
- Condensación ventilada y evaporación automática de serie
- Control electrónico de temperatura
- Descarche automático, opcional eléctrico
- Clase climática 4 (30°C 55%Hr) régimen M1 según UNE-EN ISO 23953-2
- Chasis en acero acabado epoxi
- Tensión de trabajo monofásica 220V 50Hz

GENERAL FEATURES

- Interior and exterior finish in plastic coated steel
- Display area and counter in stainless steel AISI-304
- Smooth deck for display area, stepped at on demand
- Sides available in ABS injected, 30 mm thickness
- Anodised aluminium profiles
- Front rubber bumper
- Toughened curved glass hinges forward, two versions available
- Glass shelf non refrigerated
- Standard lighting LED: top worktop and shelf
- 40 Kg/m³ density polyurethane insulation, low GWP and zero ODP effect
- Refrigerated under storage with doors 440x270 free (except neutral model and model without reservation)
- Static evaporator, ventilated as optional
- Ventilated condensation and automatic defrost evaporation as standard
- Electronic temperature control
- Automatic defrost, electric as optional
- Climatic class 4 (30 ° C 55% Hr) regime M1 accor-ding to UNE-EN ISO 23953-2
- Working voltage single phase 220V 50Hz
- Chassis in epoxy finished steel

Características técnicas y constructivas sujetas a variación sin previo aviso, todas las fotos deben ser consideradas como una referencia

CORECO S.A. Ctra. Córdoba - Málaga Km. 80,800
Tlfs: +34 957 50 22 75 Fax: +34 957 51 42 98
14900 LUCENA (Córdoba), Spain
info@coreco.es
www.coreco.es

CVE-9-RN

ANGULOS VITRINA EXPOSITORA REFRIGERADA CVE-9/ SERVE OVER COUNTER LINE CVE-9

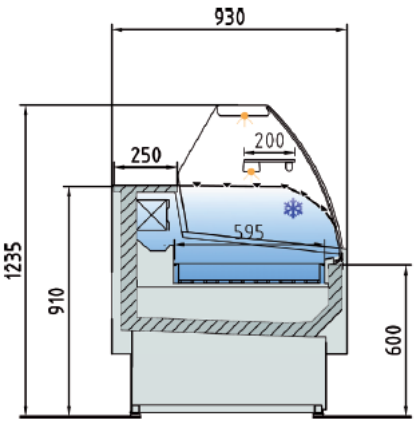

CVE-9-RR

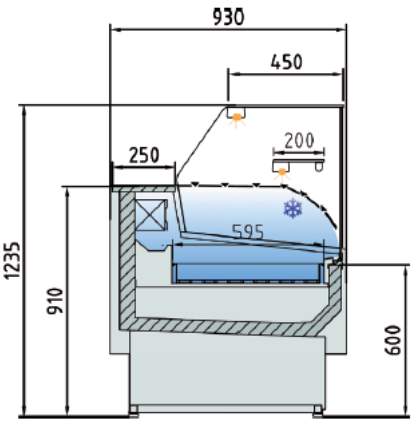

CVE-9-C

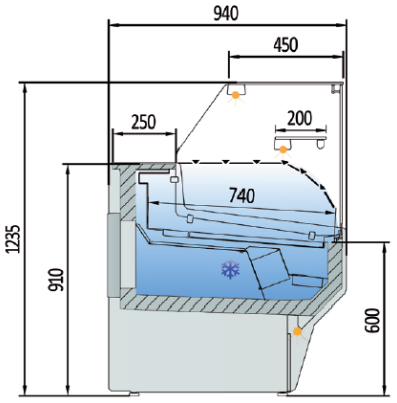

CVE-9-RR-TF

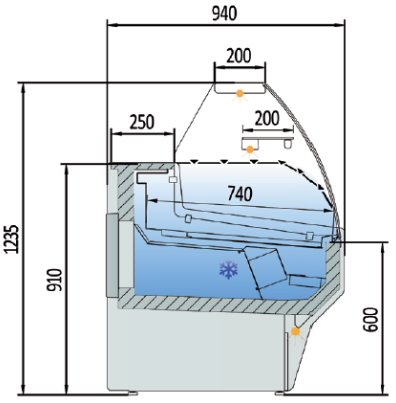

CVE-9-C-TF

Modelo Model Modèle	Largo Length Longueur (mm)	Alto Height Hauteur (mm)	Fondo Depth Profondeur (mm)	Superficie de exposición Display area Surface d´exposition (m²)	Superficie total de exposición (TDA) Total display area (TDA) Surface totale de l´exposition (TDA) (m²)		Cámara VE Storage VE Stockage VE (m³)	Puertas Doors Portes (Uds)	Potencia frig. Frig. Power Puissance frig. (W)	Consumo Consumption Consommation (W)	Refrigerante Coolant Réfrigérant
					(C)	(RR)					
CVE-9-AN90	1405	1230	1405	1,04	0,69	0,87	-	0	572	858	R-290
CVE-9-AP90	1520	1230	1520	1,47	1,31	1,56	-	0	781	968	R-290
CVE-9N-AN45	1105	1230	1030	0,52	-	-	-	0	-	10	
CVE-9N-AP45	1115	1230	1125	0,73	-	-	-	0	-	10	
CVE-9-RN90	1410	1230	1410	1,24	0,84	1,07	-	0	572	858	R-290
CVE-9-RP90	1385	1230	1385	1,60	1,41	1,67	-	0	572	858	R-290
CMCVE-9-8	800	910	940	0,67							
CMCVE-9-12	1200	910	940	1,03							

Características técnicas y constructivas sujetas a variación sin previo aviso, todas las fotos deben ser consideradas como una referencia

CORECO S.A. Ctra. Córdoba - Málaga Km. 80,800
Tlfs: +34 957 50 22 75 Fax: +34 957 51 42 98
14900 LUCENA (Córdoba), Spain
info@coreco.es
www.coreco.es

CVE-9-RN

ANGLES VITRINE RÉFRIGÉRÉE CVE-9/ SERVE OVER LIGNE DE COMPTAGE CVE-9

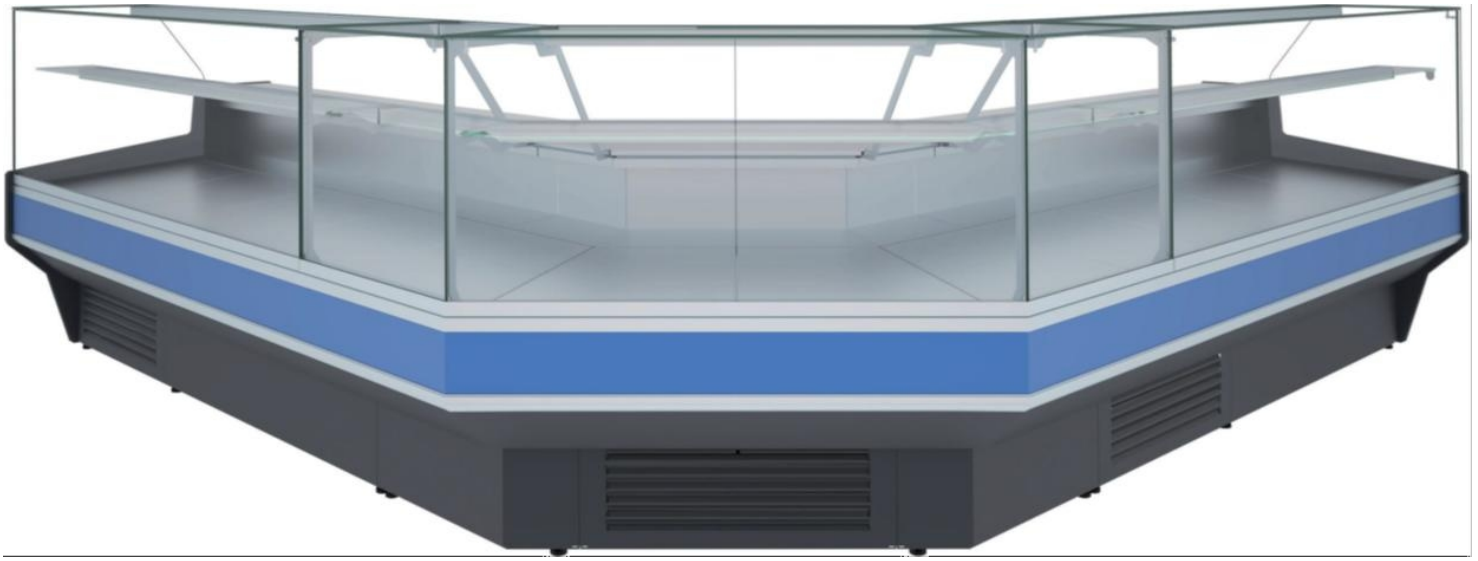

CARACTÉRISTIQUES GÉNÉRALES

- Intérieur et extérieur en tôle d'acier plastifiée
- Présentoir et plan de travail en acier inoxydable. AISI-304
- Plateaux de présentation lisses et plats, avec marche sur demande
- côtés de 30 mm en ABS injecté
- Profilés en aluminium anodisé.
- Pare-chocs à l'avant
- Verre frontal trempé et à charnière, deux versions disponibles
- Étagère intermédiaire en verre, non réfrigérée
- Éclairage LED de série : éclairage du dessus, des étagères et de la face avant sous
- Isolation en polyuréthane injecté, densité 40 kg/m³, faible taux d'humidité. GWP et effet ODP nul
- Réserve réfrigérée avec portes, ouverture 440x270 (sauf pour les modèle neutre et modèle sans réserve)
- Évaporateur statique, ventilé en option
- Unité de condensation ventilée et évaporation automatique de série
- Contrôle électronique de la température
- Dégivrage automatique, électrique en option
- Classe climatique 4 (30°C 55%Hr) régime M1 selon UNE-EN ISO 23953-2
- Châssis en acier avec finition époxy
- Tension de travail monophasée 220V 50Hz

Les caractéristiques techniques et constructives peuvent varier sans préavis. Toutes les photos doivent être considérées comme une référence.

CORECO **S.A.** Ctra. Córdoba - Málaga Km. 80,800 Tlfs:+34957 502275 Fax : +34957 5142 98
14900LUCENA(Córdoba),Espagne
info@coreco.es
www.coreco.es

CVE-9-RN

ANGLES VITRINE RÉFRIGÉRÉE CVE-9/ SERVE OVER
LIGNE DE COMPTAGE CVE-9



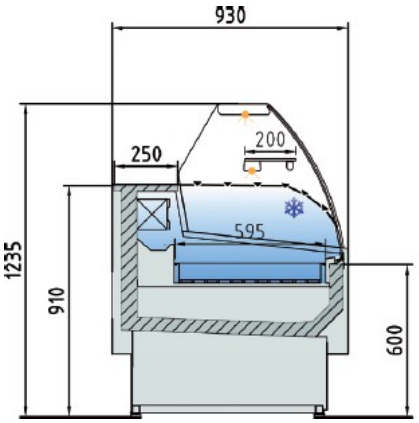

CVE-9-RR

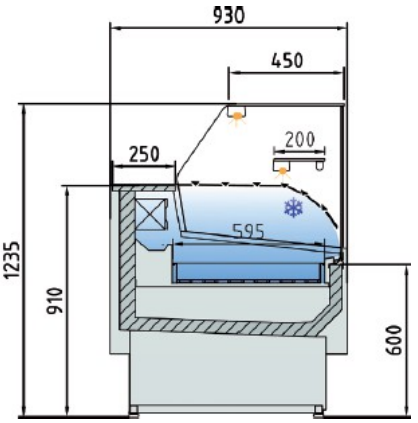

CVE-9-C

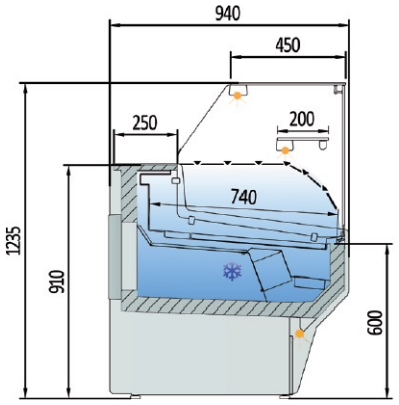

CVE-9-RR-TF

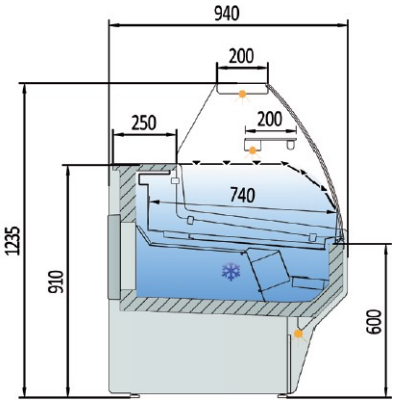

CVE-9-C-TF

Modelo Model Modèle	Largo Length Longueur (mm)	Alto Height Hauteur (mm)	Fondo Depth Profondeur (mm)	Superficie de exposición Display area Surface d´exposition (m²)	Superficie total de exposición (TDA) Total display area (TDA) Surface totale de l´exposition (TDA) (m²)		Cámara VE Storage VE Stockage VE (m³)	Puertas Doors Portes (Uds)	Potencia frig. Frig. Power Puissance frig. (W)	Consumo Consumption Consommation (W)	Refrigerante Coolant Réfrigérant
					(C)	(RR)					
CVE-9-AN90	1405	1230	1405	1,04	0,69	0,87	-	0	572	858	R-290
CVE-9-AP90	1520	1230	1520	1,47	1,31	1,56	-	0	781	968	R-290
CVE-9N-AN45	1105	1230	1030	0,52	-	-	-	0	-	10	
CVE-9N-AP45	1115	1230	1125	0,73	-	-	-	0	-	10	
CVE-9-RN90	1410	1230	1410	1,24	0,84	1,07	-	0	572	858	R-290
CVE-9-RP90	1385	1230	1385	1,60	1,41	1,67	-	0	572	858	R-290
CMCVE-9-8	800	910	940	0,67							
CMCVE-9-12	1200	910	940	1,03							

Les caractéristiques techniques et constructives peuvent varier sans préavis. Toutes les photos doivent être considérées comme une référence.

CE RoHS HACCP digital control

CORECO **S.A.** Ctra. Córdoba - Málaga Km. 80,800 Tlfs:+34957 502275 Fax : +34957 5142 98

14900LUCENA(Córdoba),Espagne

info@coreco.es

www.coreco.es