CVEGPC-10

VITRINA EXPOSITORA MODULAR PASTELERA CVEGPC-10/ SERVE OVER COUNTER MODULAR BAKERY LINE CVEGPC-10



CVEGPC-10-20-TF





CVEGPC-10-15-TF

CARACTERISTICAS GENERALES

- Sistema de frio ventilado
- Reserva refrigerada con puertas, hueco 440x270 (excepto modelo neutro)
- Plano de exposición en acero INOX horizontal y elevado.
- Máxima visibilidad
- Sin estante intermedio
- Leds bajo encimera de trabajo
- Cristal templado
- Encimera de cuarzo tecnológico color blanco
- Laterales de 30mm y frontal en DM hidrófugo + PVC o Lacado alto brillo metalizados
- Evaporador tratado con epoxi anticorrosión
- Condensación ventilada, evaporación automática de serie
- Clase climática 3 (25°C 60%Hr) régimen M1 según UNE-EN ISO 23953-2
- Chasis en acero acabado epoxi
- Tensión de trabajo monofásica 220V 50Hz
- Modelo preinstalación (PR) solo evaporador, control y válvulas solenoide y expansión termostática R-449A / R-134a
- Modelo CVEGPC con columnas y estantes de cristal
- Decoración incluida
- Decoraciones especiales: consultar

GENERAL FEATURES

- Ventilated cold system
- Refrigerated under storage with doors 440x270 (except neutral model)
- Exposition display in Stainless steel horizontal and high.
- Maximum visibility
- Without intermediate shelf
- Leds under worktop
- Tempered glass
- White technological quartz countertop
- Side and front 30mm waterproof MDF + PVC or highglos metallic-lacquered
- High gloss epoxy corrosion treated evaporator
- Condensation ventilated, automatic evaporation of as standard defrost
- Climatic class 3 (25°C 60%Hr) regime M1 according to UNE-EN ISO 23953-2
- Working voltage single phase 220V 50Hz
- Chassis in epoxy finished steel
- Pre-installation model (PR) single evaporator, control and solenoid valves and thermostatic expansion R-449A / R-134a
- CVEGPC Model with columns and glass shelves
- Decorations included
- Special decorations: consult

Características técnicas y constructivas sujetas a variación sin previo aviso, todas las fotos deben ser consideradas como una referencia

CORECO S.A. Ctra. Córdoba - Málaga Km. 80,800
Tlfs: +34 957 50 22 75 Fax: +34 957 51 42 98
14900 LUCENA (Córdoba), Spain
info@coreco.es
www.coreco.es

CVEGPC-10

VITRINA EXPOSITORA MODULAR PASTELERA CVEGPC-10/ SERVE OVER COUNTER MODULAR BAKERY LINE CVEGPC-10

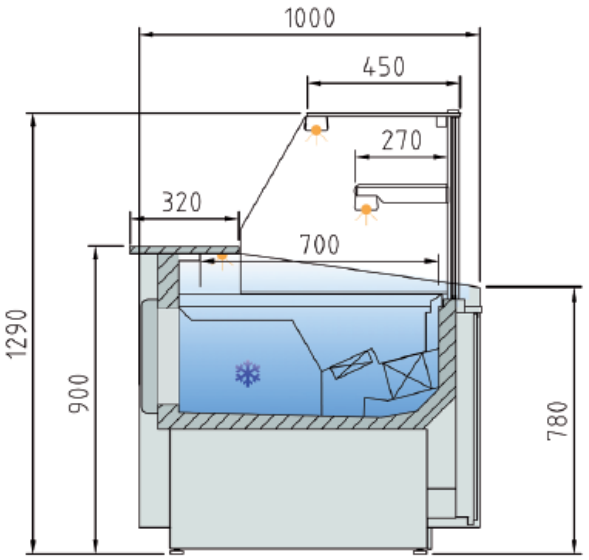

CVEGPC-10

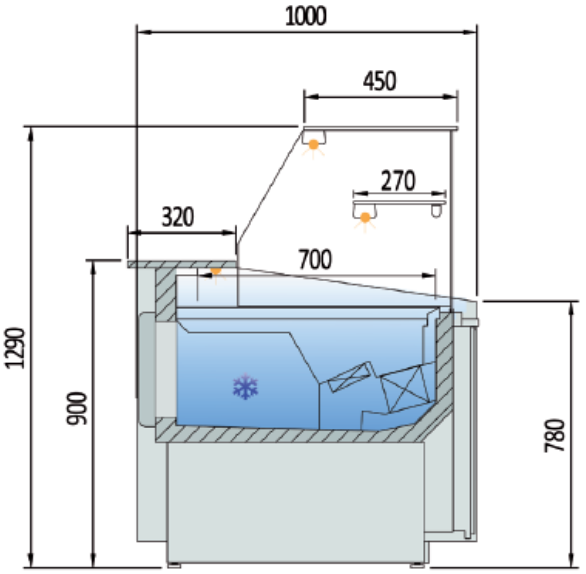

CVEGP-10

Modelo Model Modèle	Largo Longueur(mm)	Superficie de exposición Display area Surface d´exposition (m^2)	Superficie total de exposición (TDA) Total display area (TDA) Surface totale de l´exposition (TDA) (m^2)	Cámara VE Storage VE Stockage VE (lts.)	Puertas Doors Portes (Uds)	Potencia frig. Frig. Power Puissance frig. (W)	Consumo Nominal Nominal power Consommation nominale (W)	Refrigerante Coolant Réfrigérant
CVEGP / CVEGPC-10-10-TF	1025	0,82	0,60	192	1	565	844	R-290
CVEGP / CVEGPC-10-13-TF	1265	1,03	0,75	243	2	572	922	R-290
CVEGP / CVEGPC-10-15-TF	1505	1,24	0,90	294	2	781	1044	R-290
CVEGP / CVEGPC-10-20-TF	1985	1,66	1,21	395	3	1098	1290	R-290

Características técnicas y constructivas sujetas a variación sin previo aviso, todas las fotos deben ser consideradas como una referencia

CORECO S.A. Ctra. Córdoba - Málaga Km. 80,800
Tlfs: +34 957 50 22 75 Fax: +34 957 51 42 98
14900 LUCENA (Córdoba), Spain
info@coreco.es
www.coreco.es

CVEGPC-10

VITRINA EXPOSITORA MODULAR PASTELERA CVEGPC-10/ SERVE OVER COUNTER MODULAR BAKERY LINE CVEGPC-10



CVEGPC-10-20-TF





CVEGPC-10-15-TF

CARACTÉRISTIQUES GÉNÉRALES

- Système de refroidissement ventilé
- Réserve réfrigérée avec portes, ouverture 440x270 (sauf modèle neutre)
- Plan de présentation horizontal et horizontal en acier INOX élevé.
- Visibilité maximale
- Sans étagère intermédiaire
- LED sous le plan de travail
- Verre trempé
- Plan de travail en quartz technologique blanc
- Côtés et façade de 30 mm en MDF imperméable+ PVC
- O Laque métallique haute brillance
- Evaporateur traité avec de l'époxy anticorrosion
- Unités de condensation ventilées, évaporation automatique de l'eau de refroidissement.

série

- Classe climatique 3 (25°C 60%Hr) régime M1 selon UNE-EN ISO 23953-2
- Châssis en acier avec finition époxy
- Tension de fonctionnement monophasée 220V 50Hz
- Modèle préinstallé (PR) évaporateur seul, commande et électrovannes et détendeurs thermostatiques R-449A / R-134a
- Modèle CVEGPC avec colonnes et étagères en verre
- Décoration incluse
- Décorations spéciales : nous consulter

Les caractéristiques techniques et constructives peuvent varier sans préavis. Toutes les photos doivent être considérées comme une référence.

CORECO **S.A.** Ctra. Córdoba - Málaga Km. 80,800 Tlfs:+34957 502275 Fax : +34957 5142 98
14900LUCENA(Córdoba),Espagne
info@coreco.es
www.coreco.es

CVEGPC-10

VITRINA EXPOSITORA MODULAR PASTELERA CVEGPC-10/ SERVE OVER COUNTER MODULAR BAKERY LINE CVEGPC-10

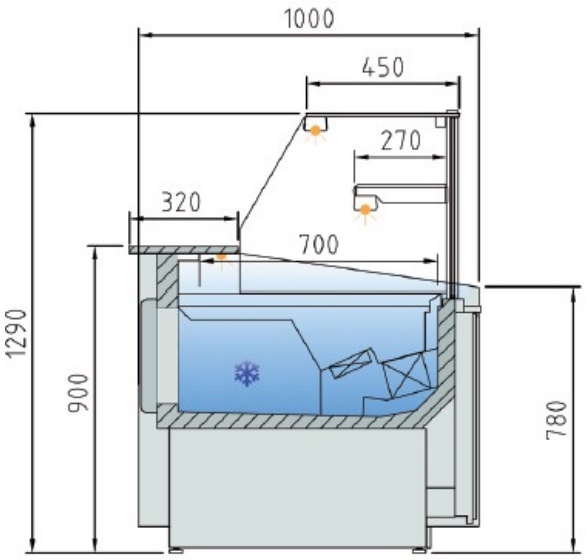

CVEGPC-10

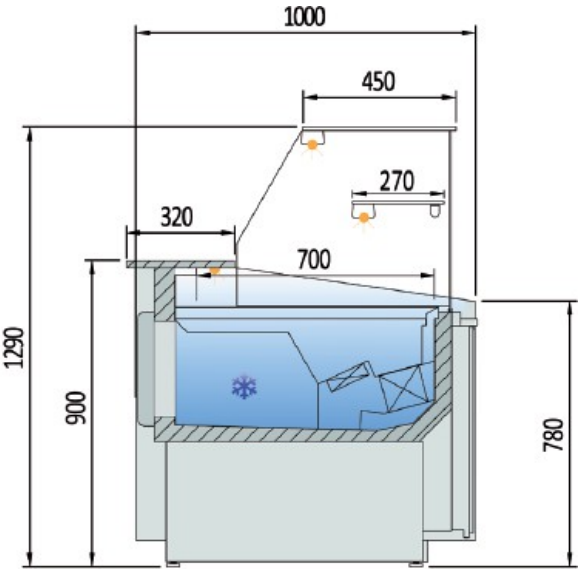

CVEGP-10

Modelo Model Modèle	Largo Length Longueu r(mm)	Superficie de exposición Display area Surface d´exposition (m^2)	Superficie total de exposición (TDA) Total display area (TDA) Surface totale de l´exposition (TDA) (m^2)	Cámara VE Storage VE Stockage VE (lts.)	Puertas Doors Portes (Uds)	Potencia frig. Frig. Power Puissance frig. (W)	Consumo Nominal Nominal power Consommation nominale (W)	Refrigerante Coolant Réfrigérant
CVEGP / CVEGPC-10-10-TF	1025	0,82	0,60	192	1	565	844	R-290
CVEGP / CVEGPC-10-13-TF	1265	1,03	0,75	243	2	572	922	R-290
CVEGP / CVEGPC-10-15-TF	1505	1,24	0,90	294	2	781	1044	R-290
CVEGP / CVEGPC-10-20-TF	1985	1,66	1,21	395	3	1098	1290	R-290

Les caractéristiques techniques et constructives peuvent varier sans préavis. Toutes les photos doivent être considérées comme une référence.

CE RoHS HACCP digital control

CORECO **S.A.** Ctra. Córdoba - Málaga Km. 80,800 Tlfs:+34957 502275 Fax : +34957 5142 98

14900LUCENA(Córdoba),Espagne

info@coreco.es

www.coreco.es