# CVEG-10-R

## ÂNGULOS VITRINA EXPOSITORA MODULAR CVEG-10/ SERVE OVER COUNTER MODULAR LINE CVEG-10

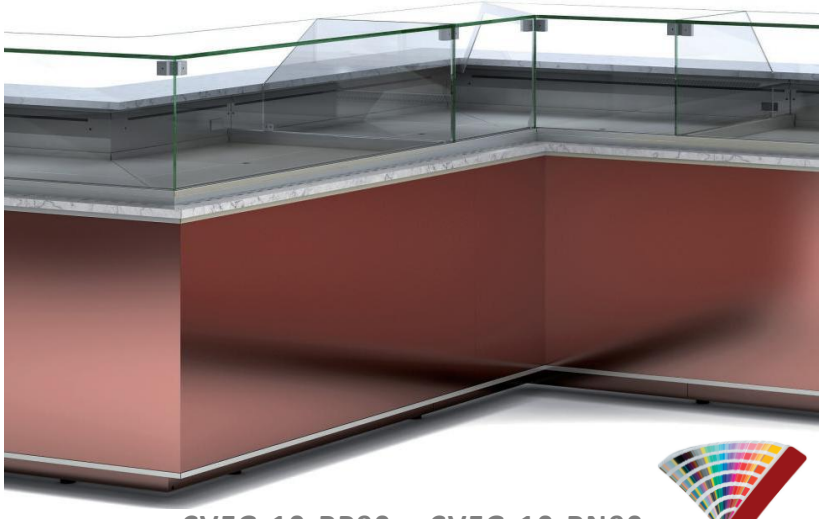

CVEG-10-RP90 + CVEG-10-RN90



CMCT-70-VEG

## CARACTERISTICAS GENERALES

• Máxima visibilidad del producto expuesto
• Plano exposición, elevado sin inclinación, en acero inox AISI-304
• Costados (30 mm) y frontal, en dos acabados disponibles: DM hidrófugo + PVC o lacado alto brillo metalizado (incluidos en el precio)
• Encimera de trabajo en cuarzo tecnológico, color blanco, con iluminación LED 4000K sobre el plano de exposición
• Cristales templados

**RP90 / RN90**

• Ángulos refrigerados sin reserva frigorífica
• Compatibles con módulos CVEG-10 Y CVEGPC-10
• Evaporador ventilado con tratamiento epoxi anti -corrosión de serie
• Condensación ventilada
• Control electrónico de temperatura
• Indicador de temperatura
• Descharche automático
• Evaporación automática de serie
• Clase climática 4 ( 30°C 55%) régimen M1 (-1/+5°C)

**CMCVEG**

• Mueble caja con cajón, estante y enchufe (excepto en ángulos)
• Todas las decoraciones al mismo precio

**MCT-70-VEG**

• Exterior en madera MDF hidrofuga segun color
• Interior en acero prepintado
• 4 Estantes de cristal regulables en inclinación
• De serie: Luz vertical LED
• Gran visibilidad de producto, laterales y frontal acrista-lados
• Lacado segun color RAL

## GENERAL FEATURES

• Maximum display area
• Stainless steel AISI-304 display area, elevated without tilt
• Sides (30 mm) and front, available in two finishes: DM + waterproof PVC
or lacquered high gloss metallic (included in price)
• White technological quartz countertop, with 4000K LED lighting over the display area
• Tempered glass

**RP90 / RN90**

• Refrigerated angles, without cooling storage area
• Compatibles with CVEG-10 Y CVEGPC-10 modules
• Ventilated evaporator with anti corrosion epoxi treated as standard
• Ventilated condensation
• Electronic temperature controller
• External thermometer
• Auto defrost
• Standard automatic evaporation
• Climate class 4 ( 30°C 55%) regime M1 (-1/+5°C)

**CMCVEG**

• Cash counters with shelve, drawer and plug (ecept angles)
• All decorations included in price

**MCT-70-VEG**

• MDF wood exterior water leak according to color
• Prepainted steel interior
• 4 Glass shelves adjustable in inclination
• Standard: LED vertical light
• High product visibility, side and front glazing
• Lacquered according to RAL color

*Características técnicas y constructivas sujetas a variación sin previo aviso, todas las fotos deben ser consideradas como una referencia*

**CORECO S.A.** Ctra. Córdoba - Málaga Km. 80,800
Tlfs: +34 957 50 22 75 Fax: +34 957 51 42 98
14900 LUCENA (Córdoba), Spain
info@coreco.es
www.coreco.es

# CVEG-10-R

## ÂNGULOS VITRINA EXPOSITORA MODULAR CVEG-10/ SERVE OVER COUNTER MODULAR LINE CVEG-10

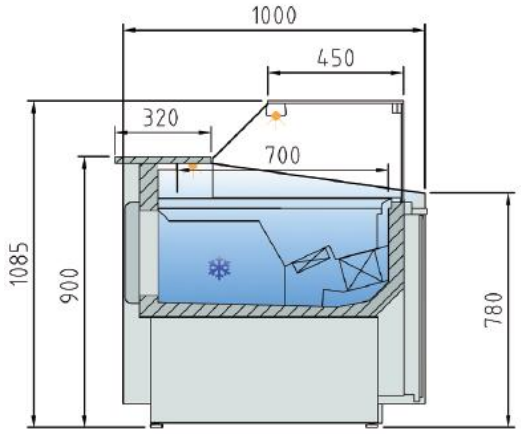


CVEG-10

| Modelo<br>Model<br>Modèle | Largo<br>Length<br>Longueur<br>(mm) | Alto<br>Height<br>Hauteur<br>(mm) | Fondo<br>Depth<br>Profondeur<br>(mm) | Superficie de exposición<br>Display area<br>Surface d´exposition<br>($m^3$) | Superficie total de exposición (TDA)<br>Total display area (TDA)<br>Surface totale de l´exposition (TDA)<br>($m^3$) | Cámara VE<br>Storage VE<br>Stockage VE<br>($m^3$) | Puertas<br>Doors<br>Portes<br>(Uds) | Potencia frig.<br>Frig. Power<br>Puissance frig.<br>(W) | Consumo<br>Consumption<br>Consommation<br>(W) | Refrigerante<br>Coolant<br>Réfrigérant |
|---|---|---|---|---|---|---|---|---|---|---|
| CVEG-10-RN90 | 1440 | 1085 | 1440 | 1,14 | 0,9 | - | 0 | 583 | 926 | R-290 |
| CVEG-10-RP90 | 1430 | 1085 | 1430 | 1,21 | 1,28 | - | 0 | 583 | 957 | R-290 |
| CMCVEG-10-10 | 1000 | 900 | 1030 | 0,92 | - | - | - | - | - | |
| CMCT-70-VEG | 700 | 1850 | 700 | 1,68 | - | - | - | - | 24 | |

*Características técnicas y constructivas sujetas a variación sin previo aviso, todas las fotos deben ser consideradas como una referencia*

**CORECO S.A.** Ctra. Córdoba - Málaga Km. 80,800
Tlfs: +34 957 50 22 75 Fax: +34 957 51 42 98
14900 LUCENA (Córdoba), Spain
info@coreco.es
www.coreco.es

# CVEG-10-R

## ÂNGULOS VITRINA EXPOSITORA MODULAR CVEG-10/ SERVE OVER COUNTER MODULAR LINE CVEG-10

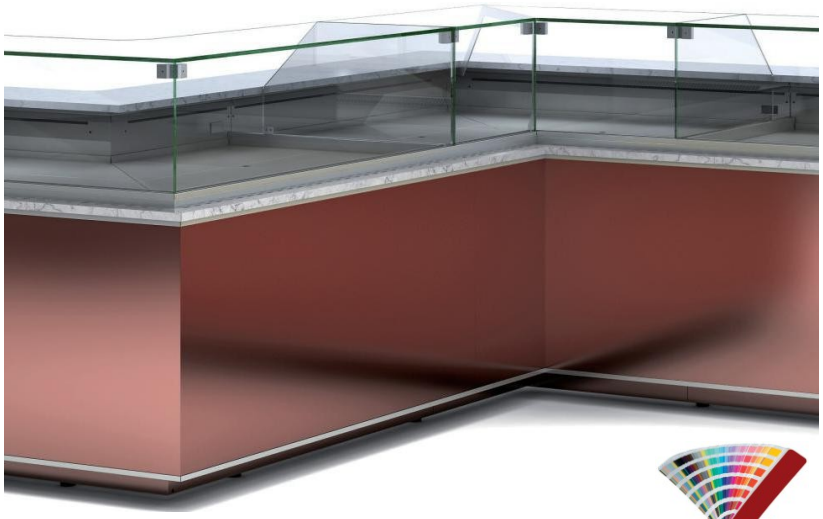

CVEG-10-RP90+ CVEG-10-RN90



CMCT-70-VEG

### CARACTÉRISTIQUES GÉNÉRALES

- Visibilité maximale du produit exposé
- Plan d'exposition, relevé sans inclinaison, en acier inoxydable AISI-304
- Côtés (30 mm) et façade, en deux finitions disponibles : MDF + PVC imperméable ou laque métallisée brillante (incluse dans le prix).
- Plan de travail en quartz technologique, blanc, avec éclairage LED 4000K sur la surface d'affichage.
- Verre trempé

**RP90 / RN90**

- Angles réfrigérés sans réserve réfrigérée
- Compatible avec les modules CVEG-10 et CVEGPC-10
- Évaporateur ventilé avec traitement époxy anticorrosion standard
- Condensation ventilée
- Contrôle électronique de la température
- Indicateur de température
- Dégivrage automatique
- Évaporation automatique en standard
- Classe climatique 4 ( 30°C 55%) régime M1 (-1/+5°C)

**CMCVEG**

- Caisson avec tiroir, étagère et prise (sauf pour les meubles d'angle)
- Toutes les décorations au même prix

**MCT-70-VEG**

- Extérieur en bois MDF hydrofuge selon la couleur
- Intérieur en acier prélaqué
- 4 tablettes en verre réglables en inclinaison
- Standard : éclairage vertical LED
- Grande visibilité du produit, acrista-lados latéraux et frontaux
- Laqué selon la couleur RAL

*Les caractéristiques techniques et constructives peuvent varier sans préavis. Toutes les photos doivent être considérées comme une référence.*

CORECO **S.A.** Ctra. Cordoba - Malaga Km. 80,800 Tlfs:+34957 502275 Fax : +34957 5142 98
14900LUCENA(Córdoba),Espagne
info@coreco.es
**www.coreco.es**

# CVEG-10-R

## ÂNGULOS VITRINA EXPOSITORA MODULAR CVEG-10/ SERVE OVER COUNTER MODULAR LINE CVEG-10

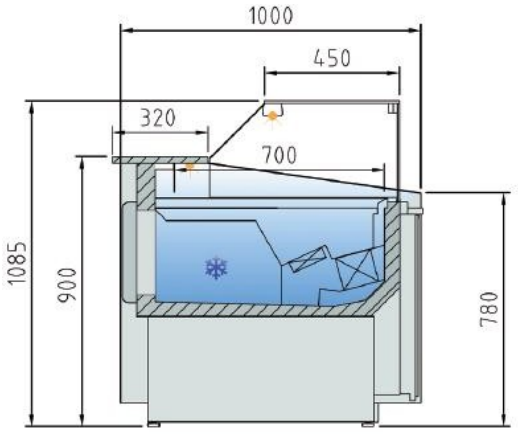


CVEG-10

| Modelo<br>Model<br>Modèle | Largo<br>Length<br>Longueur<br>(mm) | Alto<br>Height<br>Hauteur<br>(mm) | Fondo<br>Depth<br>Profondeur<br>(mm) | Superficie de exposición<br>Display area<br>Surface d´exposition<br>($m^3$) | Superficie total de exposición (TDA)<br>Total display area (TDA)<br>Surface totale de l´exposition (TDA)<br>($m^3$) | Cámara VE<br>Storage VE<br>Stockage VE<br>($m^3$) | Puertas<br>Doors<br>Portes<br>(Uds) | Potencia frig.<br>Frig. Power<br>Puissance frig.<br>(W) | Consumo<br>Consumption<br>Consommation<br>(W) | Refrigerante<br>Coolant<br>Réfrigérant |
|---|---|---|---|---|---|---|---|---|---|---|
| CVEG-10-RN90 | 1440 | 1085 | 1440 | 1,14 | 0,9 | - | 0 | 583 | 926 | R-290 |
| CVEG-10-RP90 | 1430 | 1085 | 1430 | 1,21 | 1,28 | - | 0 | 583 | 957 | R-290 |
| CMCVEG-10-10 | 1000 | 900 | 1030 | 0,92 | - | - | - | - | - | |
| CMCT-70-VEG | 700 | 1850 | 700 | 1,68 | - | - | - | - | 24 | |

*Les caractéristiques techniques et constructives peuvent varier sans préavis. Toutes les photos doivent être considérées comme une référence.*

CE RoHS HACCP digital control

CORECO **S.A.** Ctra. Cordoba - Malaga Km. 80,800 Tlfs:+34957 502275 Fax : +34957 5142 98

14900LUCENA(Córdoba),Espagne

info@coreco.es

**www.coreco.es**