# CVEL-9

## VITRINA EXPOSITORA REFRIGERADA CVEL-9 / SERVE OVER COUNTER LINE CVEL-9



CVEL-9-RR-TF



CVELP-9-RR

## CARACTERISTICAS GENERALES

- Exterior e interior en chapa de acero plastificada
- Plano exposición y encimera en acero inox. AISI-304
- Bandejas plano de exposición lisas, con escalón sobre demanda
- Costados de 30 mm en ABS inyectado
- Perfilería en aluminio anodizado.
- Cristal frontal templado y abatible, dos versiones disponibles
- Estante de cristal intermedio, no refrigerado
- Iluminación estándar LED: encimera superior, estante y base frontal
- Aislamiento de poliuretano inyectado, densidad 40 Kg/m³, bajo GWP y cero efecto ODP
- Reserva refrigerada con puertas, hueco 440x270 (excepto modelo neutro y modelo sin reserva)
- Evaporador estático o ventilado
- Condensación ventilada y evaporación automática de serie
- Control electrónico de temperatura
- Descarche automático, opcional eléctrico
- Clase climática 4 (30°C 55%Hr) régimen M1 según UNE-EN ISO 23953-2
- Chasis en acero acabado epoxi
- Tensión de trabajo monofásica 220V 50Hz

## GENERAL FEATURES

- Interior and exterior finish in plastic coated steel
- Display area and counter in stainless steel AISI-304
- Smooth deck for display area, stepped at on demand
- Sides available in ABS injected, 30 mm thickness
- Anodised aluminium profiles
- Toughened curved glass hinges forward, two versions available
- Glass shelf non refrigerated
- Standard lighting LED: top worktop, shelf and low
- 40 Kg/m³ density polyurethane insulation, low GWP and zero ODP effect
- Refrigerated under storage with doors 440x270 free (except neutral model and model without reservation)
- Static or ventilated evaporator
- Ventilated condensation and automatic defrost evaporation as standard
- Electronic temperature control
- Automatic defrost, electric as optional
- Climatic class 4 (30 ° C 55% Hr) regime M1 according to UNE-EN ISO 23953-2
- Working voltage single phase 220V 50Hz
- Chassis in epoxy finished steel

*Características técnicas y constructivas sujetas a variación sin previo aviso, todas las fotos deben ser consideradas como una referencia*

**CORECO S.A.** Ctra. Córdoba - Málaga Km. 80,800
Tlfs: +34 957 50 22 75 Fax: +34 957 51 42 98
14900 LUCENA (Córdoba), Spain
info@coreco.es
www.coreco.es

# CVEL-9

## VITRINA EXPOSITORA REFRIGERADA CVEL-9 / SERVE OVER COUNTER LINE CVEL-9

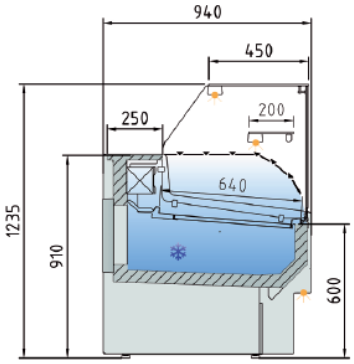


CVEL-9-RR

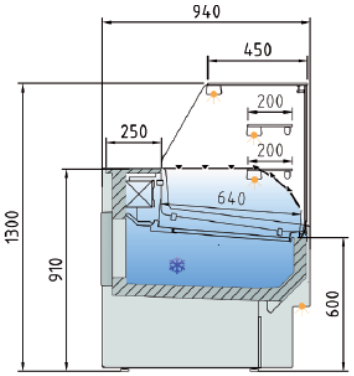


CVELP-9-RR

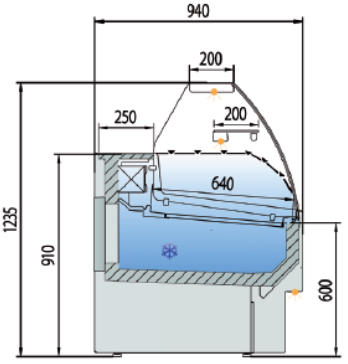


CVEL-9-C

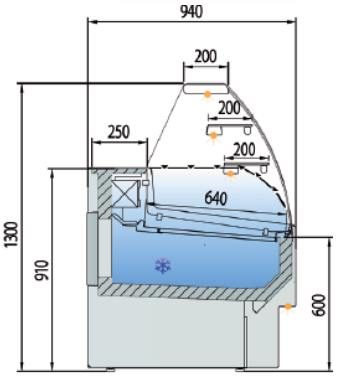


CVELP-9-C

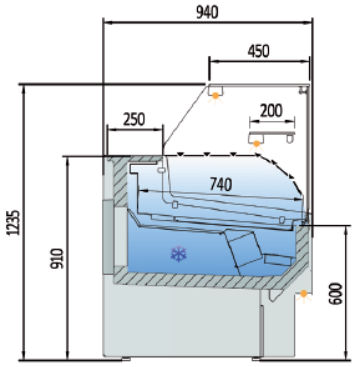


CVEL-9-RR-TF

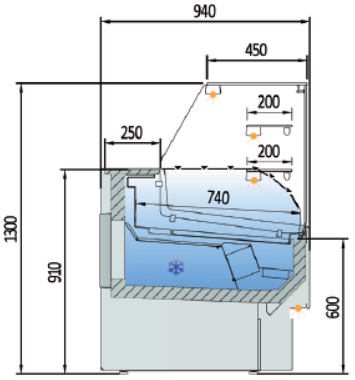


CVELP-9-RR-TF

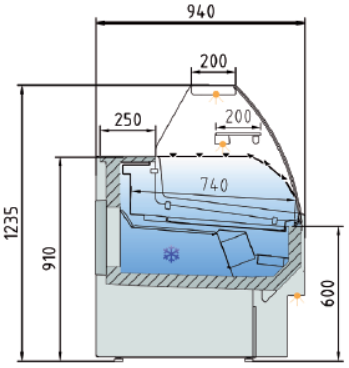


CVEL-9-C-TF

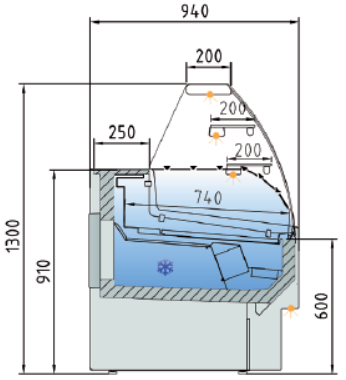


CVELP-9-C-TF

| Modelo<br>Model<br>Modèle | Largo<br>Length<br>Longueur<br>(mm) | Superficie de exposición<br>Display area<br>Surface d´exposition<br>($m^2$) | Superficie total de exposición (TDA)<br>Total display area (TDA)<br>Surface totale de l´exposition (TDA)<br>($m^2$) | | Cámara VE<br>Storage VE<br>Stockage VE<br>(lts.) | Puertas<br>Doors<br>Portes<br>(Uds) | Potencia frig.<br>Frig. Power<br>Puissance frig.<br>(W) | Consumo Nominal<br>Nominal power<br>Consommation nominale<br>(W) | Refrigerante<br>Coolant<br>Réfrigérant |
|---|---|---|---|---|---|---|---|---|---|
| | | | ( VEL ) | ( VELP ) | | | | | |
| CVEL-9-10 | 1025 | 0,86 | 0,76 | 0,76 | 242 | 1 | 565 | 851 | R-290 |
| CVEL-9-13 | 1265 | 1,08 | 0,95 | 0,95 | 304 | 2 | 572 | 912 | R-290 |
| CVEL-9-15 | 1505 | 1,29 | 1,14 | 1,14 | 366 | 2 | 781 | 1046 | R-290 |
| CVEL-9-20 | 1985 | 1,72 | 1,52 | 1,52 | 491 | 3 | 1098 | 1290 | R-290 |
| CVEL-9-25 | 2465 | 2,15 | 1,90 | 1,90 | 615 | 4 | 1284 | 1354 | R-290 |
| CVEL-9-30 | 2945 | 2,58 | 2,28 | 2,28 | 739 | 4 | 1284 | 1378 | R-290 |

*Características técnicas y constructivas sujetas a variación sin previo aviso, todas las fotos deben ser consideradas como una referencia*


**CORECO S.A.** Ctra. Córdoba - Málaga Km. 80,800
Tlfs: +34 957 50 22 75 Fax: +34 957 51 42 98
14900 LUCENA (Córdoba), Spain
info@coreco.es
www.coreco.es

# CVEL-9

## VITRINE RÉFRIGÉRÉE CVEL-9 / LIGNE DE COMPTOIR CVEL-9



CVEL-9-RR-TF



CVELP-9-RR

## CARACTÉRISTIQUES GÉNÉRALES

- Intérieur et extérieur en tôle d'acier plastifiée
- Présentoir et plan de travail en acier inoxydable. AISI-304
- Plateaux de présentation lisses et plats, avec marche sur demande
- côtés de 30 mm en ABS injecté
- Profilés en aluminium anodisé.
- Verre frontal trempé et à charnière, deux versions disponibles
- Étagère intermédiaire en verre, non réfrigérée
- Eclairage LED standard : plan de travail supérieur, étagère et base avant
- Isolation en polyuréthane injecté, densité 40 kg/m³, faible PRP et effet ODP nul.
- Réserve réfrigérée avec portes, ouverture 440x270 (sauf modèle neutre et modèle sans réserve)
- Évaporateur statique ou ventilé
- Unité de condensation ventilée et évaporation automatique de série
- Contrôle électronique de la température
- Dégivrage automatique, électrique en option
- Classe climatique 4 (30°C 55%Hr) régime M1 selon UNE-EN ISO 23953-2
- Châssis en acier avec finition époxy
- Tension de fonctionnement monophasée 220V 50Hz

*Les caractéristiques techniques et constructives peuvent varier sans préavis. Toutes les photos doivent être considérées comme une référence.*

CORECO **S.A.** Ctra. Cordoba - Malaga Km. 80,800 Tlfs:+34957 502275 Fax : +34957 5142 98
14900LUCENA(Córdoba),Espagne
info@coreco.es
**www.coreco.es**

# CVEL-9

## VITRINE RÉFRIGÉRÉE CVEL-9 / LIGNE DE COMPTOIR CVEL-9

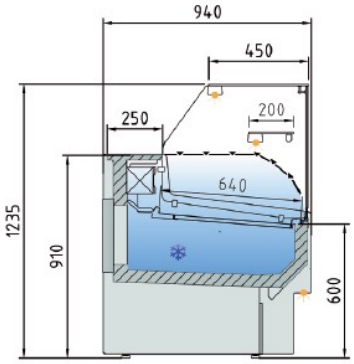


CVEL-9-RR

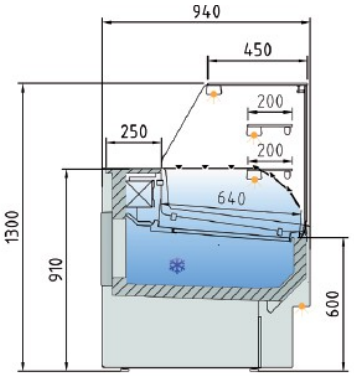


CVELP-9-RR

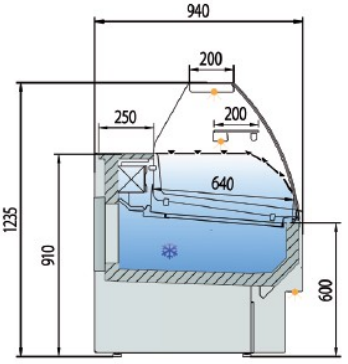


CVEL-9-C

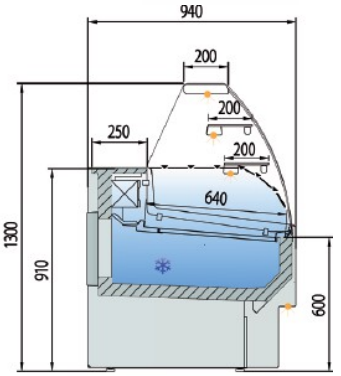


CVELP-9-C

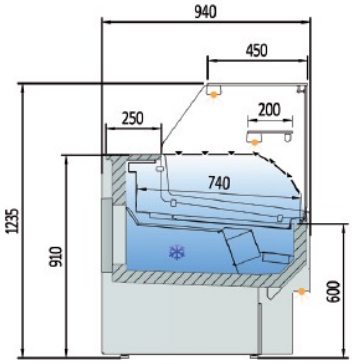


CVEL-9-RR-TF

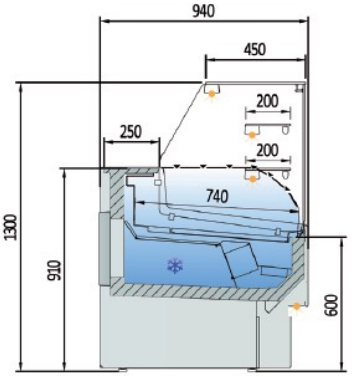


CVELP-9-RR-TF

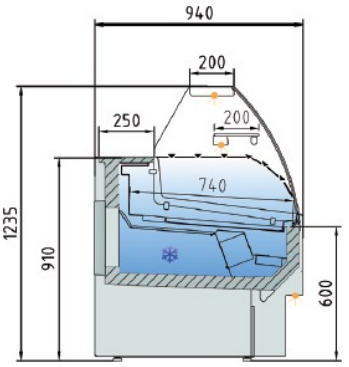


CVEL-9-C-TF

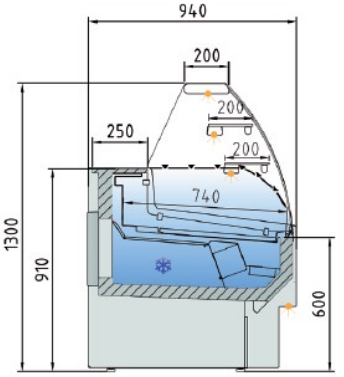


CVELP-9-C-TF

| Modelo<br>Model<br>Modèle | Largo<br>Length<br>Longueur<br>(mm) | Superficie de exposición<br>Display area<br>Surface d´exposition<br>($m^2$) | Superficie total de exposición (TDA)<br>Total display area (TDA)<br>Surface totale de l´exposition (TDA)<br>($m^2$) | | Cámara VE<br>Storage VE<br>Stockage VE<br>(lts.) | Puertas<br>Doors<br>Portes<br>(Uds) | Potencia frig.<br>Frig. Power<br>Puissance frig.<br>(W) | Consumo Nominal<br>Nominal power<br>Consommation nominale<br>(W) | Refrigerante<br>Coolant<br>Réfrigérant |
|---|---|---|---|---|---|---|---|---|---|
| | | | ( VEL ) | ( VELP ) | | | | | |
| CVEL-9-10 | 1025 | 0,86 | 0,76 | 0,76 | 242 | 1 | 565 | 851 | R-290 |
| CVEL-9-13 | 1265 | 1,08 | 0,95 | 0,95 | 304 | 2 | 572 | 912 | R-290 |
| CVEL-9-15 | 1505 | 1,29 | 1,14 | 1,14 | 366 | 2 | 781 | 1046 | R-290 |
| CVEL-9-20 | 1985 | 1,72 | 1,52 | 1,52 | 491 | 3 | 1098 | 1290 | R-290 |
| CVEL-9-25 | 2465 | 2,15 | 1,90 | 1,90 | 615 | 4 | 1284 | 1354 | R-290 |
| CVEL-9-30 | 2945 | 2,58 | 2,28 | 2,28 | 739 | 4 | 1284 | 1378 | R-290 |

*Les caractéristiques techniques et constructives peuvent varier sans préavis. Toutes les photos doivent être considérées comme une référence.*


CE RoHS HACCP digital control

CORECO **S.A.** Ctra. Cordoba - Malaga Km. 80,800 Tlfs:+34957 502275 Fax : +34957 5142 98

14900LUCENA(Córdoba),Espagne

info@coreco.es

**www.coreco.es**