# CVE-10-RN

## ANGULOS VITRINA EXPOSITORA REFRIGERADA CVE-10/ SERVE OVER COUNTER LINE CVE-10

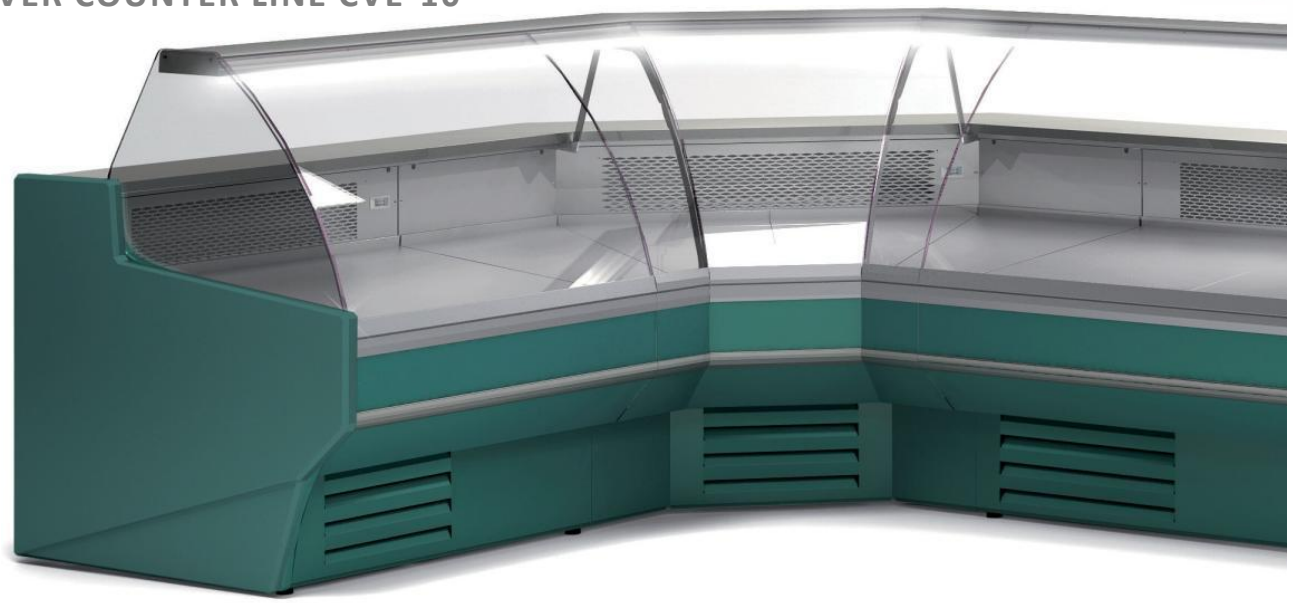

## CARACTERISTICAS GENERALES

- Exterior e interior en chapa de acero plastificada
- Plano exposición y encimera en acero inox. AISI-304
- Bandejas plano de exposición lisas, con escalón sobre demanda
- Costados de 30 mm en ABS inyectado (modelo con reserva)
- Costado panorámico 20mm (modelo sin reserva)
- Perfilería en aluminio anodizado.
- Paragolpes en la parte delantera
- Cristal frontal templado y abatible, tres versiones disponibles
- Estante de cristal intermedio, opcional
- Iluminación estándar: encimera superior y base inferior LED
- Aislamiento de poliuretano inyectado, densidad 40 Kg/m³, bajo GWP y cero efecto ODP
- Reserva refrigerada con puertas, hueco 440x270 (excepto modelo neutro y modelo sin reserva)
- Evaporador ventilado, estático opcional
- Condensación ventilada y evaporación automática de serie
- Control electrónico de temperatura
- Descarche automático, opcional eléctrico
- Clase climática 4 (30°C 55%Hr) régimen M1 según UNE-EN ISO 23953-2
- Chasis en acero acabado epoxi
- Tensión de trabajo monofásica 220V 50Hz
- Todos los modelos con cajón incorporado, estantes y enchufe
- Modelo MCVE-DIS frontal adaptado a discapacitados
- Modelo MCVE frontal recto

## GENERAL FEATURES

- Interior and exterior finish in plastic coated steel
- Display area and counter in stainless steel AISI-304
- Smooth deck for display area, stepped on demand
- 30 mm sides in injected ABS (model with storage)
- Panoramic side 20mm (model without storage)
- Anodised aluminium profiles
- Front rubber bumper
- Toughened curved glass hinges forward, three versions available
- Glass shelf non refrigerated, optional
- Standard lighting: top worktop and low level LED
- 40 Kg/m³ density polyurethane insulation, low GWP and zero ODP effect
- Refrigerated under storage with doors,440x270 free (except neutral model and model without reservation)
- Ventilated evaporator, optinal static evaporator
- Ventilated condensation and automatic defrost evaporation as standard
- Electronic temperature controller
- Automatic defrost, electric as optional
- Climatic class 4 (30 ° C 55% Hr) regime M1 according to UNE-EN ISO 23953-2
- Working voltage single phase 220V 50Hz
- Chassis in epoxy finished steel
- All models with built-in drawer, shelves and plug
- Front MCVE-DIS model adapted for the disabled
- Straight front MCVE model

*Características técnicas y constructivas sujetas a variación sin previo aviso, todas las fotos deben ser consideradas como una referencia*

**CORECO S.A.** Ctra. Córdoba - Málaga Km. 80,800
Tlfs: +34 957 50 22 75 Fax: +34 957 51 42 98
14900 LUCENA (Córdoba), Spain
info@coreco.es
www.coreco.es

# CVE-10-RN

## ANGULOS VITRINA EXPOSITORA REFRIGERADA CVE-10/ SERVE OVER COUNTER LINE CVE-10

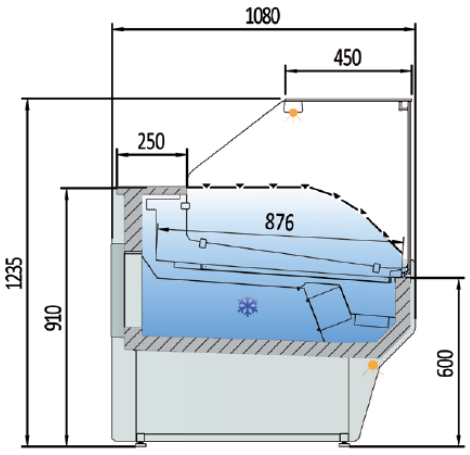


CVE-10-RR-TF

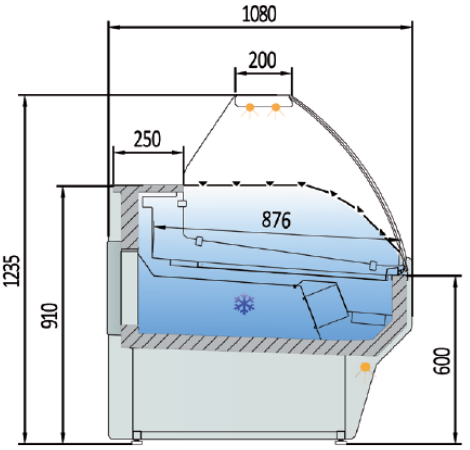


CVE-10-C-TF

| Modelo<br>Model<br>Modèle | Largo<br>Length<br>Longueur<br>(mm) | Alto<br>Height<br>Hauteur<br>(mm) | Fondo<br>Depth<br>Profondeur<br>(mm) | Superficie de exposición<br>Display area<br>Surface d´exposition<br>($m^2$) | Superficie total de exposición (TDA)<br>Total display area (TDA)<br>Surface totale de l´exposition (TDA)<br>($m^2$) | | Cámara VE<br>Storage VE<br>Stockage VE<br>($m^2$) | Puertas<br>Doors<br>Portes<br>(Uds) | Potencia frig.<br>Frig. Power<br>Puissance frig.<br>(W) | Consumo<br>Consumption<br>Consommation<br>(W) | Refrigerante<br>Coolant<br>Réfrigérant |
|---|---|---|---|---|---|---|---|---|---|---|---|
| | | | | | (C) | (RR) | | | | | |
| CVE/CVES-10-AN90-TF | 1565 | 1230 | 1565 | 1,22 | 0,88 | 1,12 | - | 0 | 583 | 939 | R-290 |
| CVE/CVES-10-AP90-TF | 1520 | 1230 | 1520 | 1,31 | 1,52 | 1,72 | - | 0 | 796 | 1084 | R-290 |
| CVE/CVES-10N-AN45-TF | 1140 | 1230 | 1250 | 0,61 | - | - | - | 0 | - | 10 | |
| CVE/CVES-10N-AP45-TF | 1110 | 1230 | 1235 | 0,66 | - | - | - | 0 | - | 10 | |
| CVE/CVES-10-RN90-TF | 1575 | 1230 | 1575 | 1,49 | 1,08 | 1,36 | - | 0 | 583 | 926 | R-290 |
| CVE/CVES-10-RP90-TF | 1385 | 1230 | 1385 | 1,36 | 1,63 | 1,83 | - | 0 | 583 | 957 | R-290 |
| CMCVE-10-8 | 800 | 910 | 1100 | 0,78 | - | - | - | - | - | - | |
| CMCVE-10-12 | 1200 | 910 | 1100 | 1,21 | - | - | - | - | - | - | |

*Características técnicas y constructivas sujetas a variación sin previo aviso, todas las fotos deben ser consideradas como una referencia*

**CORECO S.A.** Ctra. Córdoba - Málaga Km. 80,800
Tlfs: +34 957 50 22 75 Fax: +34 957 51 42 98
14900 LUCENA (Córdoba), Spain
info@coreco.es
www.coreco.es

# CVE-10-RN

## VITRINE RÉFRIGÉRÉE D'ANGLE CVE-10/ LIGNE DE COMPTOIR CVE-10

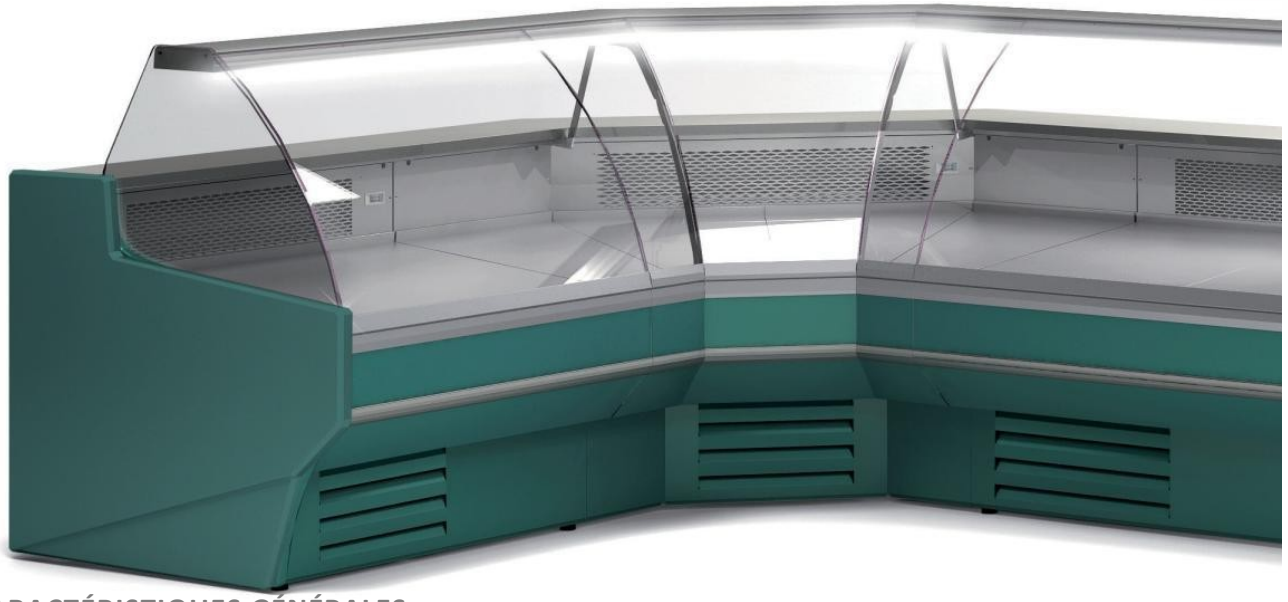

## CARACTÉRISTIQUES GÉNÉRALES

- Intérieur et extérieur en tôle d'acier plastifiée
- Présentoir et plan de travail en acier inoxydable. AISI-304
- Tablettes plates lisses, avec marches sur demande
- Panneaux latéraux de 30 mm en ABS injecté (modèle avec réserve)
- Côté panoramique 20mm (modèle sans réserve)
- Profilés en aluminium anodisé.
- Pare-chocs à l'avant
- Verre frontal trempé et à charnière, trois versions disponible
- Tablette intermédiaire en verre, en option
- Éclairage standard : haut et bas LED inférieure
- Isolation en polyuréthane injecté, densité 40 Kg/m³, faible PRP et effet ODP nul
- Réserve réfrigérée avec portes, ouverture 440x270 (sauf modèle neutre et modèle sans réserve)
- Évaporateur ventilé, statique en option
- Condensation ventilée et évaporation automatique en standard
- Contrôle électronique de la température
- Dégivrage automatique, électrique en option
- Classe climatique 4 (30°C 55%Hr) régime M1 selon UNE-EN ISO 23953-2
- Châssis en acier avec finition époxy
- Tension de fonctionnement monophasée 220V 50Hz
- Tous les modèles sont équipés d'un tiroir, d'étagères et d'une prise de courant intégrés.
- Modèle avant MCVE-DIS adapté aux personnes handicapées
- Modèle MCVE devant droit

*Les caractéristiques techniques et constructives peuvent varier sans préavis. Toutes les photos doivent être considérées comme une référence.*

CORECO **S.A.** Ctra. Cordoba - Malaga Km. 80,800 Tlfs:+34957 502275 Fax : +34957 5142 98
14900LUCENA(Córdoba),Espagne
info@coreco.es
**www.coreco.es**

# CVE-10-RN

## VITRINE RÉFRIGÉRÉE D'ANGLE CVE-10/ LIGNE DE COMPTOIR CVE-10

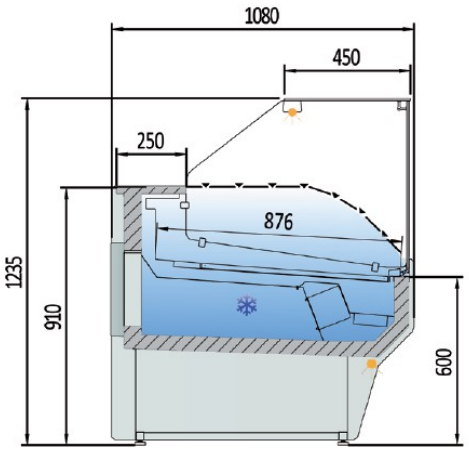


CVE-10-RR-TF

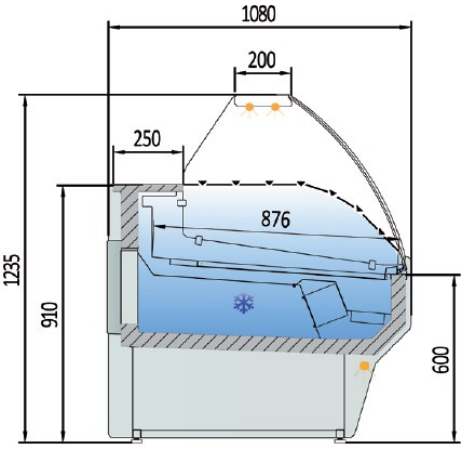


CVE-10-C-TF

| Modelo<br>Model<br>Modèle | Largo<br>Length<br>Longueur<br>(mm) | Alto<br>Height<br>Hauteur<br>(mm) | Fondo<br>Depth<br>Profondeur<br>(mm) | Superficie de exposición<br>Display area<br>Surface d´exposition<br>($m^3$) | Superficie total de exposición (TDA)<br>Total display area (TDA)<br>Surface totale de l´exposition (TDA)<br>($m^3$) | | Cámara VE<br>Storage VE<br>Stockage VE<br>($m^3$) | Puertas<br>Doors<br>Portes<br>(Uds) | Potencia frig.<br>Frig. Power<br>Puissance frig.<br>(W) | Consumo<br>Consumption<br>Consommation<br>(W) | Refrigerante<br>Coolant<br>Réfrigérant |
|---|---|---|---|---|---|---|---|---|---|---|---|
| | | | | | ( C ) | ( RR ) | | | | | |
| CVE/CVES-10-AN90-TF | 1565 | 1230 | 1565 | 1,22 | 0,88 | 1,12 | - | 0 | 583 | 939 | R-290 |
| CVE/CVES-10-AP90-TF | 1520 | 1230 | 1520 | 1,31 | 1,52 | 1,72 | - | 0 | 796 | 1084 | R-290 |
| CVE/CVES-10N-AN45-TF | 1140 | 1230 | 1250 | 0,61 | - | - | - | 0 | - | 10 | |
| CVE/CVES-10N-AP45-TF | 1110 | 1230 | 1235 | 0,66 | - | - | - | 0 | - | 10 | |
| CVE/CVES-10-RN90-TF | 1575 | 1230 | 1575 | 1,49 | 1,08 | 1,36 | - | 0 | 583 | 926 | R-290 |
| CVE/CVES-10-RP90-TF | 1385 | 1230 | 1385 | 1,36 | 1,63 | 1,83 | - | 0 | 583 | 957 | R-290 |
| CMCVE-10-8 | 800 | 910 | 1100 | 0,78 | - | - | - | - | - | - | |
| CMCVE-10-12 | 1200 | 910 | 1100 | 1,21 | - | - | - | - | - | - | |

*Les caractéristiques techniques et constructives peuvent varier sans préavis. Toutes les photos doivent être considérées comme une référence.*


CE RoHS HACCP digital control

CORECO **S.A.** Ctra. Cordoba - Malaga Km. 80,800 Tlfs:+34957 502275 Fax : +34957 5142 98

14900LUCENA(Córdoba),Espagne

info@coreco.es

**www.coreco.es**