EBRW-2003-NN

EXPOSITOR REFRIGERADO VINOS / REFRIGERATED WINE DISPLAY



DESCRIPCIÓN

• Exterior en acero plastificado negro (lacado opcional), excepto el respaldo y fondo.
• NI: Interior en acero inox AISI-304, NN: Interior en acero plastificado negro, con aristas curvas y fondo inox embutido.
• Puerta de cristal doble, con sistema de cierre automático y burlete magnético (permanece abierta al superar los 90° de apertura).
• Cerradura de serie.
• Doble luz interior LED 3000K.
• Estantes en AISI-304 con frontal en madera, inclinables 20°.
• Reguladores de altura (ruedas o patas opcionales).
• Cuadro de mandos y rejilla ventilación motor, desmontables.
• Unidad condensadora ventilada.
• Evaporador sistema cortina de aire, con recubrimiento epoxi anticorrosión.
• Paro ventiladores tiro forzado al abrir la puerta.
• Evaporación automática del agua de descarche.
• Aislamiento de poliuretano inyectado, densidad 40 Kg/m³, cero efectos ODP y GWP.
• Control digital de temperatura, descarches optimizados, alarma por puerta abierta y alta temperatura de condensación. Eficiente gestión del consumo de energía.

DESCRIPTION

• Exterior in black powder-coated steel (lacquered finish optional), except for the rear panel and base.
• NI: Interior in AISI-304 stainless steel; NN: Interior in black powder-coated steel, with rounded edges and a recessed stainless steel base.
• Double-glazed glass door with automatic closing system and magnetic seal (remains open when the opening angle exceeds 90°).
• Lock fitted as standard.
• Dual 3000K LED interior lighting.
• AISI-304 shelves with wooden fronts, tiltable by 20°.
• Height adjusters (optional castors or feet).
• Control panel and motor ventilation grille, removable.
• Ventilated condenser unit.
• Air curtain evaporator system, with anti-corrosion epoxy coating.
• Forced-draught fans shut off when the door is opened.
• Automatic evaporation of defrost water.
• Injected polyurethane insulation, density 40 kg/m³, zero ODP and GWP.
• Digital temperature control, optimised defrost cycles, alarm for open door and high condenser temperature. Efficient energy consumption management.

CARACTERÍSTICAS GENERALES / GENERAL FEATURES

2055 Largo / Length (mm)	**750** Fondo / Depth (mm)	**2055** Alto / Heigth (mm)	**315** Capacidad botellas / Bottle capacity (Uds.)	**18** Estantes / Shelves
1814 Potencia Frig. / Frig Power (W)	**1726** Potencia / Power (W)	**70** Espesor aislante costado / Side Insulation thickness (mm)	**4 (30ºC 55%HR)** Clase climática / Climatic class	
+2+18 Rango / Range (ºC)	**R-290** Refrigerante / Refrigerant	**230** Voltaje / Voltage (V)	**50** Frecuencia / Frequency (Hz)	**HFO** Espumante / Blowing Agent

Características técnicas y constructivas sujetas a variación sin previo aviso, todas las fotos deben ser consideradas como una referencia / We reserve the right to change specifications without prior notice, all photos must be considered as a reference

SOMOS CORECO
CORECO COLDROOMS · CRC CORECO · CORECO GOURMET

CE RoHS HACCP digital control

Ctra. Córdoba-Málaga Km.80,800, 14900 Lucena (Córdoba)
Tlf: 00 34 957 50 22 75
Email: info@coreco.es

EBRW-2003-NN

EXPOSITOR REFRIGERADO VINOS / PRÉSENTOIR RÉFRIGÉRÉ À VINS



DESCRIPCIÓN

• Exterior en acero plastificado negro (lacado opcional), excepto el respaldo y fondo.
• NI: Interior en acero inox AISI-304, NN: Interior en acero plastificado negro, con aristas curvas y fondo inox embutido.
• Puerta de cristal doble, con sistema de cierre automático y burlete magnético (permanece abierta al superar los 90° de apertura).
• Cerradura de serie.
• Doble luz interior LED 3000K.
• Estantes en AISI-304 con frontal en madera, inclinables 20°.
• Reguladores de altura (ruedas o patas opcionales).
• Cuadro de mandos y rejilla ventilación motor, desmontables.
• Unidad condensadora ventilada.
• Evaporador sistema cortina de aire, con recubrimiento epoxi anticorrosión.
• Paro ventiladores tiro forzado al abrir la puerta.
• Evaporación automática del agua de descarche.
• Aislamiento de poliuretano inyectado, densidad 40 Kg/m³, cero efectos ODP y GWP.
• Control digital de temperatura, descarches optimizados, alarma por puerta abierta y alta temperatura de condensación. Eficiente gestión del consumo de energía.

DESCRIPTION

• Extérieur en acier plastifié noir (laqué en option), sauf le panneau arrière et le fond.
• NI : Intérieur en acier inoxydable AISI-304, NN : Intérieur en acier plastifié noir, avec arêtes arrondies et fond en inox embouti.
• Porte vitrée double, avec système de fermeture automatique et joint magnétique (reste ouverte lorsque l'angle d'ouverture dépasse 90°).
• Serrure de série.
• Double éclairage intérieur LED 3000 K.
• Étagères en AISI-304 avec façade en bois, inclinables à 20°.
• Réglages en hauteur (roulettes ou pieds en option).
• Tableau de commande et grille de ventilation du moteur amovibles.
• Unité de condensation ventilée.
• Évaporateur à système de rideau d'air, avec revêtement époxy anticorrosion.
• Arrêt des ventilateurs à tirage forcé à l'ouverture de la porte.
• Évaporation automatique de l'eau de dégivrage.
• Isolation en polyuréthane injecté, densité 40 kg/m³, indice ODP et GWP nuls.
• Contrôle numérique de la température, dégivrages optimisés, alarme en cas de porte ouverte et de température de condensation élevée. Gestion efficace de la consommation d'énergie.

CARACTERÍSTICAS GENERALES / CARACTÉRISTIQUES GÉNÉRALES

2055 Largo / Longueur (mm)	**750** Fondo / Profondeur (mm)	**2055** Alto / Hauteur (mm)	**315** Capacidad botellas / Capacité en bouteilles (Uds.)	**18** Estantes / Étagères
1814 Potencia Frig. / Puissance frigorifique (W)	**1726** Potencia / Puissance (W)	**70** Espesor aislante costado / Épaisseur de l'isolation latérale (mm)	**4 (30ºC 55%HR)** Clase climática / Classe climatique	
+2+18 Rango / Plage de température (ºC)	**R-290** Refrigerante / Fluide frigorigène	**230** Voltaje / Tension (V)	**50** Frecuencia / Fréquence (Hz)	**HFO** Espumante / Agent moussant

Características técnicas y constructivas sujetas a variación sin previo aviso, todas las fotos deben ser consideradas como una referencia / Caractéristiques techniques et de construction susceptibles d'être modifiées sans préavis. Toutes les photos doivent être considérées comme des références

SOMOS CORECO
CORECO COLDROOMS · CRC CORECO VERTICAL LAB · CORECO GOURMET

Ctra. Córdoba-Málaga Km.80,800, 14900 Lucena (Córdoba)
Tlf: 00 34 957 50 22 75
Email: info@coreco.es

EBRW-2003-NN

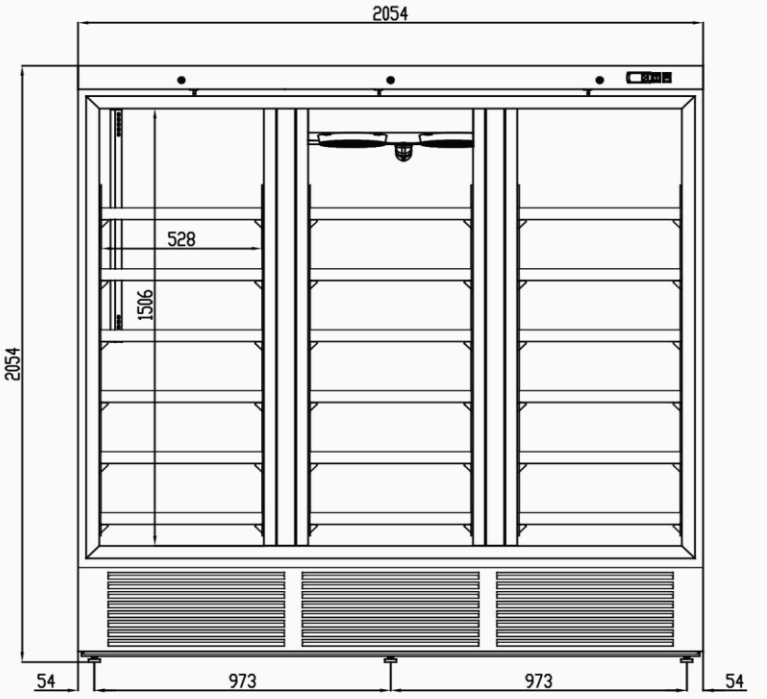

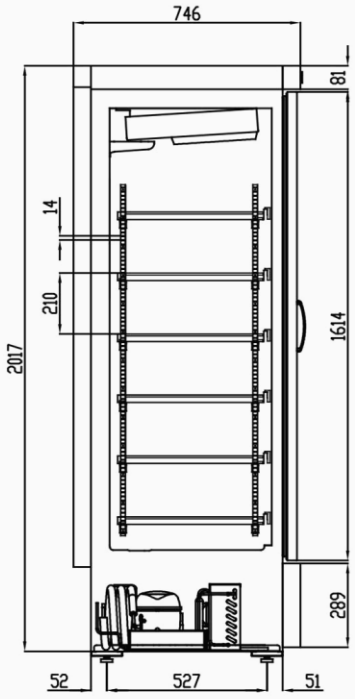

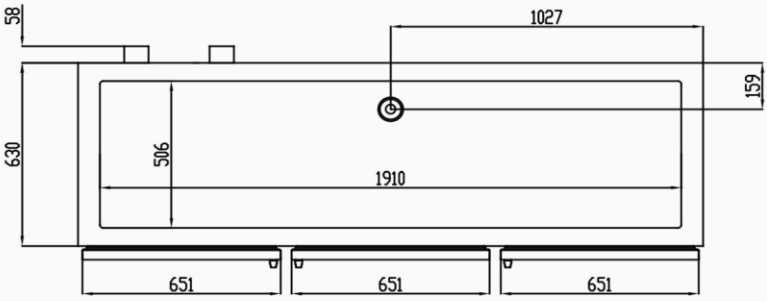

Características técnicas y constructivas sujetas a variación sin previo aviso, todas las fotos deben ser consideradas como una referencia / We reserve the right to change specifications without prior notice, all photos must be considered as a reference

SOMOS CORECO
CORECO COLDROOMS · CRC CORECO VERTICALAIR · CORECO GOURMET

CE RoHS HACCP digital control

Ctra. Córdoba-Málaga Km.80,800, 14900 Lucena (Córdoba)
Tlf: 00 34 957 50 22 75
Email: info@coreco.es