ECVAR-13

EXPOSITOR REFRIGERADO VERTICAL SERIE 13/13 RANGE ON COUNTER CHILLED MERCHANDISER



ECVAR-13

CARACTERISTICAS GENERALES

EC-13 / ECC-13
• Exterior e interior en acero plastificado blanco
CARACTERISITCAS COMUNES
• Diseñados para bebidas y productos envasados
• Estantes de alambre de acero plastificado, regulables en altura
• Compresor hermético alto par de arranque
• Evaporador ventilado impreso en placa de aluminio
• Control digital de temperatura y descarches
• Iluminación interior LED
• Unidad condensadora ventilada
• Aislamiento de poliuretano inyectado, libre CFCs, densidad 40 Kg/m³
• Evaporación automática del agua de descarche
• Temperatura de trabajo K1(0+7ºC), clase climatica CC2(32ºC 65%H.R.), según EN16902
• Refrigerante R-600a

GENERAL FEATURES

EC-13 / ECC-13
• Exterior and interior in white plastic coated steel
FEATURES IN COMMON
• Designed for beverages and packaged products
• Shelves plastic coated steel wire, adjustable height
• Hermetic compressor high starting torque
• Ventilated evaporator printed on aluminum plate
• Digital temperature control and defrost
• Interior lighting LED
• Ventilated condensing unit
• Insulation: Polyurethane, without CFCs, density 40 Kg / m³
• Automatic evaporation of defrost water
• 65% R.H.), according to EN16902
• Voltage 230V 50/60 Hz
• Refrigerant R-600a

Características técnicas y constructivas sujetas a variación sin previo aviso, todas las fotos deben ser consideradas como una referencia

CORECO S.A. Ctra. Córdoba - Málaga Km. 80,800
Tlfs: +34 957 50 22 75 Fax: +34 957 51 42 98
14900 LUCENA (Córdoba), Spain
info@coreco.es
www.coreco.es

ECVAR-13

EXPOSITOR REFRIGERADO VERTICAL SERIE 13/13 RANGE ON COUNTER CHILLED MERCHANDISER

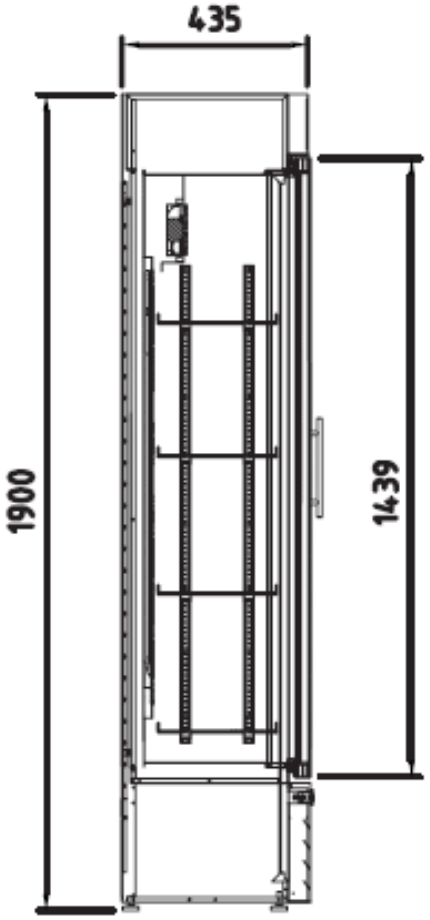

ECVAR-13

Modelo Model Modèle	Largo Length Longueur (mm)	Alto Height Hauteur (mm)	Fondo Depth Profondeur (mm)	Pantalla pulicidad Canopy Marquise	Facings lata 33cl 33 cl Facings 33 cl Facings (uds.)	Capacidad lata 33cl 33cl can capacity Capacité 33cl boîtes (uds.)	Potencia frig. Frig. Power Puissance frig. (W)	Consumo Nominal Nominal Consumption Consommation Nominale (W)	Volumen bruto Gross volume Volume Brut L	Estantes Shelves Étagères
ECVAR-13	370	1760	435	NO	4	132	165	162	141	4
ECCVAR-13	370	1900	435	1	4	132	165	165	141	4

Características técnicas y constructivas sujetas a variación sin previo aviso, todas las fotos deben ser consideradas como una referencia

CORECO S.A. Ctra. Córdoba - Málaga Km. 80,800
Tlfs: +34 957 50 22 75 Fax: +34 957 51 42 98
14900 LUCENA (Córdoba), Spain
info@coreco.es
www.coreco.es

ECVAR-13

PRÉSENTOIR VERTICAL RÉFRIGÉRÉ SÉRIE 13 /13 RANGE ON COUNTER CHILLED MERCHANDISER



ECVAR-13

CARACTÉRISTIQUES GÉNÉRALES

EC-13 / ECC-13
• Extérieur et intérieur en acier plastifié blanc
CARACTÉRISTIQUES COMMUNES
• Conçu pour les boissons et les produits emballés
• Tablettes en fil d'acier plastifié, réglables en hauteur.
hauteur
• Compresseur hermétique à couple de démarrage élevé
• Évaporateur ventilé imprimé sur une plaque d'aluminium
• Contrôle numérique de la température et dégivrage
• Eclairage intérieur LED
• Unité de condensation ventilée
• Isolation en polyuréthane injecté, sans CFC, densité 40 kg/m³.
• Evaporation automatique de l'eau de dégivrage
• Température de travail K1(0+7ºC), classe climatique
CC2 (32ºC 65% H.R.), selon EN16902
• Réfrigérant R-600a

Les caractéristiques techniques et constructives peuvent varier sans préavis. Toutes les photos doivent être considérées comme une référence.

CORECO **S.A.** Ctra. Córdoba - Málaga Km. 80,800
Tlfs:+34957 502275 Fax : +34957 5142 98
14900LUCENA(Córdoba),Espagne
info@coreco.es
www.coreco.es

ECVAR-13

PRÉSENTOIR VERTICAL RÉFRIGÉRÉ SÉRIE 13 /13 RANGE ON COUNTER CHILLED MERCHANDISER

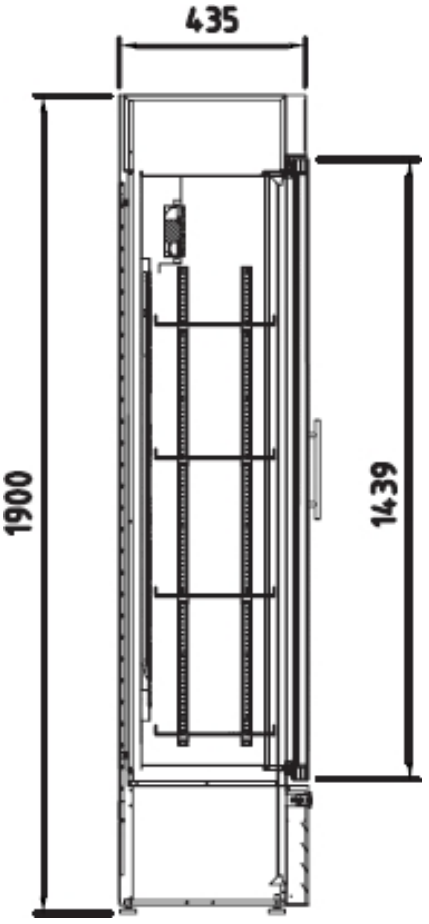

ECVAR-13

Modelo Model Modèle	Largo Length Longueur (mm)	Alto Height Hauteur (mm)	Fondo Depth Profondeur (mm)	Pantalla pulicidad Canopy Marquise	Facings lata 33cl 33 cl Facings 33 cl Facings (uds.)	Capacidad lata 33cl 33cl can capacity Capacité 33cl boîtes (uds.)	Potencia frig. Frig. Power Puissance frig. (W)	Consumo Nominal Nominal Consumption Consommation Nominale (W)	Volumen bruto Gross volume Volume Brut L	Estantes Shelves Étagères
ECVAR-13	370	1760	435	NO	4	132	165	162	141	4
ECCVAR-13	370	1900	435	1	4	132	165	165	141	4

Les caractéristiques techniques et constructives peuvent varier sans préavis. Toutes les photos doivent être considérées comme une référence.

CE RoHS HACCP digital control

CORECO **S.A.** Ctra. Córdoba - Málaga Km. 80,800
Tlfs:+34957 502275 Fax : +34957 5142 98
14900LUCENA(Córdoba),Espagne
info@coreco.es
www.coreco.es