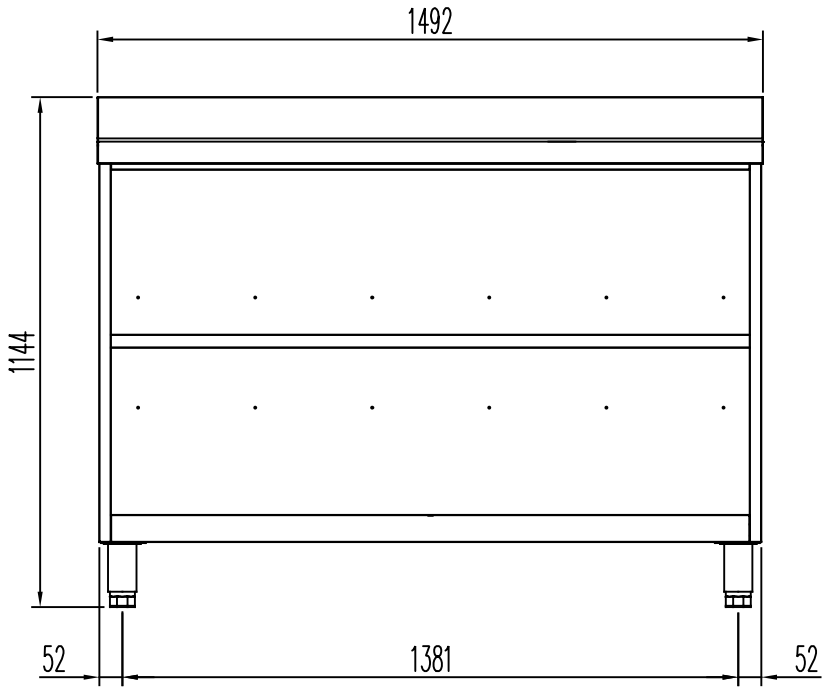

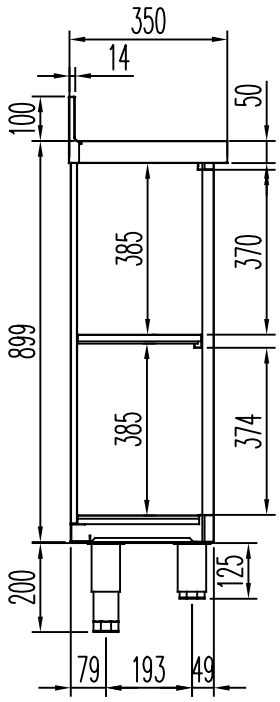

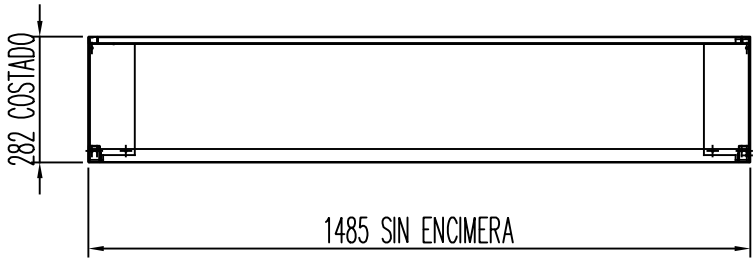

ESTANTERÍA FRENTE MOSTRADOR				COD. PIEZA:
COTAS SIN TOLERANCIA DIN 7168-f	Material: VARIOS			SUSTITUYE A: X
	Acabado:			SUSTITUIDO POR:

ANGULAR	FINO	MEDIO	GRUESO
GRADO TOLERANCIA			
HASTA 10 mm	±1°		±1° 30'
MAS DE 10 A 50 mm	±30'		±50'
MAS DE 50 A 120 mm	±20'		±25'
MAS DE 120 A 400 mm	±10'		±15'
MAS DE 400 mm	±5'		±10'

LINEAL	FINO	MEDIO	GRUESO
GRADO TOLERANCIA			
HASTA 3 mm	±0,05	±0,10	±0,15
MAS DE 3 A 6 mm	±0,05	±0,10	±0,20
MAS DE 6 A 30 mm	±0,10	±0,20	±0,50
MAS DE 30 A 120 mm	±0,15	±0,30	±0,80
MAS DE 120 A 400 mm	±0,20	±0,50	±1,20
MAS DE 400 A 1000 mm	±0,30	±0,80	±2,00
MAS DE 1000 A 2000 mm	±0,50	±1,20	±3,00

COMÚN A	MODELO	Ud.	MODELO	Ud.	MODELO	Ud.	MODELO	Ud.	MODELO	Ud.	MODELO
	EFM35-150	1									

A4	Nombre	Fecha
Dibujado	FDLP	. 08-01-24
Modificado	.	.
Escala		
.		

CORECO

VISTAS GENERALES EFM35-150
SERIE ESTANTERÍA

Código máquina:
CÓDIGO