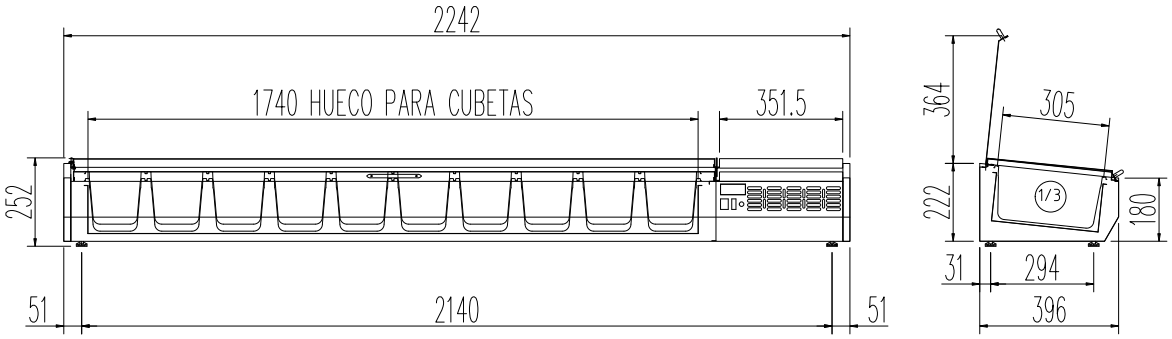

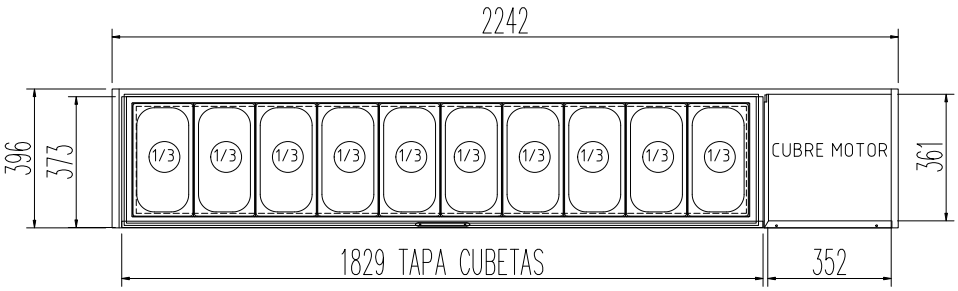

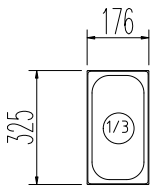

CUBETA G.N.1/3 prof.150mm
COD-6041090009

CAPACIDAD PARA DIEZ CUBETAS GN 1/3

CUBIERTA INOX ABATIBLE

V1 VITRINA EXPOSITOR INGREDIENTES

COD. PIEZA: X

COTAS SIN TOLERANCIA DIN 7168-f

Material: INOX.

SUSTITUYE A: X .

Acabado:

SUSTITUIDO POR: .

ANGULAR

GRADO TOLERANCIA	FINO	MEDIO	GRUESO
HASTA 10 mm	±1°		±1° 30'
MAS DE 10 A 50 mm	±30'		±50'
MAS DE 50 A 120 mm	±20'		±25'
MAS DE 120 A 400 mm	±10'		±15'
MAS DE 400 mm	±5'		±10'

LINEAL

GRADO TOLERANCIA	FINO	MEDIO	GRUESO
HASTA 3 mm	±0,05	±0,10	±0,15
MAS DE 3 A 6 mm	±0,05	±0,10	±0,20
MAS DE 6 A 30 mm	±0,10	±0,20	±0,50
MAS DE 30 A 120 mm	±0,15	±0,30	±0,80
MAS DE 120 A 400 mm	±0,20	±0,50	±1,20
MAS DE 400 A 1000 mm	±0,30	±0,80	±2,00
MAS DE 1000 A 2000 mm	±0,50	±1,20	±3,00

COMÚN A

MODELO	Ud.	MODELO	Ud.	MODELO	Ud.	MODELO	Ud.	MODELO
EI-225-T-1/3	1							

A4	Nombre	Fecha
Dibujado	G.CH.	. 19-05-08
Modificado	RGL	09-01-2017

CORECO

Escala 1:18

VISTAS EXPOSITOR DE INGREDIENTES

EI-225-1/3-T

Código máquina: CÓDIGO