ERHW-350-L

EXPOSITOR REFRIGERADO VINOS / DISPLAY WINE COOLER



DESCRIPCIÓN

- Exterior en acero plastificado negro.
- Respaldo en chapa de acero galvanizado.
- Interior en acero plastificado gris.
- Diseñados para botellas de vino.
- Doble cristal sobre marco abatible, con cerradura de serie.
- Estantes de alambre en acero plastificado regulables en altura.
- Compresor hermético alto par de arranque.
  - •Evaporador sistema tiro forzado, con recubrimiento epoxi anticorrosión.
  - •Control digital de temperatura, descarches optimizados, alarma por alta temperatura de condensación. Eficiente gestión del consumo de energía.
- Unidad condensadora ventilada libre de mantenimiento.
  - •Aislamiento de poliuretano inyectado, densidad 40 kg/m³, cero efectos ODP y GWP.
- Evaporación automática del agua de descarche.

DESCRIPTION

- Exterior in black powder-coated steel.
- Rear panel in galvanised sheet steel.
- Interior in grey powder-coated steel.
- Designed for wine bottles.
- Double-glazed doors on a hinged frame, with lock as standard.
- Height-adjustable wire shelves with a powder-coated steel finish.
- Hermetic compressor with high starting torque.
- Forced-draught evaporator with anti-corrosion epoxy coating.
  - •Digital temperature control, optimised defrost cycles, high condenser temperature alarm. Efficient energy consumption management.
- Maintenance-free, naturally ventilated condenser unit.
  - •Injected polyurethane insulation, density 40 kg/m³, zero ODP and GWP.
- Automatic evaporation of defrost water.

CARACTERÍSTICAS GENERALES / GENERAL FEATURES

1375 Largo / Length (mm)	**559** Fondo / Depth (mm)	**855** Alto / Heigth (mm)	**320** Capacidad latas/ Can capacity (L)	**2** Estantes / Shelves
502 Potencia Frig. / Frig Power (W)	**375** Potencia / Power (W)	**40** Espesor aislante costado / Side Insulation thickness (mm)	**CC2** Clase climática / Climatic class	
+2+8 Rango / Range (ºC)	**R290** Refrigerante / Refrigerant	**230** Voltaje / Voltage (V)	**50** Frecuencia / Frequency (Hz)	**HFO** Espumante / Blowing Agent

Características técnicas y constructivas sujetas a variación sin previo aviso, todas las fotos deben ser consideradas como una referencia / We reserve the right to change specifications without prior notice, all photos must be considered as a reference

SOMOS CORECO
CORECO COLDROOMS · CRC CORECO REFRIGERATION · CORECO GOURMET

CE RoHS HACCP digital control

Ctra. Córdoba-Málaga Km.80,800, 14900 Lucena (Córdoba)
Tlf: 00 34 957 50 22 75
Email: info@coreco.es

ERHW-350-L

EXPOSITOR REFRIGERADO VINOS / VITRINE RÉFRIGÉRÉE À VINS



DESCRIPCIÓN

- Exterior en acero plastificado negro.
- Respaldo en chapa de acero galvanizado.
- Interior en acero plastificado gris.
- Diseñados para botellas de vino.
- Doble cristal sobre marco abatible, con cerradura de serie.
- Estantes de alambre en acero plastificado regulables en altura.
- Compresor hermético alto par de arranque.
- Evaporador sistema tiro forzado, con recubrimiento epoxi anticorrosión.
- Control digital de temperatura, descarches optimizados, alarma por alta temperatura de condensación. Eficiente gestión del consumo de energía.
- Unidad condensadora ventilada libre de mantenimiento.
- Aislamiento de poliuretano inyectado, densidad 40 kg/m³, cero efectos ODP y GWP.
- Evaporación automática del agua de descarche.

DESCRIPTION

- Extérieur en acier plastifié noir.
- Panneau arrière en tôle d acier galvanisé.
- Intérieur en acier plastifié gris.
- Conçues pour les bouteilles de vin.
- Double vitrage sur cadre rabattable, avec serrure de série.
- Étagères en fil d acier plastifié, réglables en hauteur.
- Compresseur hermétique à couple de démarrage élevé.
- Évaporateur à tirage forcé, avec revêtement époxy anticorrosion.
- Contrôle numérique de la température, dégivrages optimisés, alarme en cas de température de condensation élevée. Gestion efficace de la consommation d énergie.
- Unité de condensation ventilée ne nécessitant aucun entretien.
- Isolation en polyuréthane injecté, densité 40 kg/m³, sans ODP ni GWP.
- Évaporation automatique de l'eau de dégivrage.

CARACTERÍSTICAS GENERALES / CARACTÉRISTIQUES GÉNÉRALES

1375 Largo / Longueur (mm)	**559** Fondo / Profondeur (mm)	**855** Alto / Hauteur (mm)	**320** Capacidad latas / Capacité des canettes (L)	**2** Estantes / Étagères
502 Potencia Frig. / Puissance frigorifique (W)	**375** Potencia / Puissance (W)	**40** Espesor aislante costado / Épaisseur de l'isolation latérale (mm)	**CC2** Clase climática / Classe climatique	
+2+8 Rango / Plage de température (ºC)	**R290** Refrigerante / Fluide frigorigène	**230** Voltaje / Tension (V)	**50** Frecuencia / Fréquence (Hz)	**HFO** Espumante / Agent moussant

Características técnicas y constructivas sujetas a variación sin previo aviso, todas las fotos deben ser consideradas como una referencia / Caractéristiques techniques et de construction susceptibles d'être modifiées sans préavis. Toutes les photos doivent être considérées comme des références

SOMOS CORECO
CORECO COLDROOMS · CRC CORECO REFRIGERATION · CORECO GOURMET

CE RoHS HACCP digital control

Ctra. Córdoba-Málaga Km.80,800, 14900 Lucena (Córdoba)
Tlf: 00 34 957 50 22 75
Email: info@coreco.es

ERHW-350-L

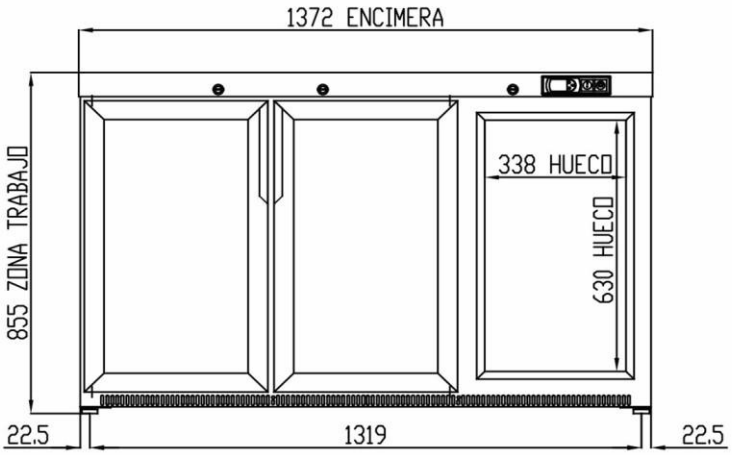

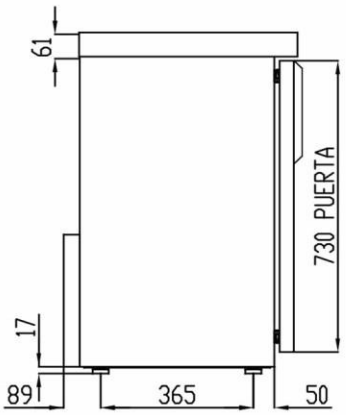

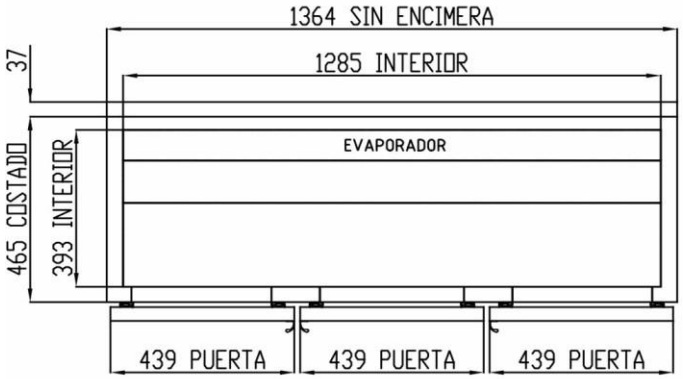

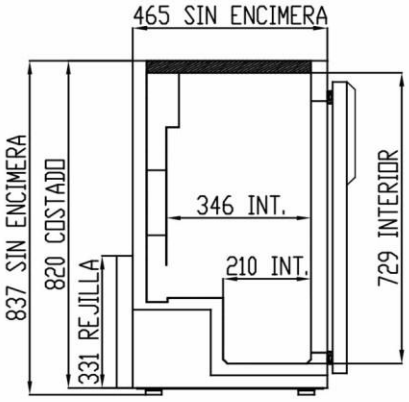

SECCIÓN SIN ENCIMERA

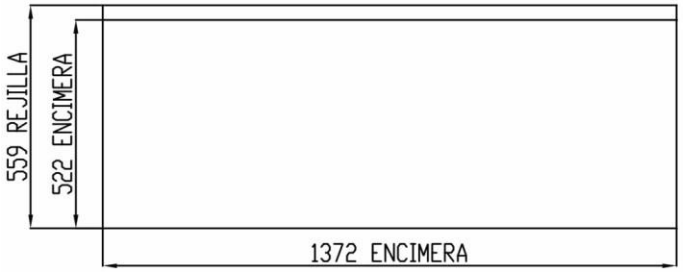

Características técnicas y constructivas sujetas a variación sin previo aviso, todas las fotos deben ser consideradas como una referencia / We reserve the right to change specifications without prior notice, all photos must be considered as a reference

SOMOS
CORECO
CORECO COLDROOMS
CRC CORECO REFRIGERATION
CORECO GOURMET

CE RoHS HACCP digital control

Ctra. Córdoba-Málaga Km.80,800, 14900 Lucena (Córdoba)
Tlf: 00 34 957 50 22 75
Email: info@coreco.es