HEGR-751-PF85

ARMARIO GN 2/1 ALTA EFICIENCIA REFRIGERACIÓN

CARACTERÍSTICAS

- Exterior en acero inoxidable .
- Respaldo en chapa de acero galvanizado.
- Interior en acero inoxidable con embuticiones.
- Puerta con sistema de cierre automático y burlete magnético (permanece abierta al superar los 90° de apertura).
- Contrapuerta inox embutida.
- Cerradura con llave, de serie.
- Luz interior LED.
- Estantes parrilla GN 2/1 de acero plastificado.
- Pies en tubo de acero inox ajustables en altura 135 - 210 mm.
- Cuadro de mandos elevable.
- Unidad condensadora ventilada.
- Evaporador sistema tiro forzado, con recubrimiento epoxi anticorrosión.
- Paro ventiladores tiro forzado al abrir la puerta.
- Evaporación automática del agua de descarche.
- Ventiladores de alta eficiencia.
- Aislamiento de poliuretano inyectado, densidad 40 kg/m³, cero efectos ODP y GWP.
- Control digital de temperatura, descarches optimizados, alarma por alta temperatura de condensación. Eficiente gestión del consumo de energía.

R290 LEDs

Largo (mm)	Fondo (mm)	Alto (mm)	Capacidad (L)	Potencia frigorífica (W)	Rango	Clase climática	Refrigerante
705	850	2115 - 2190	645	502	-2°C +8°C	**5** (40°C 40%HR)	R-290

Características técnicas y constructivas sujetas a variación sin previo aviso, todas las fotos deben ser consideradas como una referencia

CORECO S.A. Ctra. Córdoba - Málaga Km. 80,800
Tlfs: +34 957 50 22 75 Fax: +34 957 51 42 98
14900 LUCENA (Córdoba), Spain
info@coreco.es
www.coreco.es

CE RoHS HACCP digital control

HEGR-751-PF85

ARMARIO GN 2/1 ALTA EFICIENCIA REFRIGERACIÓN

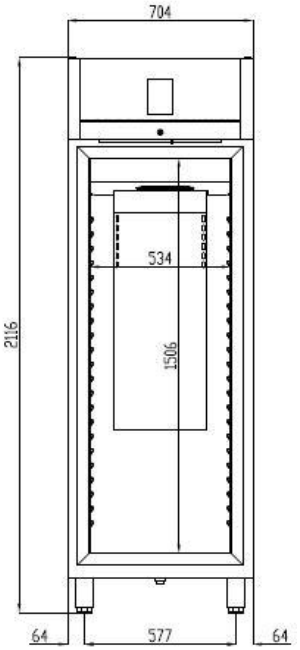

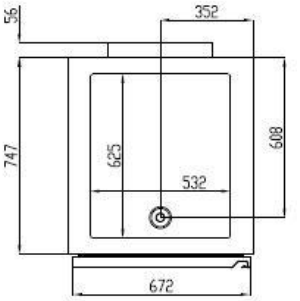

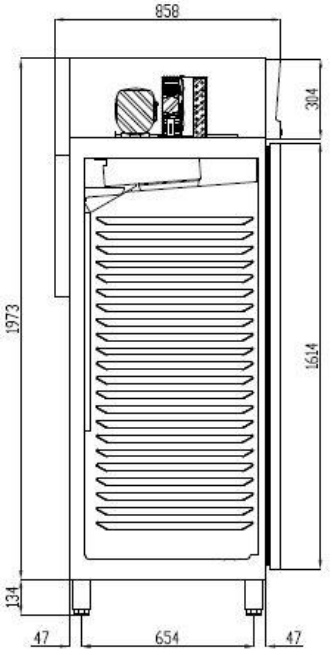

Control de temperatura	Digital
Evaporador	Bloque aleteado epoxi
Condensador	Bloque aleteado
Voltaje / Frecuencia	230V / 50Hz
Potencia nominal	181 W
Aislante térmico	Poliuretano, densidad 40 kg/m³, cero ODP y GWP
Agente espumante	HFO
Espesor aislante costado	85 mm
Exterior	Acero inoxidable
Respaldo exterior	Acero galvanizado
Interior	Acero inoxidable
Luz	Led
Número de estantes	3 GN 2/1
Dimensiones estante (W x D)	650 mm x 530 mm

Características técnicas y constructivas sujetas a variación sin previo aviso, todas las fotos deben ser consideradas como una referencia

CORECO S.A. Ctra. Córdoba - Málaga Km. 80,800
Tlfs: +34 957 50 22 75 Fax: +34 957 51 42 98
14900 LUCENA (Córdoba), Spain
info@coreco.es
www.coreco.es

HEGR-751-PF85

GN 2/1 CABINET HIGH EFFICIENCY REFRIGERATION

CHARACTERISTICS

- Stainless steel exterior .
- Galvanised sheet steel backrest.
- Stainless steel interior with inlays.
- Door with automatic closing system and magnetic seal (remains open beyond 90° of opening).
- Stainless steel mortise tailgate.
- Key lock as standard.
- LED interior light.
- GN 2/1 plastic-coated steel grill shelves.
- Height adjustable stainless steel tube feet 135 - 210 mm.
- Raisable dashboard.
- Ventilated condensing unit.
- Forced draught system evaporator, with anti-corrosion epoxy coating.
- Forced draught fan stop when opening the door.
- Automatic evaporation of defrost water.
- High efficiency fans.
- Injected polyurethane insulation, density 40 kg/m³, zero ODP and GWP effects.
- Digital temperature control, optimised defrosting, high temperature alarm condensing temperature. Efficient energy consumption management.

R290 LEDs

Length (mm)	Depth (mm)	Height (mm)	Capacity (L)	Cooling capacity (W)	Range	Class climate	Coolant
705	850	2115 - 2190	645	502	-2°C +8°C	**5** (40°C 40%RH)	R-290

Technical and constructive characteristics subject to variation without prior notice, all photos should be considered as a reference.

CE RoHS HACCP digital control

CORECO S.A. Ctra. Cordoba - Malaga Km. 80,800 Tlfs:+34957 502275 Fax: +34957 5142 98
14900LUCENA(Córdoba),Spain
info@coreco.es
www.coreco.es

HEGR-751-PF85

GN 2/1 CABINET HIGH EFFICIENCY REFRIGERATION

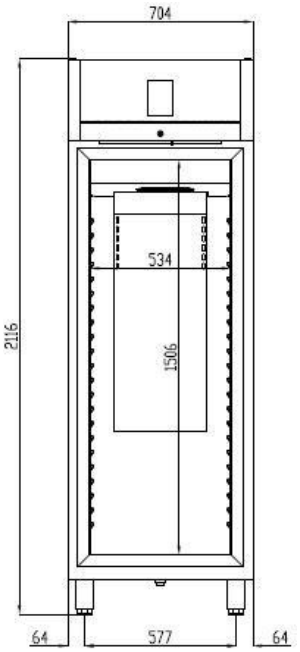

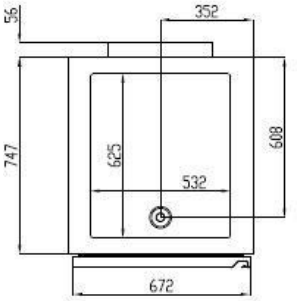

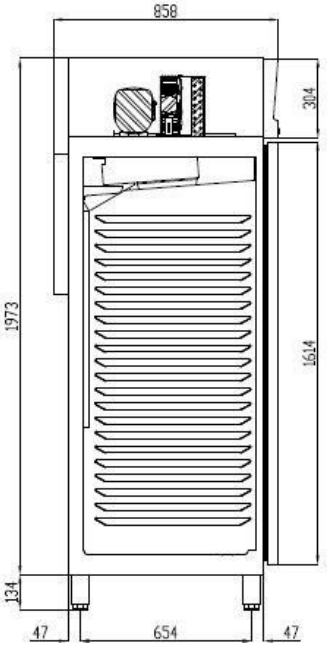

Temperature control	Digital
Evaporator	Epoxy finned block
Capacitor	Finned block
Voltage / Frequency	230V / 50Hz
Rated power	181 W
Thermal insulation	Polyurethane, density 40 kg/m³, zero ODP and GWP
Foaming agent	HFO
Side insulation thickness	85 mm
Outside	Stainless steel
External backrest	Galvanised steel
Inside	Stainless steel
Light	Led
Number of shelves	3 GN 2/1
Shelf dimensions (W x D)	650 mm x 530 mm

Technical and constructive characteristics subject to variation without prior notice, all photos should be considered as a reference.

CORECO S.A. Ctra. Cordoba - Malaga Km. 80,800 Tlfs:+34957 502275 Fax: +34957 5142 98
14900LUCENA(Córdoba),Spain
info@coreco.es
www.coreco.es

HEGR-751-PF85

GN 2/1 ARMOIRE RÉFRIGÉRÉE À HAUTE EFFICACITÉ

CARACTÉRISTIQUES

- Extérieur en acier inoxydable .
- Dossier en tôle d'acier galvanisé.
- Intérieur en acier inoxydable avec incrustations.
- Porte avec système de fermeture automatique et joint magnétique (reste ouverte au-delà de 90° d'ouverture).
- Porte arrière à mortaise en acier inoxydable.
- Serrure à clé en standard.
- Eclairage intérieur LED.
- Tablettes grill GN 2/1 en acier plastifié.
- Pieds tubulaires en acier inoxydable réglables en hauteur 135 - 210 mm.
- Tableau de bord évolutif.
- Unité de condensation ventilée.
- Évaporateur à tirage forcé, avec revêtement époxy anticorrosion.
- Arrêt du ventilateur en cas de courant d'air forcé lors de l'ouverture de la porte.
- Evaporation automatique de l'eau de dégivrage.
- Ventilateurs à haut rendement.
- Isolation en polyuréthane injecté, densité 40 kg/m³, sans effets ODP et GWP.
- Contrôle numérique de la température, dégivrage optimisé, alarme de température élevée température de condensation. Gestion efficace de la consommation d'énergie.

Longueur (mm)	Profondeur (mm)	Hauteur (mm)	Capacité (L)	Capacité de refroidissement (W)	Gamme	Classe le climat	Liquide de refroidissement
705	850	2115 - 2190	645	502	-2°C +8°C	**5** (40°C 40%HR)	R-290

Les caractéristiques techniques et constructives peuvent varier sans préavis. Toutes les photos doivent être considérées comme une référence.

CORECO **S.A.** Ctra. Cordoba - Malaga Km. 80,800
Tlfs:+34957 502275 Fax : +34957 5142 98
14900LUCENA(Córdoba),Espagne
info@coreco.es
www.coreco.es

HEGR-751-PF85

GN 2/1 ARMOIRE RÉFRIGÉRÉE À HAUTE EFFICACITÉ

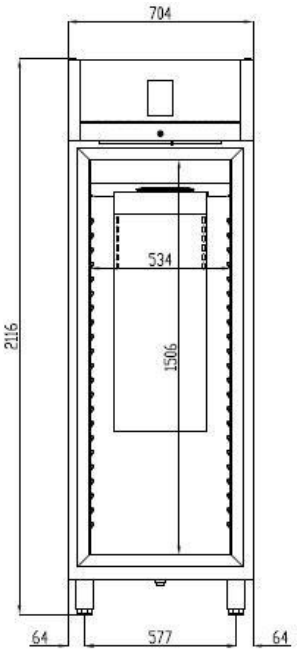

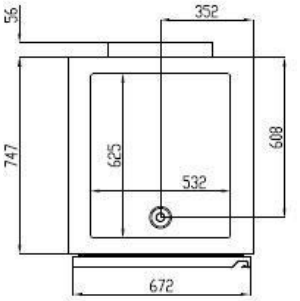

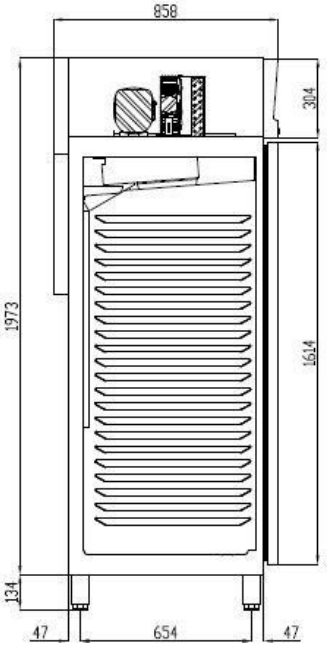

Contrôle de la température	Numérique
Évaporateur	Bloc à ailettes en époxy
Condensateur	Bloc à ailettes
Tension / Fréquence	230V / 50Hz
Puissance nominale	181 W
Isolation thermique	Polyuréthane, densité 40 kg/m³, zéro PACO et PRP
Agent moussant	HFO
Épaisseur de l'isolation latérale	85 mm
A l'extérieur	Acier inoxydable
Dossier externe	Acier galvanisé
A l'intérieur	Acier inoxydable
Lumière	Led
Nombre d'étagères	3 GN 2/1
Dimensions de l'étagère (L x P)	650 mm x 530 mm

Les caractéristiques techniques et constructives peuvent varier sans préavis. Toutes les photos doivent être considérées comme une référence.

CORECO **S.A.** Ctra. Cordoba - Malaga Km. 80,800
Tlfs:+34957 502275 Fax : +34957 5142 98
14900LUCENA(Córdoba),Espagne
info@coreco.es
www.coreco.es