MCC-50-T

FRENTE MOSTRADOR CAFETERA COMPACTO

CARACTERÍSTICAS

- Módulos de diseño compacto.
- Exterior y estantes en acero inox AISI-304 18/10, excepto el respaldo.
- Respaldo en acero plastificado.
- Encimera de acero inox AISI-304 18/10 con frente curvo y peto trasero sanitario de 100 mm (opcional sin peto).
- Cajón tolva para café (desmontable).
- Pies en tubo de acero inox ajustables en altura 125 - 200 mm.
- Dimensiones embalaje: 540 x 670 x 1150 mm

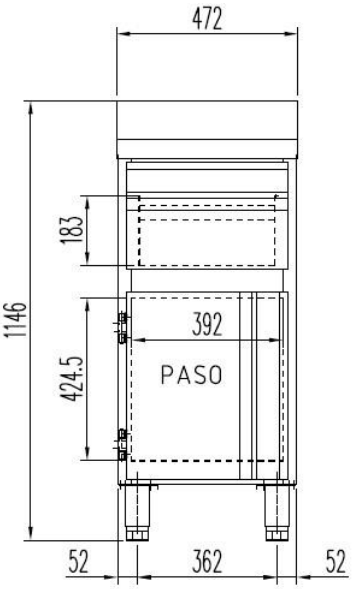

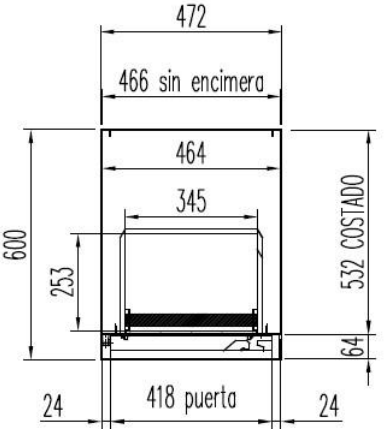

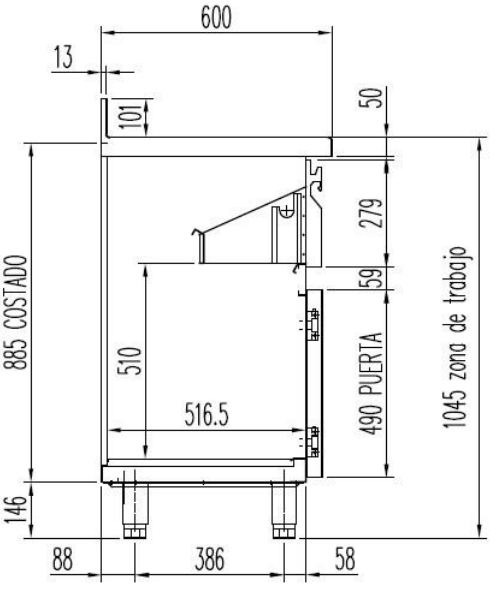

Características técnicas y constructivas sujetas a variación sin previo aviso, todas las fotos deben ser consideradas como una referencia

CORECO S.A. Ctra. Córdoba - Málaga Km. 80,800
Tlfs: +34 957 50 22 75 Fax: +34 957 51 42 98
14900 LUCENA (Córdoba), Spain
info@coreco.es
www.coreco.es

MCC-50-T

COMPACT COFFEE COUNTER FRONT

CHARACTERISTICS

- Compact design modules.
- Exterior and shelves in AISI-304 18/10 stainless steel, except for the backrest.
- Plastic-coated steel backrest.
- AISI-304 18/10 stainless steel worktop with curved front and 100 mm sanitary back panel (optional without panel).
- Coffee hopper drawer (removable).
- Height adjustable stainless steel tube feet 125 - 200 mm.
- Packing dimensions: 540 x 670 x 1150 mm

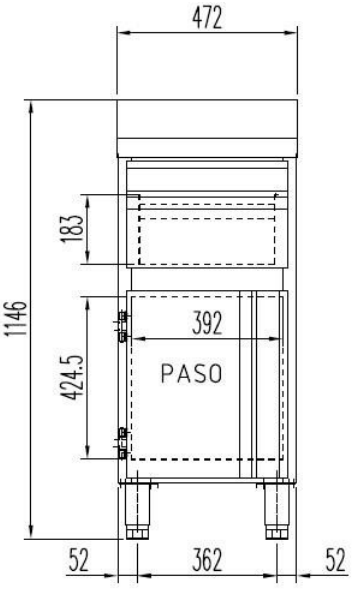

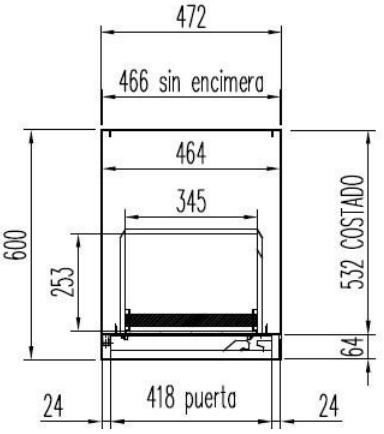

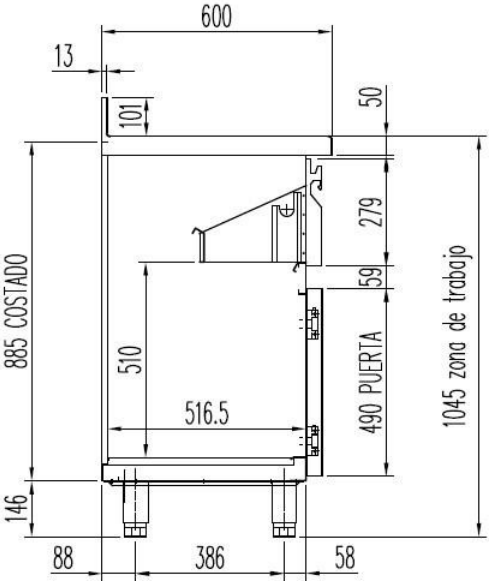

Technical and constructive characteristics subject to variation without prior notice, all photos should be considered as a reference.

CORECO S.A. Ctra. Cordoba - Malaga Km. 80,800 Tlfs:+34957 502275 Fax: +34957 5142 98
14900LUCENA(Córdoba),Spain
info@coreco.es
www.coreco.es

MCC-50-T

COMPTOIR À CAFÉ COMPACT AVANT

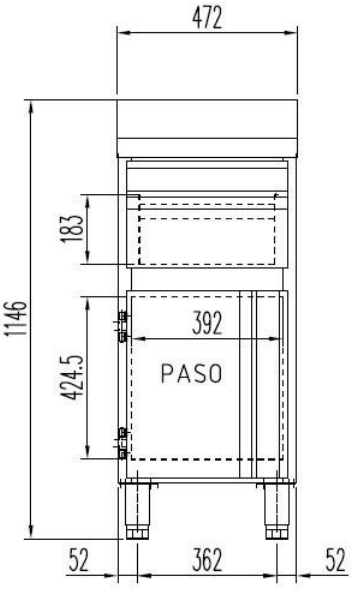

CARACTÉRISTIQUES

- Modules de conception compacte.
- Extérieur et étagères en acier inoxydable AISI-304 18/10, à l'exception du dossier.
- Dossier en acier plastifié.
- Plan de travail en acier inoxydable 18/10 AISI-304 avec façade incurvée et panneau arrière sanitaire de 100 mm (en option sans panneau).
- Tiroir à café (amovible).
- Pieds tubulaires en acier inoxydable réglables en hauteur 125 - 200 mm.
- Dimensions de l'emballage : 540 x 670 x 1150 mm

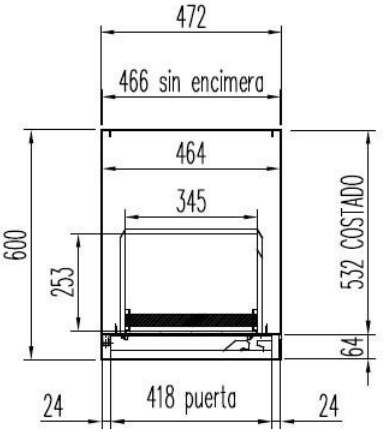

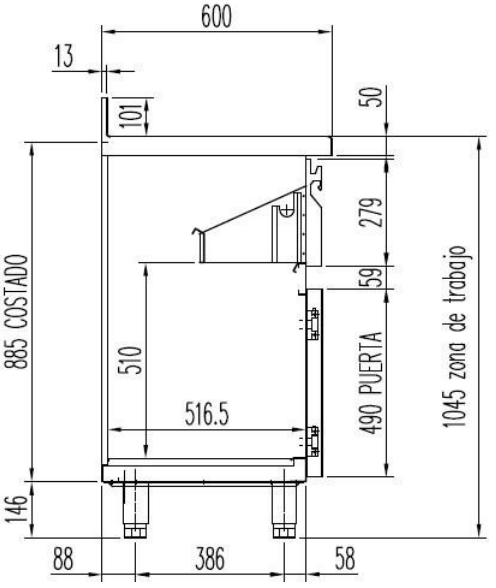

Les caractéristiques techniques et constructives peuvent varier sans préavis. Toutes les photos doivent être considérées comme une référence.

CORECO **S.A.** Ctra. Córdoba - Málaga Km. 80,800
Tlfs:+34957 502275 Fax : +34957 5142 98
14900LUCENA(Córdoba),Espagne
info@coreco.es
www.coreco.es