MFB-120-CC

MESA FRÍA GN 1/1 REFRIGERACIÓN BAJO COCINA

CARACTERÍSTICAS

- Exterior en acero inoxidable.
- Respaldo en chapa de acero galvanizado.
- Interior en acero inoxidable con aristas curvas y fondo embutido.
- Cajoneras refrigeradas inox desmontables sobre guías inox telescópicas. Sistema de auto-cierre
- Encimera de acero inoxidable.
- Pies en tubo de acero inox ajustables en altura 95 - 135 mm.
- Unidad condensadora ventilada y extraíble
- Evaporador sistema tiro forzado, con recubrimiento epoxi anticorrosión.
- Evaporación automática del agua de descarche.
- Aislamiento de poliuretano inyectado, densidad 40 kg/m³, cero efectos ODP y GWP.
- Control digital de temperatura, descarches optimizados, alarma por alta temperatura de condensación. Eficiente gestión del consumo de energía.

R290

Largo (mm)	Fondo (mm)	Alto (mm)	Capacidad (L)	Potencia frigorífica (W)	Rango	Clase climática	Refrigerante
1200	700	600	169	488	-2°C +8°C	**5** (40°C 40%HR)	R-290

Características técnicas y constructivas sujetas a variación sin previo aviso, todas las fotos deben ser consideradas como una referencia

CORECO S.A. Ctra. Córdoba - Málaga Km. 80,800
Tlfs: +34 957 50 22 75 Fax: +34 957 51 42 98
14900 LUCENA (Córdoba), Spain
info@coreco.es
www.coreco.es

MFB-120-CC

MESA FRÍA GN 1/1 REFRIGERACIÓN BAJO COCINA

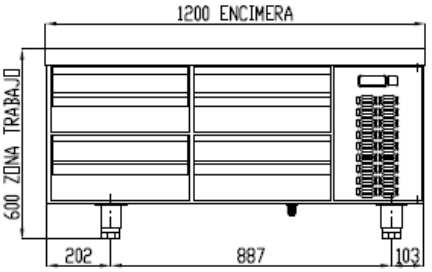

Control de temperatura	Digital
Evaporador	Bloque aleteado epoxi
Condensador	Bloque aleteado
Voltaje / Frecuencia	230V / 50Hz
Potencia nominal	285 W
Aislante térmico	Poliuretano, densidad 40 kg/m³, cero ODP y GWP
Agente espumante	HFO
Espesor aislante costado	50 mm
Exterior	Acero inoxidable
Respaldo exterior	Acero galvanizado
Interior	Acero inoxidable
Luz	No
Número de estantes	-
Dimensiones estante (W x D)	-

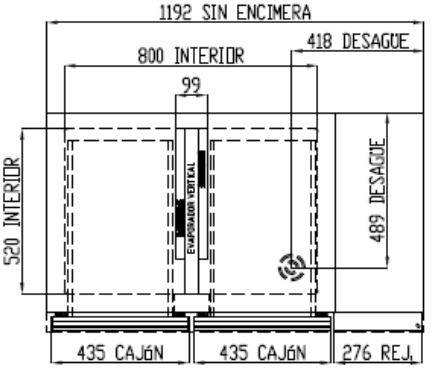

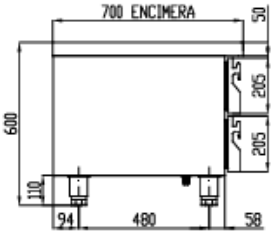

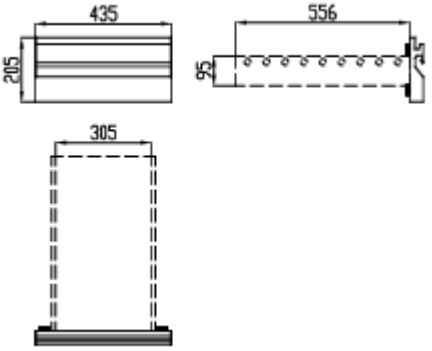

Características técnicas y constructivas sujetas a variación sin previo aviso, todas las fotos deben ser consideradas como una referencia

CORECO S.A. Ctra. Córdoba - Málaga Km. 80,800
Tlfs: +34 957 50 22 75 Fax: +34 957 51 42 98
14900 LUCENA (Córdoba), Spain
info@coreco.es
www.coreco.es

MFB-120-CC

GN 1/1 CHILLER COUNTER UNDER BROILER

CHARACTERISTICS

- Stainless steel exterior.
- Rear side galvanized panel.
- Stainless steel interior, stamped bottom and rounded corners.
- Stainless steel drawers with telescopic stainless steel slides for complete opening. Soft-closing system.
- Stainless steel worktop.
- Adjustable legs, 95 to 135 mm.
- Removable and fan assisted condenser unit.
- Fan assisted evaporator, with epoxi anticorrosion coating.
- Automatic evaporation of defrost water.
- 40 Kg/m³ density polyurethane insulation, zero ODP and GWP.
- Digital temperature control, optimized defrost, high-temperature condensation alarm. Efficient management of energy consumption.

R290

Largo (mm)	Fondo (mm)	Alto (mm)	Capacidad (L)	Potencia frigorífica (W)	Rango	Clase climática	Refrigerante
1200	700	600	169	488	-2°C +8°C	**5** (40°C 40%HR)	R-290

We reserve the right to change specifications without prior notice, all photos must be considered as a reference

CORECO S.A. Ctra. Córdoba - Málaga Km. 80,800
Tlfs: +34 957 50 22 75 Fax: +34 957 51 42 98
14900 LUCENA (Córdoba), Spain
info@coreco.es
www.coreco.es

MFB-120-CC

GN 1/1 CHILLER COUNTER UNDER BROILER

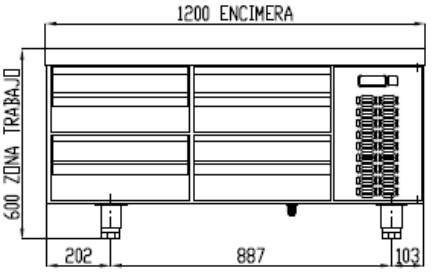

Temperature control	Digital
Evaporator	Bloque aleteado epoxi
Condenser	Bloque aleteado
Voltage / Frequency	230V / 50Hz
Nominal power	285 W
Insulation material	Poliuretano, densidad 40 kg/m³, cero ODP y GWP
Foaming agent	HFO
Insulation thickness	50 mm
Exterior	Stainless steel exterior
Exterior rear side	Galvanized steel
Interior	Stainless steel exterior
Lighting	No
Number of shelves supplied	-
Shelf dimensions (W x D)	-

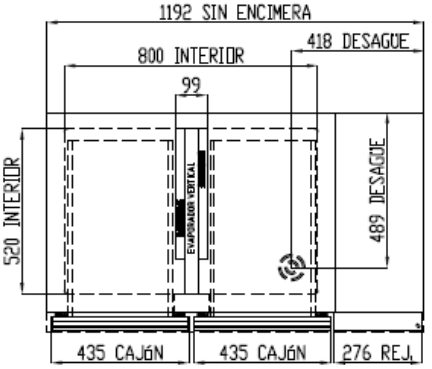

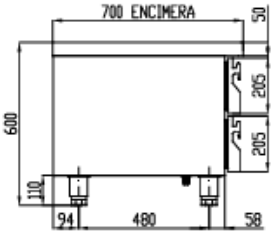

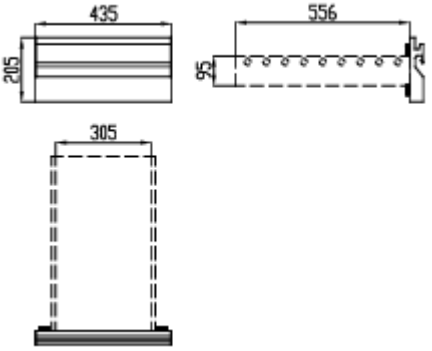

We reserve the right to change specifications without prior notice, all photos must be considered as a reference

CORECO S.A. Ctra. Córdoba - Málaga Km. 80,800
Tlfs: +34 957 50 22 75 Fax: +34 957 51 42 98
14900 LUCENA (Córdoba), Spain
info@coreco.es
www.coreco.es

MFB-120-CC

TABLE FROIDE GN 1/1 SOUS RÉFRIGÉRATION DE LA CUISINE

CARACTÉRISTIQUES

- Extérieur en acier inoxydable.
- Dosseret en tôle d'acier galvanisée.
- Intérieur en acier inoxydable avec bords incurvés et fond en retrait.
- Tiroirs réfrigérés amovibles en acier inoxydable sur glissières télescopiques en acier inoxydable. Système de fermeture automatique
- Plan de travail en acier inoxydable.
- Pieds tubulaires en acier inoxydable réglables en hauteur 95 - 135 mm.
- Unité de condensation ventilée et amovible
- Évaporateur à tirage forcé, avec revêtement époxy anticorrosion.
- Evaporation automatique de l'eau de dégivrage.
- Isolation en polyuréthane injecté, densité 40 kg/m³, sans effets ODP et GWP.
- Contrôle numérique de la température, dégivrage optimisé, alarme de température de condensation élevée. Gestion efficace de la consommation d'énergie.

R290

Longueur (mm)	Profondeur (mm)	Hauteur (mm)	Capacité (L)	Capacité de refroidissement (W)	Gamme	Classe le climat	Liquide de refroidissement
1200	700	600	169	488	-2°C +8°C	**5** (40°C 40%HR)	R-290

Les caractéristiques techniques et constructives peuvent varier sans préavis. Toutes les photos doivent être considérées comme une référence.

CORECO **S.A.** Ctra. Córdoba - Málaga Km. 80,800
Tlfs:+34957 502275 Fax : +34957 5142 98
14900LUCENA(Córdoba),Espagne
info@coreco.es
www.coreco.es

MFB-120-CC

TABLE FROIDE GN 1/1 SOUS RÉFRIGÉRATION DE LA CUISINE

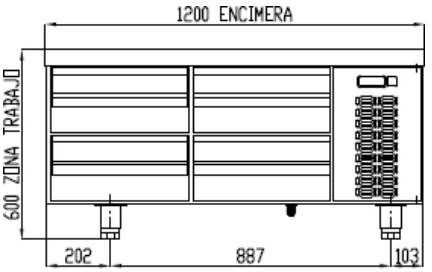

Contrôle de la température	Numérique
Évaporateur	Bloc à ailettes en époxy
Condensateur	Bloc à ailettes
Tension / Fréquence	230V / 50Hz
Puissance nominale	285 W
Isolation thermique	Polyuréthane, densité 40 kg/m³, zéro PACO et PRP
Agent moussant	HFO
Épaisseur de l'isolation latérale	50 mm
A l'extérieur	Acier inoxydable
Dosseret externe	Acier galvanisé
A l'intérieur	Acier inoxydable
Lumière	Non
Nombre d'étagères	-
Dimensions de l'étagère (L x P)	-

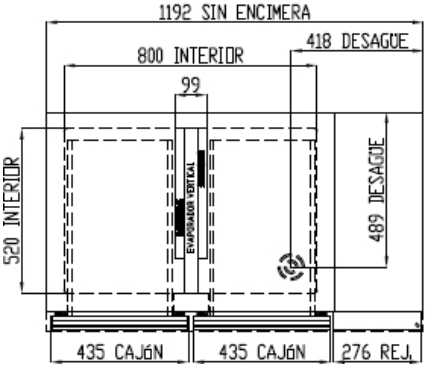

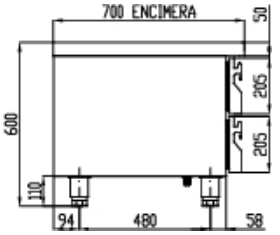

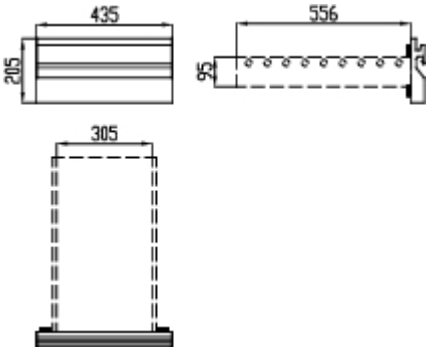

Les caractéristiques techniques et constructives peuvent varier sans préavis. Toutes les photos doivent être considérées comme une référence.

CORECO **S.A.** Ctra. Córdoba - Málaga Km. 80,800
Tlfs:+34957 502275 Fax : +34957 5142 98
14900LUCENA(Córdoba),Espagne
info@coreco.es
www.coreco.es