MLBC-1200

ARMARIO LABORATORIO ALPHA 1200 LITROS BAJA TEMP.

CARACTERÍSTICAS

- Exterior e interior en acero plastificado blanco.
- Interior con curvas sanitarias para fácil limpieza.
- Sistema de cremalleras y guías interiores en acero inox AISI-304.
- Dotación de estantes de acero con recubrimiento epoxi, capacidad de carga distribuida 100 Kg/m³.
- Puertas con sistema de cierre automático y burlete magnético desmontable (permanece abierta al superar los 90° de apertura).
- Doble iluminación LED.
- Cerradura con llave.
- Contrapuerta embutida de acero inox.
- Ruedas de serie (2 con freno + 2 sin freno).
- Unidad condensadora ventilada. Presión acústica < 60dB.
- Evaporador sistema tiro forzado, con recubrimiento epoxi anti-corrosión.
- Evaporación automática del agua de descarche del evaporador.
- Aislamiento de poliuretano inyectado, densidad 40 Kg/m³, cero GWP y cero ODP.
- Componentes ATEX 014/34/UE y pasamuros ø12mm sellado para sonda externa.
- **Control digital:**
  - Compacto.
  - Alarmas acústicas y visuales avisan de desviación de la temperatura.
  - Alarma puerta abierta, fallo de sonda y alta temperatura de condensación.
  - Contacto para conexión de alarmas externas al equipo (opcional).
  - Sonda simulación producto para mejor gestión del funcionamiento.
  - Descarches optimizados.

R290 LEDs

Largo (mm)	Fondo (mm)	Alto (mm)	Capacidad (L)	Potencia frigorífica (W)	Rango	Clase climática	Refrigerante
1370	735	2140	1201		-30°C -10°C	**4** (30°C 55%HR)	R-290

Características técnicas y constructivas sujetas a variación sin previo aviso, todas las fotos deben ser consideradas como una referencia

CE RoHS HACCP digital control

CORECO S.A. Ctra. Córdoba - Málaga Km. 80,800
Tlfs: +34 957 50 22 75 Fax: +34 957 51 42 98
14900 LUCENA (Córdoba), Spain
info@coreco.es
www.coreco.es

MLBC-1200

ARMARIO LABORATORIO ALPHA 1200 LITROS BAJA TEMP.

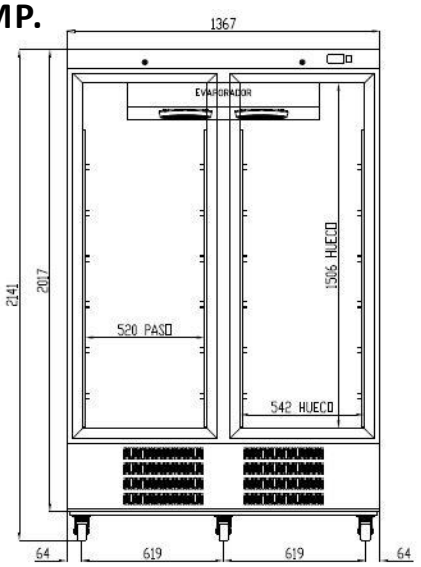

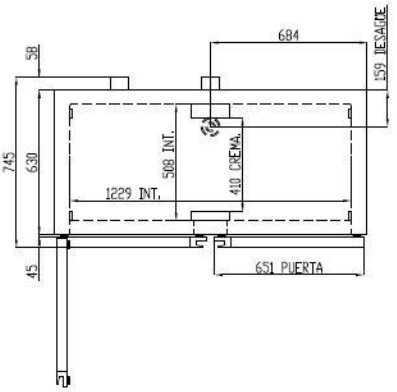

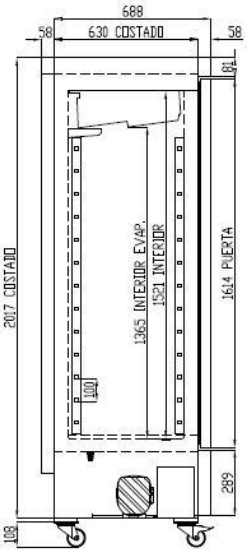

Control de temperatura	Digital
Evaporador	Bloque aleteado epoxi
Condensador	Bloque aleteado
Voltaje / Frecuencia	230V / 50Hz
Potencia nominal	
Aislante térmico	Poliuretano, densidad 40 kg/m³, cero ODP y GWP
Agente espumante	HFO
Espesor aislante costado	70 mm
Exterior	Acero plastificado blanco
Respaldo exterior	Acero galvanizado
Interior	Acero plastificado blanco
Luz	Led
Número de estantes	12
Dimensiones estante (W x D)	438 mm x 565 mm

Características técnicas y constructivas sujetas a variación sin previo aviso, todas las fotos deben ser consideradas como una referencia

CORECO S.A. Ctra. Córdoba - Málaga Km. 80,800
Tlfs: +34 957 50 22 75 Fax: +34 957 51 42 98
14900 LUCENA (Córdoba), Spain
info@coreco.es
www.coreco.es

MLBC-1200

LABORATORY CABINET ALPHA 1200 LITRES LOW TEMP.

CHARACTERISTICS

- Exterior and interior in white plastic-coated steel.
- Interior with sanitary curves for easy cleaning.
- AISI-304 stainless steel racks and interior guides.
- Equipped with epoxy-coated steel shelves, distributed load capacity 100 kg/m³.
- Doors with automatic closing system and removable magnetic weatherstrip (remains open beyond 90° of opening).
- Double LED lighting.
- Lock with key.
- Stainless steel mortise tailgate.
- Standard wheels (2 with brakes+ 2 without brakes).
- Ventilated condensing unit. Sound pressure< 60dB.
- Forced draught system evaporator, with anti-corrosion epoxy coating.
- Automatic evaporation of defrost water from the evaporator.
- Injected polyurethane insulation, density 40 Kg/m³, zero GWP and zero ODP.
- ATEX 014/34/EU components and sealed 12mm ø12mm feed-through for external
- **Digital control:**
  - Compact.
  - Audible and visual alarms warn of temperature deviations.
  - Door open alarm, probe failure and high condensation temperature.
  - Contact for connection of external alarms to the equipment (optional).
  - Product simulation probe for better performance management.
  - Optimised defrosting.

Length (mm)	Depth (mm)	Height (mm)	Capacity (L)	Cooling capacity (W)	Range	Class climate	Coolant
1370	735	2140	1201		-30°C -10°C	**4** (30°C 55%RH)	R-290

Technical and constructive characteristics subject to variation without prior notice, all photos should be considered as a reference.

CORECO S.A. Ctra. Cordoba - Malaga Km. 80,800 Tlfs:+34957 502275 Fax: +34957 5142 98
14900LUCENA(Córdoba),Spain
info@coreco.es
www.coreco.es

MLBC-1200

LABORATORY CABINET ALPHA 1200 LITRES LOW TEMP.

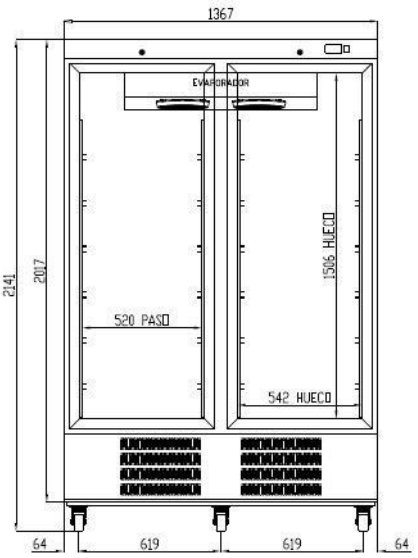

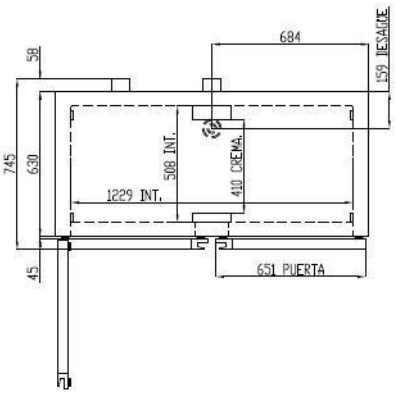

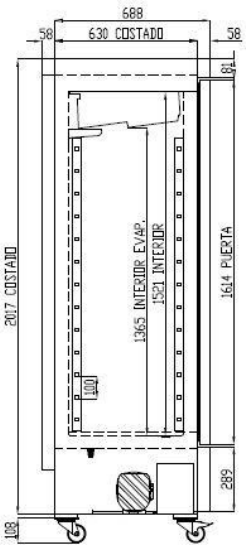

Temperature control	Digital
Evaporator	Epoxy finned block
Capacitor	Finned block
Voltage / Frequency	230V / 50Hz
Rated power	
Thermal insulation	Polyurethane, density 40 kg/m³, zero ODP and GWP
Foaming agent	HFO
Side insulation thickness	70 mm
Exterior	White plasticised steel
External backrest	Galvanised steel
Inside	White plasticised steel
Light	Led
Number of shelves	12
Shelf dimensions (W x D)	438 mm x 565 mm

Technical and constructive characteristics subject to variation without prior notice, all photos should be considered as a reference.

CORECO S.A. Ctra. Cordoba - Malaga Km. 80,800 Tlfs:+34957 502275 Fax: +34957 5142 98
14900LUCENA(Córdoba),Spain
info@coreco.es
www.coreco.es

MLBC-1200

ARMOIRE DE LABORATOIRE ALPHA 1200 LITRES LOW TEMP.

CARACTÉRISTIQUES

- Extérieur et intérieur en acier plastifié blanc.
- Intérieur avec courbes sanitaires pour un nettoyage facile.
- Grilles et guides intérieurs en acier inoxydable AISI-304.
- Équipé d'étagères en acier recouvert d'époxy, capacité de charge répartie de 100 kg/m³.
- Portes avec système de fermeture automatique et joint d'étanchéité magnétique amovible (reste ouvert au-delà de 90° d'ouverture).
- Double éclairage LED.
- Serrure avec clé.
- Porte arrière à mortaise en acier inoxydable.
- Roues standard (2 avec freins+ 2 sans freins).
- Unité de condensation ventilée. Pression sonore< 60dB.
- Évaporateur à tirage forcé, avec revêtement époxy anticorrosion.
- Évaporation automatique de l'eau de dégivrage de l'évaporateur.
- Isolation en polyuréthane injecté, densité 40 Kg/m³, zéro GWP et zéro ODP.
- Composants ATEX 014/34/EU et passage étanche de 12mm ø12mm pour sonde externe
- **Contrôle numérique :**
  - Compact.
  - Des alarmes sonores et visuelles signalent les écarts de température.
  - Alarme de porte ouverte, défaillance de la sonde et température de condensation
  - Contact pour la connexion d'alarmes externes à l'équipement (en option).
  - Sonde de simulation de produits pour une meilleure gestion des performances.
  - Dégivrage optimisé.

Longueur (mm)	Profondeur (mm)	Hauteur (mm)	Capacité (L)	Capacité de refroidissement (W)	Gamme	Classe le climat	Liquide de refroidissement
1370	735	2140	1201		-30°C -10°C	**4** (30°C 55%HR)	R-290

Les caractéristiques techniques et constructives peuvent varier sans préavis. Toutes les photos doivent être considérées comme une référence.

COREC**O S.A.** Ctra. Córdoba - Málaga Km. 80,800
Tlfs:+34957 502275 Fax : +34957 5142 98
14900LUCENA(Córdoba),Espagne
info@coreco.es
www.coreco.es

MLBC-1200

ARMOIRE DE LABORATOIRE ALPHA 1200 LITRES LOW TEMP.

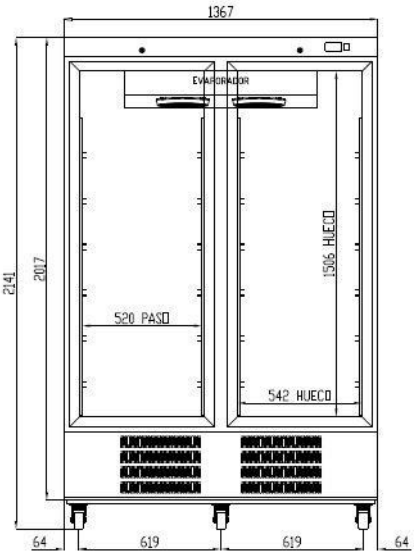

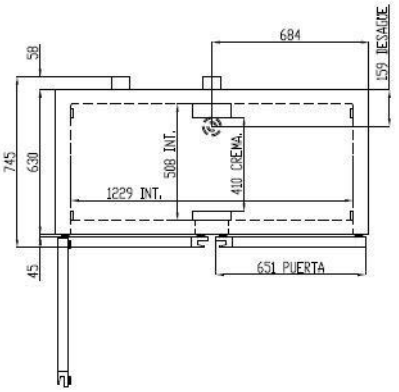

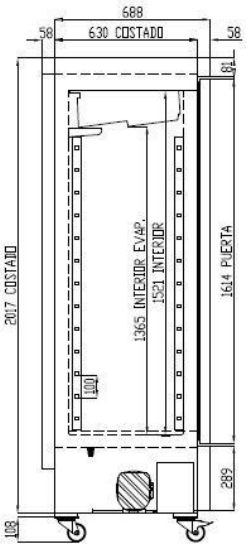

Contrôle de la température	Numérique
Évaporateur	Bloc à ailettes en époxy
Condensateur	Bloc à ailettes
Tension / Fréquence	230V / 50Hz
Puissance nominale	
Isolation thermique	Polyuréthane, densité 40 kg/m³, zéro PACO et PRP
Agent moussant	HFO
Épaisseur de l'isolation latérale	70 mm
A l'extérieur	Acier plastifié blanc
Dossier externe	Acier galvanisé
A l'intérieur	Acier plastifié blanc
Lumière	Led
Nombre d'étagères	12
Dimensions de l'étagère (L x P)	438 mm x 565 mm

Les caractéristiques techniques et constructives peuvent varier sans préavis. Toutes les photos doivent être considérées comme une référence.

CORECO **S.A.** Ctra. Córdoba - Málaga Km. 80,800
Tlfs:+34957 502275 Fax : +34957 5142 98
14900LUCENA(Córdoba),Espagne
info@coreco.es
www.coreco.es