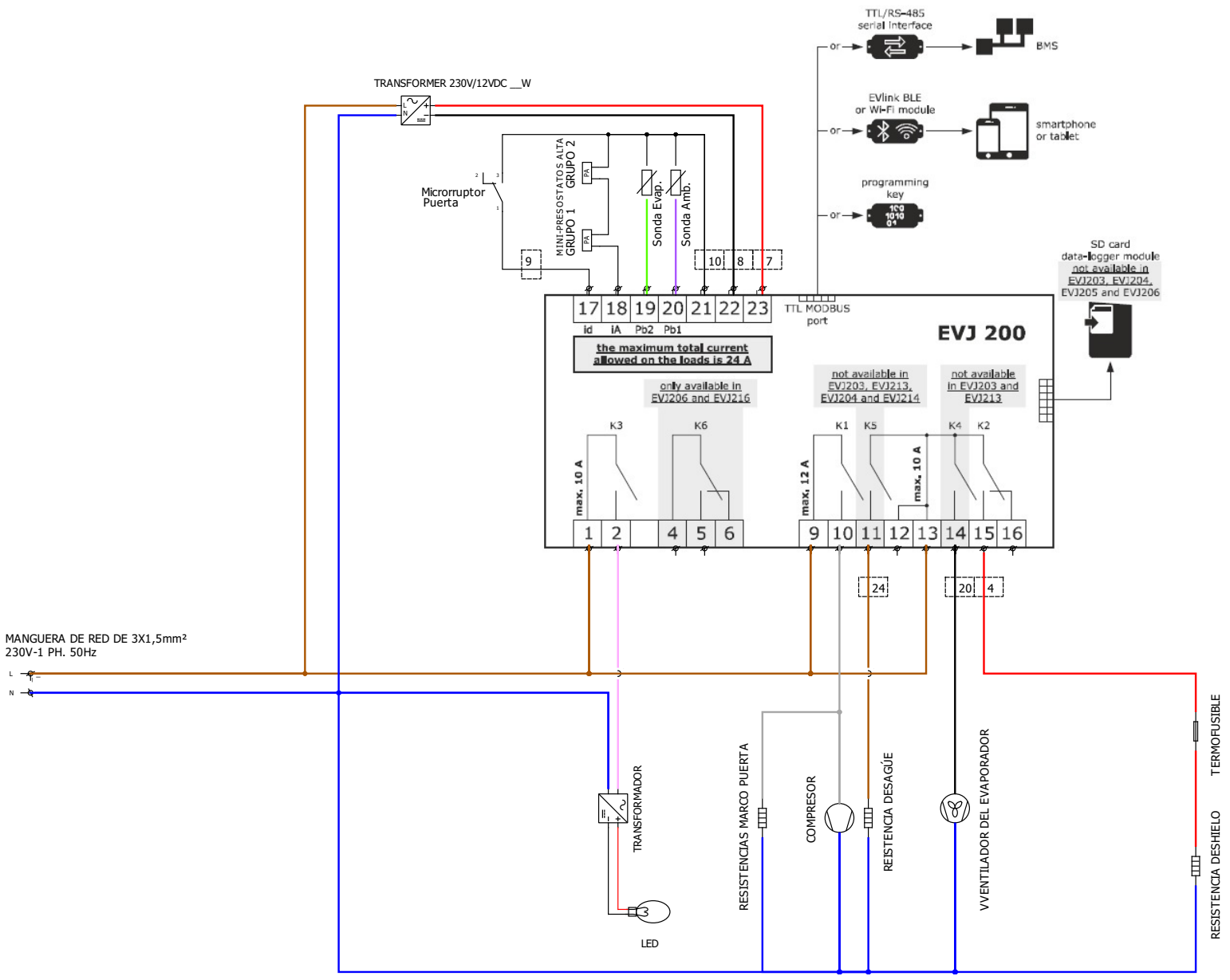

Autor: J.M.A.R.	ESQUEMA ELECTRICO MLBC-1400-2200. Código: 6021450242	Archivo:
Fecha:		Folio: 1/1