TERMOSTATO CAREL 3 RELES

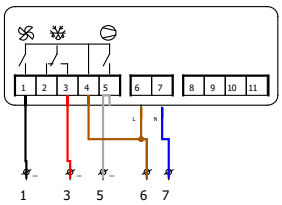

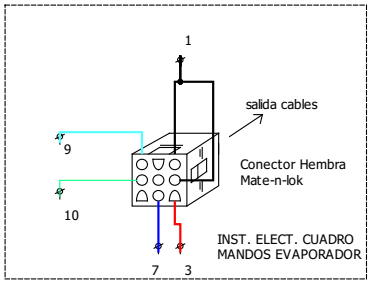

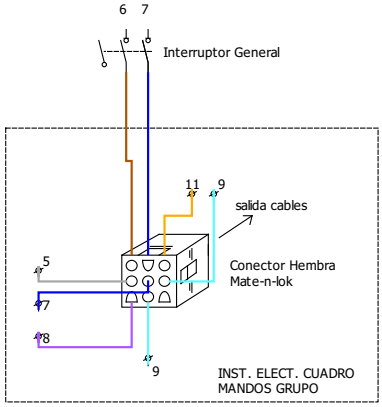

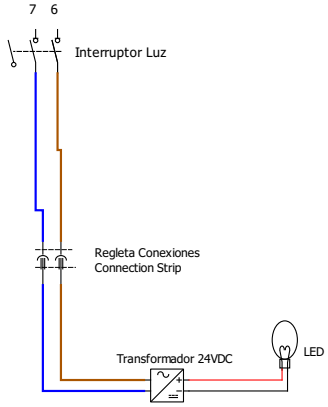

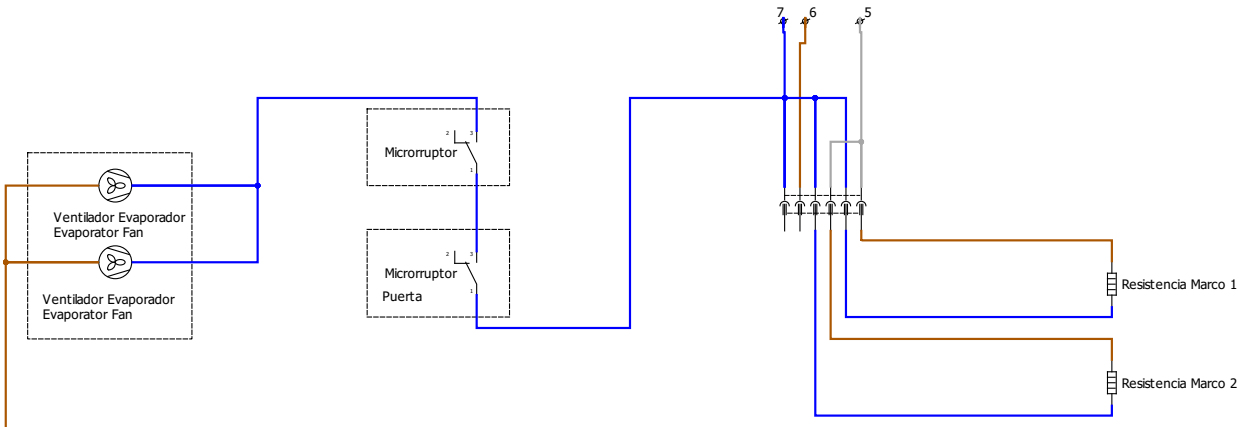

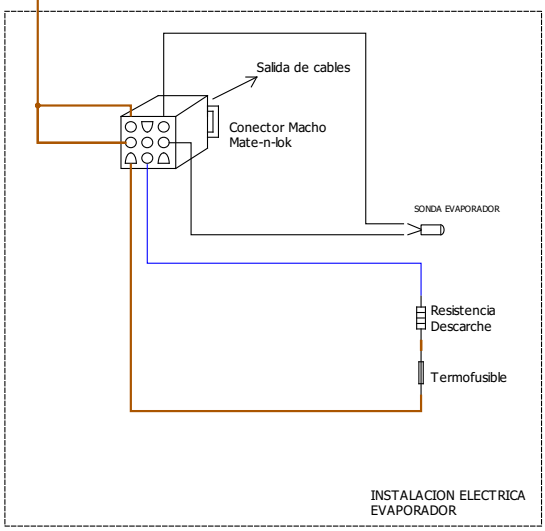

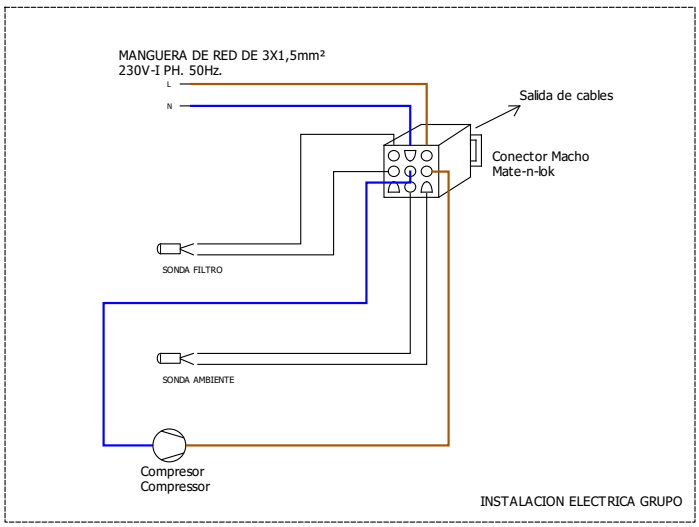

Autor: J.M.A.R.	ESQUEMA ELECTRICO RVC-1302	Archivo:
Fecha:		Folio: 1/1