# RVC-1002-BB

ARMARIO REFRIGERACIÓN POR CORTINA DE AIRE / AIR CURTAIN REFRIGERATION CABINET



## DESCRIPCIÓN

- Exterior en acero plastificado blanco, excepto el respaldo y fondo.
- Interior en acero plastificado blanco, con aristas curvas y fondo inox embutido.
- Puertas con sistema de cierre automático y burlete magnético (permanece abierta al superar los 90° de apertura).
- RVC: Doble cristal, CVC: Triple cristal.
- Iluminación interior con dos tiras de LEDs por puerta.
- Estantes interiores de acero lacado blanco, regulables en altura con soportes tipo estantería y banda porta-precios.
- Reguladores de altura (ruedas o patas opcionales).
- Cuadro de mandos y rejilla ventilación motor, desmontables.
- Unidad condensadora ventilada.
- Evaporador sistema cortina de aire, con recubrimiento epoxi anticorrosión.
- Cortina de aire a toda la altura del respaldo interior.
- Paro ventiladores tiro forzado al abrir la puerta.
- Evaporación automática del agua de descarche.
- Aislamiento de poliuretano inyectado, densidad 40 Kg/m³, cero efectos ODP y GWP.
- Control digital de temperatura, descarches optimizados, alarma por puerta abierta y alta temperatura de condensación. Eficiente gestión del consumo de energía.

## DESCRIPTION

- Exterior in white powder-coated steel, except for the back panel and base.
- Interior in white powder-coated steel, with curved edges and a recessed stainless steel base.
- Doors with automatic closing system and magnetic seal (remains open when the opening angle exceeds 90°).
- RVC: Double glazing; CVC: Triple glazing.
- Interior lighting with two LED strips per door.
- Interior shelves in white lacquered steel, height-adjustable with shelving-style supports and price tag rails.
- Height adjusters (optional castors or feet).
- Control panel and motor ventilation grille, removable.
- Ventilated condenser unit.
- Air curtain evaporator system, with anti-corrosion epoxy coating.
- Air curtain extending the full height of the interior back panel.
- Forced-draught fans shut off when the door is opened.
- Automatic evaporation of defrost water.
- Injected polyurethane insulation, density 40 kg/m³, zero ODP and GWP.
- Digital temperature control, optimised defrost cycles, open-door alarm and high condensation temperature alarm. Efficient energy consumption management.

## CARACTERÍSTICAS GENERALES / GENERAL FEATURES

| | | | | |
|---|---|---|---|---|
| **1370** Largo / Length (mm) | **865** Fondo / Depth (mm) | **2060** Alto / Heigth (mm) | **794** Capacidad / Capacity (L) | **8** Estantes / Shelves |
| **1353** Potencia Frig. / Frig Power (W) | **1132** Potencia / Power (W) | **70** Espesor aislante costado / Side Insulation thickness (mm) | **5 (40ºC 40%HR)** Clase climática / Climatic class | |
| **-2+8** Rango / Range (ºC) | **R-290** Refrigerante / Refrigerant | **230** Voltaje / Voltage (V) | **50** Frecuencia / Frequency (Hz) | **HFO** Espumante / Blowing Agent |

Características técnicas y constructivas sujetas a variación sin previo aviso, todas las fotos deben ser consideradas como una referencia / We reserve the right to change specifications without prior notice, all photos must be considered as a reference

SOMOS
CORECO COLDROOMS CRC CORECO GOURMET

Ctra. Córdoba-Málaga Km.80,800, 14900 Lucena (Córdoba)
Tlf: 00 34 957 50 22 75
Email: info@coreco.es

# RVC-1002-BB

ARMARIO REFRIGERACIÓN POR CORTINA DE AIRE / ARMOIRE DE RÉFRIGÉRATION À RIDEAU D'AIR



## DESCRIPCIÓN

• Exterior en acero plastificado blanco, excepto el respaldo y fondo.
• Interior en acero plastificado blanco, con aristas curvas y fondo inox embutido.
• Puertas con sistema de cierre automático y burlete magnético (permanece abierta al superar los 90° de apertura).
• RVC: Doble cristal, CVC: Triple cristal.
• Iluminación interior con dos tiras de LEDs por puerta.
• Estantes interiores de acero lacado blanco, regulables en altura con soportes tipo estantería y banda porta-precios.
• Reguladores de altura (ruedas o patas opcionales).
• Cuadro de mandos y rejilla ventilación motor, desmontables.
• Unidad condensadora ventilada.
• Evaporador sistema cortina de aire, con recubrimiento epoxi anticorrosión.
• Cortina de aire a toda la altura del respaldo interior.
• Paro ventiladores tiro forzado al abrir la puerta.
• Evaporación automática del agua de descarche.
• Aislamiento de poliuretano inyectado, densidad 40 Kg/m³, cero efectos ODP y GWP.
• Control digital de temperatura, descarches optimizados, alarma por puerta abierta y alta temperatura de condensación. Eficiente gestión del consumo de energía.

## DESCRIPTION

• Extérieur en acier plastifié blanc, à l'exception de la paroi arrière et du fond.
• Intérieur en acier plastifié blanc, avec arêtes arrondies et fond en inox embouti.
• Portes avec système de fermeture automatique et joint magnétique (restent ouvertes au-delà de 90° d'ouverture).
• RVC : double vitrage, CVC : triple vitrage.
• Éclairage intérieur avec deux bandes de LED par porte.
• Étagères intérieures en acier laqué blanc, réglables en hauteur avec supports de type rayonnage et bande porte-prix.
• Réglages en hauteur (roulettes ou pieds en option).
• Tableau de commande et grille de ventilation du moteur amovibles.
• Unité de condensation ventilée.
• Évaporateur à système de rideau d'air, avec revêtement époxy anticorrosion.
• Rideau d'air sur toute la hauteur de la paroi arrière intérieure.
• Arrêt des ventilateurs à tirage forcé à l'ouverture de la porte.
• Évaporation automatique de l'eau de dégivrage.
• Isolation en polyuréthane injecté, densité 40 kg/m³, indice ODP et GWP nuls.
• Contrôle numérique de la température, dégivrages optimisés, alarme en cas de porte ouverte et de température de condensation élevée. Gestion efficace de la consommation d'énergie.

## CARACTERÍSTICAS GENERALES / CARACTÉRISTIQUES GÉNÉRALES

| | | | | |
|---|---|---|---|---|
| **1370**<br>Largo / Longueur (mm) | **865**<br>Fondo / Profondeur (mm) | **2060**<br>Alto / Hauteur (mm) | **794**<br>Capacidad / Capacité (L) | **8**<br>Estantes / Étagères |
| **1353**<br>Potencia Frig. / Puissance frigorifique (W) | **1132**<br>Potencia / Puissance (W) | **70**<br>Espesor aislante costado / Épaisseur de l'isolation latérale (mm) | **5 (40ºC 40%HR)**<br>Clase climática / Classe climatique | |
| **-2+8**<br>Rango / Plage de température (ºC) | **R-290**<br>Refrigerante / Fluide frigorigène | **230**<br>Voltaje / Tension (V) | **50**<br>Frecuencia / Fréquence (Hz) | **HFO**<br>Espumante / Agent moussant |

Características técnicas y constructivas sujetas a variación sin previo aviso, todas las fotos deben ser consideradas como una referencia / Caractéristiques techniques et de construction susceptibles d'être modifiées sans préavis. Toutes les photos doivent être considérées comme des références

SOMOS
CORECO
CORECO COLDROOMS · CRC CORECO · CORECO GOURMET

Ctra. Córdoba-Málaga Km.80,800, 14900 Lucena (Córdoba)
Tlf: 00 34 957 50 22 75
Email: info@coreco.es

# RVC-1002-BB

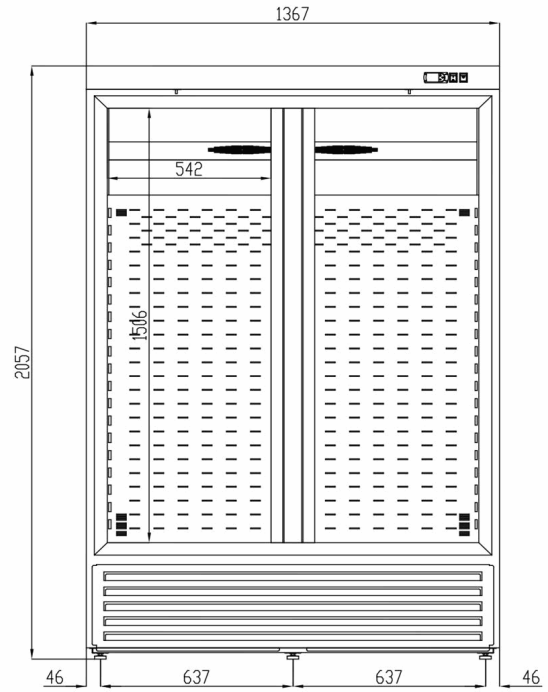


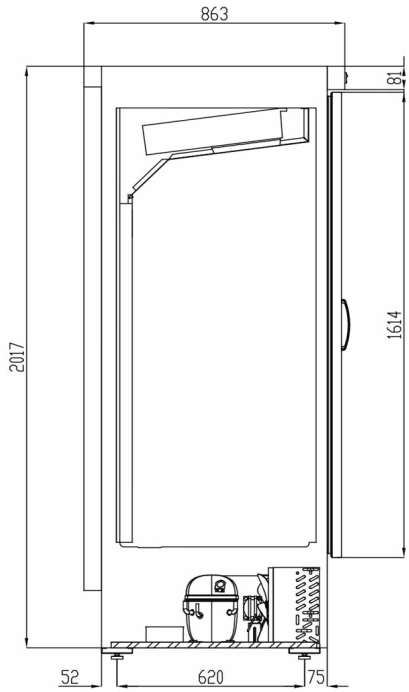


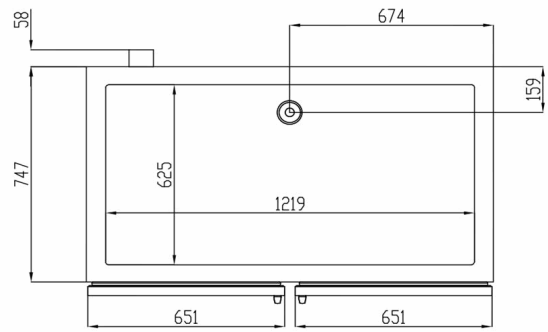


Características técnicas y constructivas sujetas a variación sin previo aviso, todas las fotos deben ser consideradas como una referencia / We reserve the right to change specifications without prior notice, all photos must be considered as a reference

SOMOS
CORECO
CORECO COLDROOMS
CRC CORECO
CORECO GOURMET

CE RoHS HACCP digital control

Ctra. Córdoba-Málaga Km.80,800, 14900 Lucena (Córdoba)
Tlf: 00 34 957 50 22 75
Email: info@coreco.es