RVC-1002-NB

ARMARIO REFRIGERACIÓN POR CORTINA DE AIRE / AIR CURTAIN REFRIGERATION CABINET



DESCRIPCIÓN

- Exterior en acero plastificado negro, excepto el respaldo y fondo.
- Interior en acero plastificado blanco, con aristas curvas y fondo inox embutido.
- Puertas con sistema de cierre automático y burlete magnético (permanece abierta al superar los 90° de apertura).
- RVC: Doble cristal, CVC: Triple cristal.
- Iluminación interior con dos tiras de LEDs por puerta.
- Estantes interiores de acero lacado blanco, regulables en altura con soportes tipo estantería y banda porta-precios.
- Reguladores de altura (ruedas o patas opcionales).
- Cuadro de mandos y rejilla ventilación motor, desmontables.
- Unidad condensadora ventilada.
- Evaporador sistema cortina de aire, con recubrimiento epoxi anticorrosión.
- Cortina de aire a toda la altura del respaldo interior.
- Paro ventiladores tiro forzado al abrir la puerta.
- Evaporación automática del agua de descarche.
- Aislamiento de poliuretano inyectado, densidad 40 Kg/m³, cero efectos ODP y GWP.
- Control digital de temperatura, descarches optimizados, alarma por puerta abierta y alta temperatura de condensación. Eficiente gestión del consumo de energía.

DESCRIPTION

- Exterior in black powder-coated steel, except for the back panel and base.
- Interior in white powder-coated steel, with curved edges and a recessed stainless steel base.
- Doors with automatic closing system and magnetic seal (remains open when the opening angle exceeds 90°).
- RVC: Double glazing; CVC: Triple glazing.
- Interior lighting with two LED strips per door.
- Interior shelves in white lacquered steel, height-adjustable with shelving-style supports and price tag rails.
- Height adjusters (optional castors or feet).
- Control panel and motor ventilation grille, removable.
- Ventilated condenser unit.
- Air curtain evaporator system, with anti-corrosion epoxy coating.
- Air curtain extending the full height of the interior back panel.
- Forced-draught fans shut off when the door is opened.
- Automatic evaporation of defrost water.
- Injected polyurethane insulation, density 40 kg/m³, zero ODP and GWP.
- Digital temperature control, optimised defrost cycles, open-door alarm and high condensation temperature alarm. Efficient energy consumption management.

CARACTERÍSTICAS GENERALES / GENERAL FEATURES

1370 Largo / Length (mm)	**865** Fondo / Depth (mm)	**2060** Alto / Heigth (mm)	**794** Capacidad / Capacity (L)	**8** Estantes / Shelves
1353 Potencia Frig. / Frig Power (W)	**1132** Potencia / Power (W)	**70** Espesor aislante costado / Side Insulation thickness (mm)	**5 (40ºC 40%HR)** Clase climática / Climatic class	
-2+8 Rango / Range (ºC)	**R-290** Refrigerante / Refrigerant	**230** Voltaje / Voltage (V)	**50** Frecuencia / Frequency (Hz)	**HFO** Espumante / Blowing Agent

Características técnicas y constructivas sujetas a variación sin previo aviso, todas las fotos deben ser consideradas como una referencia / We reserve the right to change specifications without prior notice, all photos must be considered as a reference

SOMOS
CORECO COLDROOMS CRC CORECO GOURMET

Ctra. Córdoba-Málaga Km.80,800, 14900 Lucena (Córdoba)
Tlf: 00 34 957 50 22 75
Email: info@coreco.es

RVC-1002-NB

ARMARIO REFRIGERACIÓN POR CORTINA DE AIRE / ARMOIRE DE RÉFRIGÉRATION À RIDEAU D'AIR



DESCRIPCIÓN

• Exterior en acero plastificado negro, excepto el respaldo y fondo.
• Interior en acero plastificado blanco, con aristas curvas y fondo inox embutido.
• Puertas con sistema de cierre automático y burlete magnético (permanece abierta al superar los 90° de apertura).
• RVC: Doble cristal, CVC: Triple cristal.
• Iluminación interior con dos tiras de LEDs por puerta.
• Estantes interiores de acero lacado blanco, regulables en altura con soportes tipo estantería y banda porta-precios.
• Reguladores de altura (ruedas o patas opcionales).
• Cuadro de mandos y rejilla ventilación motor, desmontables.
• Unidad condensadora ventilada.
• Evaporador sistema cortina de aire, con recubrimiento epoxi anticorrosión.
• Cortina de aire a toda la altura del respaldo interior.
• Paro ventiladores tiro forzado al abrir la puerta.
• Evaporación automática del agua de descarche.
• Aislamiento de poliuretano inyectado, densidad 40 Kg/m³, cero efectos ODP y GWP.
• Control digital de temperatura, descarches optimizados, alarma por puerta abierta y alta temperatura de condensación. Eficiente gestión del consumo de energía.

DESCRIPTION

• Extérieur en acier plastifié noir, à l'exception de la paroi arrière et du fond.
• Intérieur en acier plastifié blanc, avec des arêtes arrondies et un fond en inox embouti.
• Portes avec système de fermeture automatique et joint magnétique (restent ouvertes au-delà de 90° d'ouverture).
• RVC : double vitrage, CVC : triple vitrage.
• Éclairage intérieur avec deux bandes de LED par porte.
• Étagères intérieures en acier laqué blanc, réglables en hauteur avec supports de type rayonnage et bande porte-prix.
• Réglages en hauteur (roulettes ou pieds en option).
• Tableau de commande et grille de ventilation du moteur amovibles.
• Unité de condensation ventilée.
• Évaporateur à système de rideau d'air, avec revêtement époxy anticorrosion.
• Rideau d'air sur toute la hauteur de la paroi arrière intérieure.
• Arrêt des ventilateurs à tirage forcé à l'ouverture de la porte.
• Évaporation automatique de l'eau de dégivrage.
• Isolation en polyuréthane injecté, densité 40 kg/m³, indice ODP et GWP nuls.
• Contrôle numérique de la température, dégivrages optimisés, alarme en cas de porte ouverte et de température de condensation élevée. Gestion efficace de la consommation d'énergie.

CARACTERÍSTICAS GENERALES / CARACTÉRISTIQUES GÉNÉRALES

1370 Largo / Longueur (mm)	**865** Fondo / Profondeur (mm)	**2060** Alto / Hauteur (mm)	**794** Capacidad / Capacité (L)	**8** Estantes / Étagères
1353 Potencia Frig. / Puissance frigorifique (W)	**1132** Potencia / Puissance (W)	**70** Espesor aislante costado / Épaisseur de l'isolation latérale (mm)	**5 (40ºC 40%HR)** Clase climática / Classe climatique	
-2+8 Rango / Plage de température (ºC)	**R-290** Refrigerante / Fluide frigorigène	**230** Voltaje / Tension (V)	**50** Frecuencia / Fréquence (Hz)	**HFO** Espumante / Agent moussant

Características técnicas y constructivas sujetas a variación sin previo aviso, todas las fotos deben ser consideradas como una referencia / Caractéristiques techniques et de construction susceptibles d'être modifiées sans préavis. Toutes les photos doivent être considérées comme des références

SOMOS
CORECO
CORECO COLDROOMS · CRC CORECO · CORECO GOURMET

Ctra. Córdoba-Málaga Km.80,800, 14900 Lucena (Córdoba)
Tlf: 00 34 957 50 22 75
Email: info@coreco.es

RVC-1002-NB

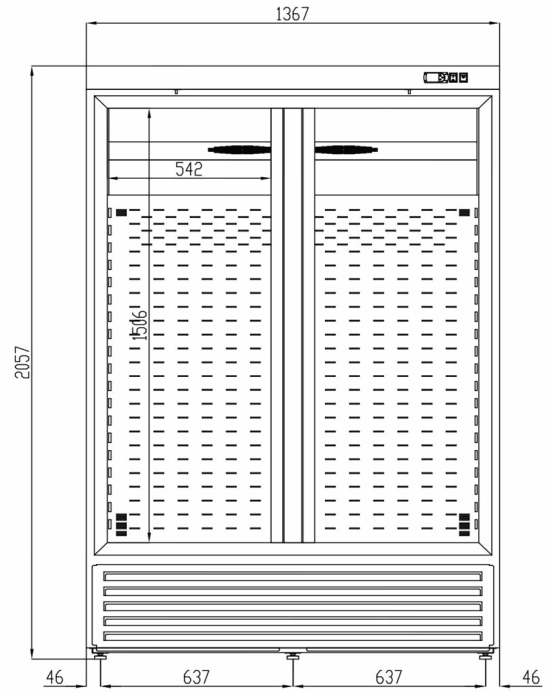

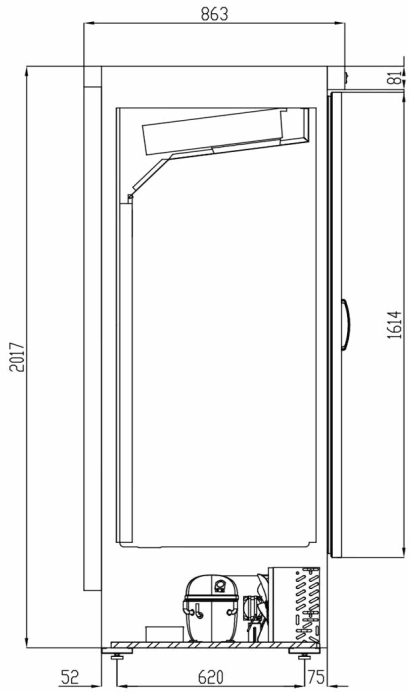

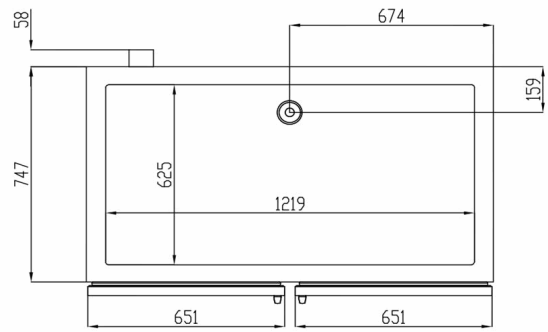

Características técnicas y constructivas sujetas a variación sin previo aviso, todas las fotos deben ser consideradas como una referencia / We reserve the right to change specifications without prior notice, all photos must be considered as a reference

SOMOS
CORECO
CORECO COLDROOMS
CRC CORECO
CORECO GOURMET

CE RoHS HACCP digital control

Ctra. Córdoba-Málaga Km.80,800, 14900 Lucena (Córdoba)
Tlf: 00 34 957 50 22 75
Email: info@coreco.es