# SDN-48

## MESA CONGELACIÓN

### CARACTERÍSTICAS

- Exterior en acero inoxidable.
- Respaldo en chapa de acero galvanizado.
- Puertas de apertura reversible, con sistema de cierre automático y burlete magnético (permanece abierta al superar los 90° de apertura).
- Encimera de acero inoxidable AISI 304.
- Estantes interiores de alambre en acero plastificado regulables en altura.
- Ruedas se serie (2 con freo, 2 sin freno).
- Unidad condensadora ventilada.
- Evaporador sistema tiro forzado, con recubrimiento epoxi anticorrosión.
- Evaporación automática del agua de descarche.
- Aislamiento de poliuretano inyectado, densidad 40 kg/m³, cero efectos ODP y GWP.
- Control digital de temperatura, descarches optimizados, alarma por alta temperatura de condensación. Eficiente gestión del consumo de energía.
- Temperatura de trabajo a 38ºC ambiente.

R290

| Largo (mm) | Fondo (mm) | Alto (mm) | Capacidad (L) | Potencia frigorífica (W) | Rango | Clase climática | Refrigerante |
|---|---|---|---|---|---|---|---|
| 1228 | 870 | 915 | 394 | 901 | -20°C -15°C | **4** (30°C 55%HR) | R-290 |

*Características técnicas y constructivas sujetas a variación sin previo aviso, todas las fotos deben ser consideradas como una referencia*

**CORECO S.A.** Ctra. Córdoba - Málaga Km. 80,800
Tlfs: +34 957 50 22 75 Fax: +34 957 51 42 98
14900 LUCENA (Córdoba), Spain
info@coreco.es
www.coreco.es

# SDN-48

## MESA CONGELACIÓN

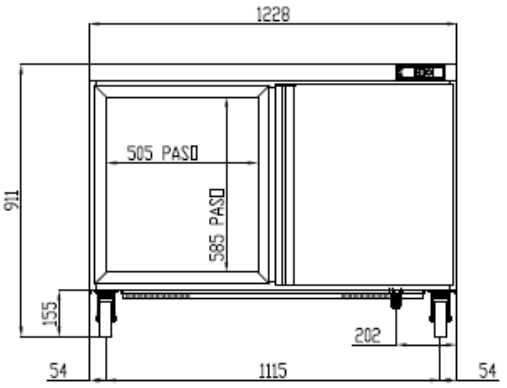


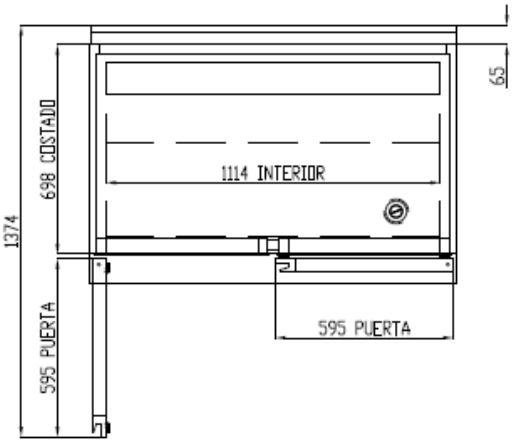


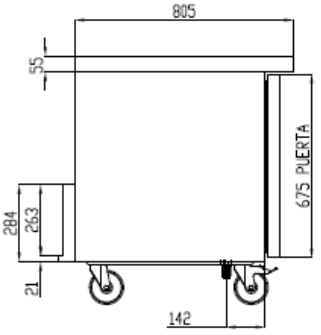


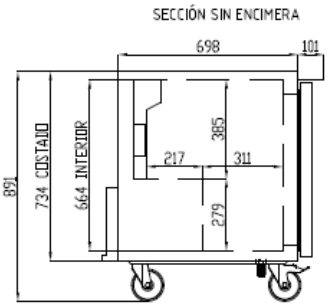


| | |
|---|---|
| Control de temperatura | Digital |
| Evaporador | Bloque aleteado epoxi |
| Condensador | Bloque aleteado |
| Voltaje / Frecuencia | 230V / 50Hz |
| Potencia nominal | 725 W |
| Aislante térmico | Poliuretano, densidad 40 kg/m³, cero ODP y GWP |
| Agente espumante | HFO |
| Espesor aislante costado | 50 mm |
| Exterior | Acero inoxidable |
| Respaldo exterior | Acero galvanizado |
| Interior | Acero inoxidable |
| Luz | No |
| Número de estantes | 4 |
| Dimensiones estante (W x D) | 530 mm x 447 mm (4 Uds.) |

*Características técnicas y constructivas sujetas a variación sin previo aviso, todas las fotos deben ser consideradas como una referencia*


**CORECO S.A.** Ctra. Córdoba - Málaga Km. 80,800
Tlfs: +34 957 50 22 75 Fax: +34 957 51 42 98
14900 LUCENA (Córdoba), Spain
info@coreco.es
**www.coreco.es**

# SDN-48

## FREEZER COUNTER

### CARACTERÍSTICAS

- Stainless steel exterior.
- Rear side galvanized panel.
- Doors with self closing system, blocked opening, magnetic gasket and possibility of changing the opening sense.
- AISI 304 stainless steel worktop.
- Shelves made of plasticized steel wire, height adjustable.
- Castors as standard (2 with brakes, 2 without brakes).
- Fan assisted condenser unit.
- Fan assisted evaporator, with epoxi anticorrosion coating.
- Automatic evaporation of defrost water.
- 40 Kg/m³ density polyurethane insulation, zero ODP and GWP.
- Digital temperature control, optimized defrost, high-temperature condensation alarm. Efficient management of energy consumption.
- Operating temperature 38ºC ambient.

R290

| Largo (mm) | Fondo (mm) | Alto (mm) | Capacidad (L) | Potencia frigorífica (W) | Rango | Clase climática | Refrigerante |
|---|---|---|---|---|---|---|---|
| 1228 | 870 | 915 | 394 | 901 | -20°C -15°C | **4** (30°C 55%HR) | R-290 |

*We reserve the right to change specifications without prior notice, all photos must be considered as a reference*

**CORECO S.A.** Ctra. Córdoba - Málaga Km. 80,800
Tlfs: +34 957 50 22 75 Fax: +34 957 51 42 98
14900 LUCENA (Córdoba), Spain
info@coreco.es
www.coreco.es

# SDN-48

## FREEZER COUNTER

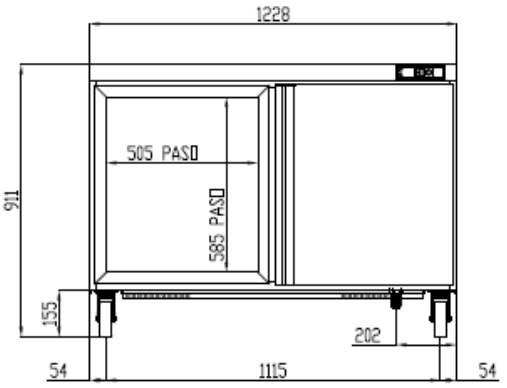


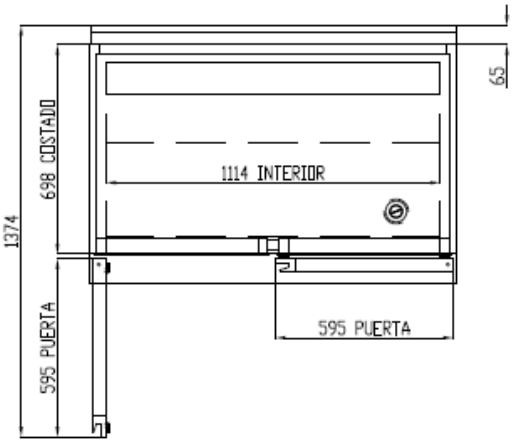


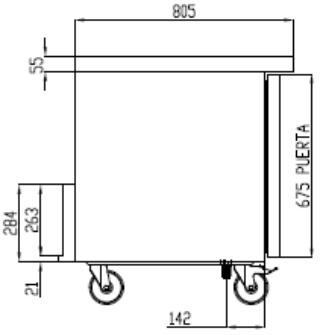


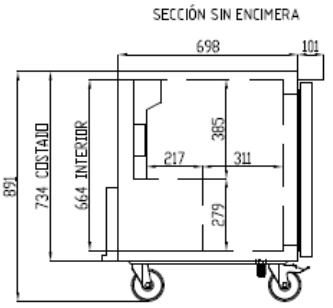


| | |
|---|---|
| Temperature control | Digital |
| Evaporator | Bloque aleteado epoxi |
| Condenser | Bloque aleteado |
| Voltage / Frequency | 230V / 50Hz |
| Nominal power | 725 W |
| Insulation material | Poliuretano, densidad 40 kg/m³, cero ODP y GWP |
| Foaming agent | HFO |
| Insulation thickness | 50 mm |
| Exterior | Stainless steel exterior |
| Exterior rear side | Galvanized steel |
| Interior | Stainless steel exterior |
| Lighting | No |
| Number of shelves supplied | 4 |
| Shelf dimensions (W x D) | 530 mm x 447 mm (4 Uds.) |

*We reserve the right to change specifications without prior notice, all photos must be considered as a reference*


**CORECO S.A.** Ctra. Córdoba - Málaga Km. 80,800
Tlfs: +34 957 50 22 75 Fax: +34 957 51 42 98
14900 LUCENA (Córdoba), Spain
info@coreco.es
**www.coreco.es**