SDT-48-12

MESA REFRIGERACIÓN

CARACTERÍSTICAS

- Exterior en acero inoxidable.
- Respaldo en chapa de acero galvanizado.
- Puertas de apertura reversible, con sistema de cierre automático y burlete magnético (permanece abierta al superar los 90° de apertura).
- Encimera de acero inoxidable AISI 304 con tabla de polietileno desmontable.
- Estantes interiores de alambre en acero plastificado regulables en altura.
- Capacidad cubetas GN en la encimera.
- Cubierta inox AISI 304 aislada, abatible sobre alojamiento cubetas.
- Ruedas se serie (2 con freo, 2 sin freno).
- Unidad condensadora ventilada.
- Evaporador sistema tiro forzado, con recubrimiento epoxi anticorrosión.
- Evaporación automática del agua de descarche.
- Aislamiento de poliuretano inyectado, densidad 40 kg/m³, cero efectos ODP y GWP.
- Control digital de temperatura, descarches optimizados, alarma por alta temperatura de condensación. Eficiente gestión del consumo de energía.
- Temperatura de trabajo a 38ºC ambiente.

R290

Largo (mm)	Fondo (mm)	Alto (mm)	Capacidad (L)	Potencia frigorífica (W)	Rango	Clase climática	Refrigerante
1228	870	1204	394	603	0°C +8°C	**5** (40°C 40%HR)	R-290

Características técnicas y constructivas sujetas a variación sin previo aviso, todas las fotos deben ser consideradas como una referencia

CORECO S.A. Ctra. Córdoba - Málaga Km. 80,800
Tlfs: +34 957 50 22 75 Fax: +34 957 51 42 98
14900 LUCENA (Córdoba), Spain
info@coreco.es
www.coreco.es

SDT-48-12

MESA REFRIGERACIÓN

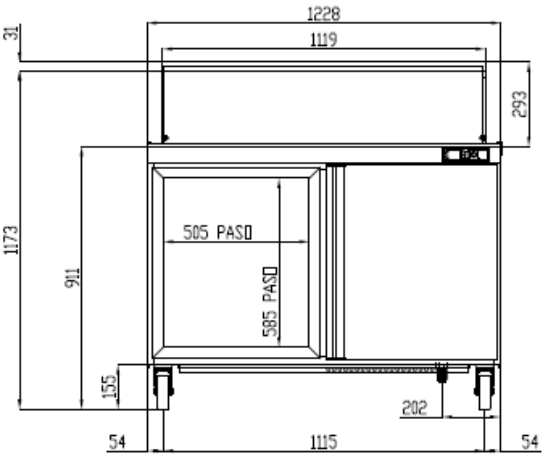

Control de temperatura	Digital
Evaporador	Bloque aleteado epoxi
Condensador	Bloque aleteado
Voltaje / Frecuencia	230V / 50Hz
Potencia nominal	820 W
Aislante térmico	Poliuretano, densidad 40 kg/m³, cero ODP y GWP
Agente espumante	HFO
Espesor aislante costado	50 mm
Exterior	Acero inoxidable
Respaldo exterior	Acero galvanizado
Interior	Acero inoxidable
Luz	No
Número de estantes	4
Dimensiones estante (W x D)	530 mm x 447 mm (4 Uds.)

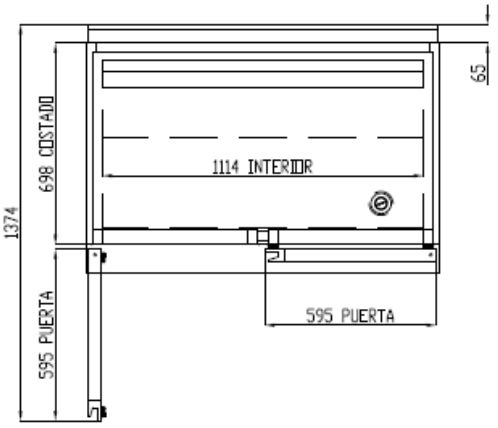

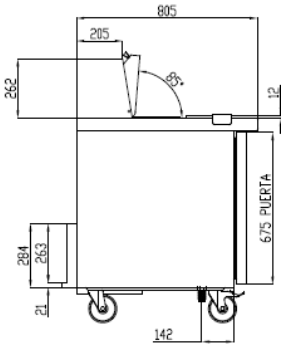

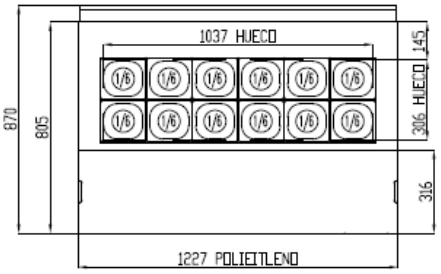

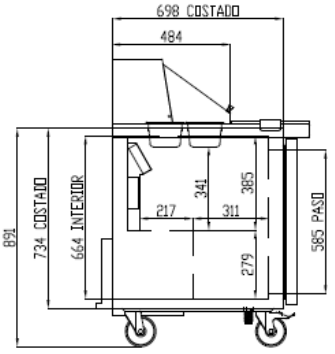

Características técnicas y constructivas sujetas a variación sin previo aviso, todas las fotos deben ser consideradas como una referencia

CORECO S.A. Ctra. Córdoba - Málaga Km. 80,800
Tlfs: +34 957 50 22 75 Fax: +34 957 51 42 98
14900 LUCENA (Córdoba), Spain
info@coreco.es
www.coreco.es

SDT-48-12

REFRIGERATED COUNTER

CARACTERÍSTICAS

- Stainless steel exterior.
- Rear side galvanized panel.
- Doors with self closing system, blocked opening, magnetic gasket and possibility of changing the opening sense.
- AISI 304 stainless steel worktop with detachable polyethylene table.
- Shelves made of plasticized steel wire, height adjustable.
- GN capacity in the worktop.
- AISI 304 stainless steel lid, isolated and hinged.
- Castors as standard (2 with brakes, 2 without brakes).
- Fan assisted condenser unit.
- Fan assisted evaporator, with epoxi anticorrosion coating.
- Automatic evaporation of defrost water.
- 40 Kg/m³ density polyurethane insulation, zero ODP and GWP.
- Digital temperature control, optimized defrost, high-temperature condensation alarm. Efficient management of energy consumption.
- Operating temperature 38ºC ambient.

R290

Largo (mm)	Fondo (mm)	Alto (mm)	Capacidad (L)	Potencia frigorífica (W)	Rango	Clase climática	Refrigerante
1228	870	1204	394	603	0°C +8°C	**5** (40°C 40%HR)	R-290

We reserve the right to change specifications without prior notice, all photos must be considered as a reference

CORECO S.A. Ctra. Córdoba - Málaga Km. 80,800
Tlfs: +34 957 50 22 75 Fax: +34 957 51 42 98
14900 LUCENA (Córdoba), Spain
info@coreco.es
www.coreco.es

SDT-48-12

REFRIGERATED COUNTER

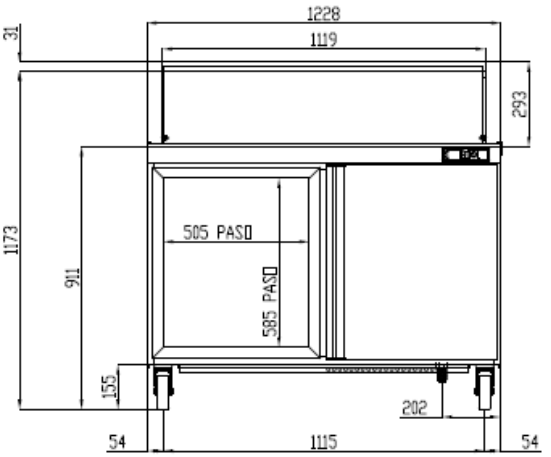

Temperature control	Digital
Evaporator	Bloque aleteado epoxi
Condenser	Bloque aleteado
Voltage / Frequency	230V / 50Hz
Nominal power	820 W
Insulation material	Poliuretano, densidad 40 kg/m³, cero ODP y GWP
Foaming agent	HFO
Insulation thickness	50 mm
Exterior	Stainless steel exterior
Exterior rear side	Galvanized steel
Interior	Stainless steel exterior
Lighting	No
Number of shelves supplied	4
Shelf dimensions (W x D)	530 mm x 447 mm (4 Uds.)

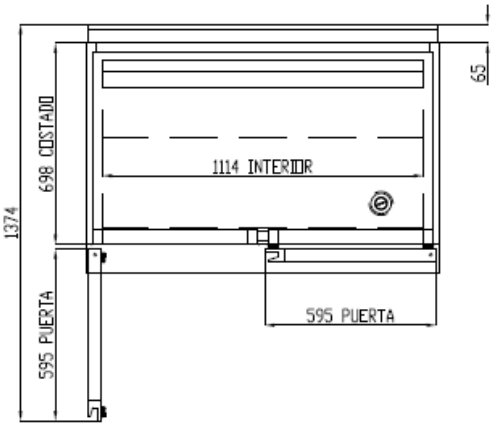

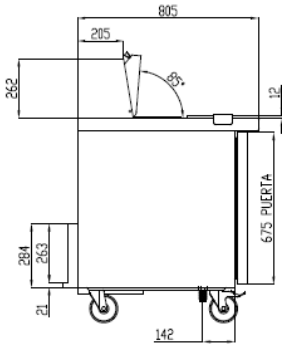

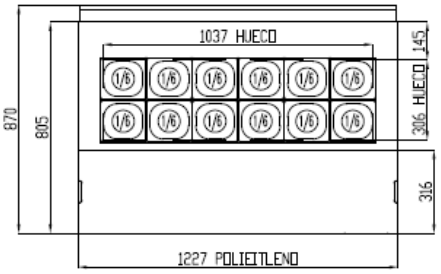

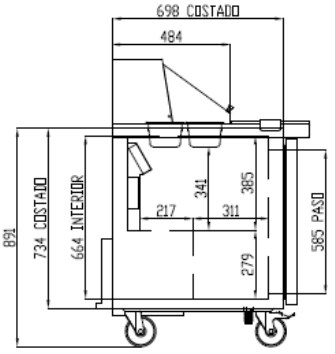

We reserve the right to change specifications without prior notice, all photos must be considered as a reference

CORECO S.A. Ctra. Córdoba - Málaga Km. 80,800
Tlfs: +34 957 50 22 75 Fax: +34 957 51 42 98
14900 LUCENA (Córdoba), Spain
info@coreco.es
www.coreco.es