SDV-27

MESA REFRIGERACIÓN / REFRIGERATED COUNTER



DESCRIPCIÓN

• Exterior en acero inoxidable.
• Respaldo en chapa de acero galvanizado.
• Puertas de apertura reversible, con sistema de cierre automático y burlete magnético (permanece abierta al superar los 90° de apertura).
• Encimera de acero inoxidable AISI 304.
• Estantes interiores de alambre en acero plastificado regulables en altura.
• Ruedas de serie (2 con freno, 2 sin freno).
• Unidad condensadora ventilada y extraíble
• Evaporador sistema tiro forzado, con recubrimiento epoxi anticorrosión.
• Evaporación automática del agua de descarche.
• Aislamiento de poliuretano inyectado, densidad 40 kg/m³, cero efectos ODP y GWP.
• Control digital de temperatura, descarches optimizados, alarma por alta temperatura de condensación. Eficiente gestión del consumo de energía.
• Temperatura de trabajo a 38ºC ambiente.

DESCRIPTION

• Stainless steel exterior.
• Galvanised steel sheet back panel.
• Reversible-opening doors, with automatic closing system and magnetic seal (remains open when the opening angle exceeds 90°).
• AISI 304 stainless steel worktop.
• Height-adjustable internal wire shelves made of plastic-coated steel.
• Standard castors (2 with brakes, 2 without brakes).
• Ventilated and removable condenser unit.
• Forced-draught evaporator with anti-corrosion epoxy coating.
• Automatic defrost water evaporation.
• Injected polyurethane insulation, density 40 kg/m³, zero ODP and GWP.
• Digital temperature control, optimised defrost cycles, high condenser temperature alarm. Efficient energy consumption management.
• Operating temperature at 38°C ambient.

CARACTERÍSTICAS GENERALES / GENERAL FEATURES

701 Largo / Length (mm)	**870** Fondo / Depth (mm)	**915** Alto / Heigth (mm)	**204** Capacidad / Capacity (L)	**2** Estantes / Shelves
502 Potencia Frig. / Frig Power (W)	**271** Potencia / Power (W)	**50** Espesor aislante costado / Side Insulation thickness (mm)	**5 (40ºC 40%HR)** Clase climática / Climatic class	
-2+8 Rango / Range (ºC)	**R-290** Refrigerante / Refrigerant	**230** Voltaje / Voltage (V)	**50** Frecuencia / Frequency (Hz)	**HFO** Espumante / Blowing Agent

Características técnicas y constructivas sujetas a variación sin previo aviso, todas las fotos deben ser consideradas como una referencia / We reserve the right to change specifications without prior notice, all photos must be considered as a reference

SOMOS
CORECO
CORECO COLDROOMS · CRC CORECO REFRIGERATION · CORECO GOURMET

Ctra. Córdoba-Málaga Km.80,800, 14900 Lucena (Córdoba)
Tlf: 00 34 957 50 22 75
Email: info@coreco.es

SDV-27

MESA REFRIGERACIÓN / TABLE RÉFRIGÉRÉE



DESCRIPCIÓN

- Exterior en acero inoxidable.
- Respaldo en chapa de acero galvanizado.
- Puertas de apertura reversible, con sistema de cierre automático y burlete magnético (permanece abierta al superar los 90° de apertura).
- Encimera de acero inoxidable AISI 304.
- Estantes interiores de alambre en acero plastificado regulables en altura.
- Ruedas de serie (2 con freno, 2 sin freno).
- Unidad condensadora ventilada y extraíble
- Evaporador sistema tiro forzado, con recubrimiento epoxi anticorrosión.
- Evaporación automática del agua de descarche.
- Aislamiento de poliuretano inyectado, densidad 40 kg/m³, cero efectos ODP y GWP.
- Control digital de temperatura, descarches optimizados, alarma por alta temperatura de condensación. Eficiente gestión del consumo de energía.
- Temperatura de trabajo a 38ºC ambiente.

DESCRIPTION

- Extérieur en acier inoxydable.
- Panneau arrière en tôle d acier galvanisé.
- Portes à ouverture réversible, avec système de fermeture automatique et joint magnétique (elles restent ouvertes au-delà de 90° d ouverture).
- Plan de travail en acier inoxydable AISI 304.
- Étagères intérieures en fil d acier plastifié, réglables en hauteur.
- Roulettes de série (2 avec frein, 2 sans frein).
- Unité de condensation ventilée et amovible.
- Évaporateur à tirage forcé, avec revêtement époxy anticorrosion.
- Évaporation automatique de l eau de dégivrage.
- Isolation en polyuréthane injecté, densité 40 kg/m³, indice ODP et GWP nuls.
- Contrôle numérique de la température, dégivrages optimisés, alarme en cas de température de condensation élevée. Gestion efficace de la consommation d énergie.
- Température de fonctionnement à 38 °C ambiante.

CARACTERÍSTICAS GENERALES / CARACTÉRISTIQUES GÉNÉRALES

701 Largo / Longueur (mm)	**870** Fondo / Profondeur (mm)	**915** Alto / Hauteur (mm)	**204** Capacidad / Capacité (L)	**2** Estantes / Étagères
502 Potencia Frig. / Puissance frigorifique (W)	**271** Potencia / Puissance (W)	**50** Espesor aislante costado / Épaisseur de l'isolation latérale (mm)	**5 (40ºC 40%HR)** Clase climática / Classe climatique	
-2+8 Rango / Plage de température (ºC)	**R-290** Refrigerante / Fluide frigorigène	**230** Voltaje / Tension (V)	**50** Frecuencia / Fréquence (Hz)	**HFO** Espumante / Agent moussant

Características técnicas y constructivas sujetas a variación sin previo aviso, todas las fotos deben ser consideradas como una referencia / Caractéristiques techniques et de construction susceptibles d'être modifiées sans préavis. Toutes les photos doivent être considérées comme des références

SOMOS
CORECO
CORECO COLDROOMS
CRC CORECO MEDICAL LAB
CORECO GOURMET

CE RoHS HACCP digital control

Ctra. Córdoba-Málaga Km.80,800, 14900 Lucena (Córdoba)
Tlf: 00 34 957 50 22 75
Email: info@coreco.es

SDV-27

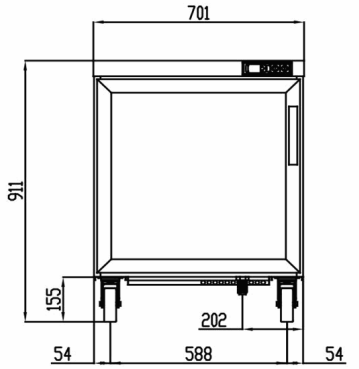

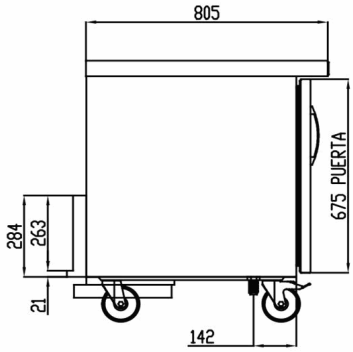

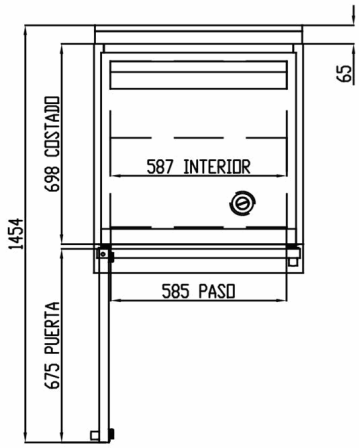

SECCIÓN SIN ENCIMERA

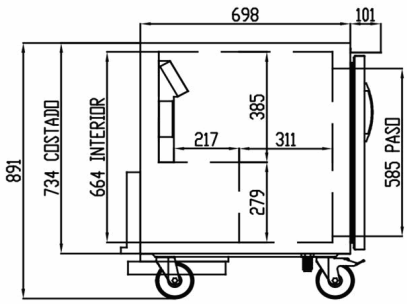

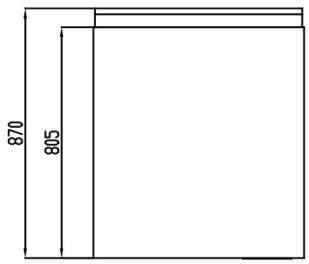

Características técnicas y constructivas sujetas a variación sin previo aviso, todas las fotos deben ser consideradas como una referencia / We reserve the right to change specifications without prior notice, all photos must be considered as a reference

SOMOS
CORECO
CORECO COLDROOMS
CRC CORECO
CORECO GOURMET

CE RoHS HACCP digital control

Ctra. Córdoba-Málaga Km.80,800, 14900 Lucena (Córdoba)
Tlf: 00 34 957 50 22 75
Email: info@coreco.es