SEFM60-100

ESTANTERÍA FRENTE-MOSTRADOR SNACK

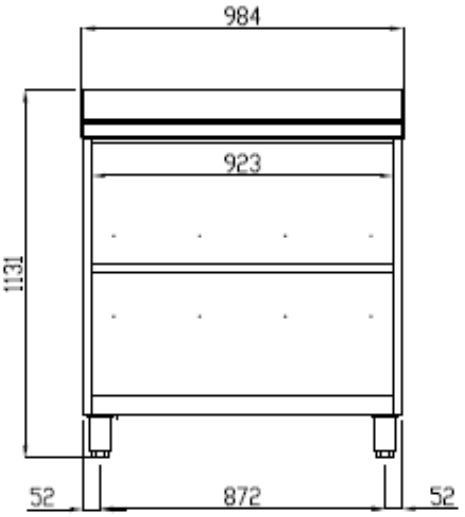

CARACTERÍSTICAS

- Exterior y estantes en acero inox AISI-304.
- Respaldo en acero plastificado.
- Encimera de acero inox AISI-304 con frente curvo y peto trasero sanitario de 100 mm.
- Pies en tubo de acero inox ajustables en altura 135 - 210 mm.

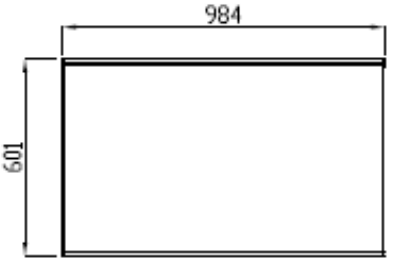

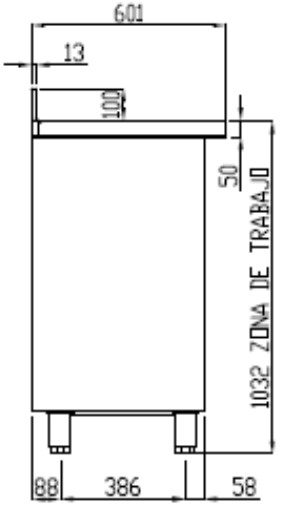

Características técnicas y constructivas sujetas a variación sin previo aviso, todas las fotos deben ser consideradas como una referencia

CORECO S.A. Ctra. Córdoba - Málaga Km. 80,800
Tlfs: +34 957 50 22 75 Fax: +34 957 51 42 98
14900 LUCENA (Córdoba), Spain
info@coreco.es
www.coreco.es

SEFM60-100

SNACK FRONT-COUNTER SHELVING

CHARACTERISTICS

- Exterior and shelves in stainless steel AISI-304.
- Plastic-coated steel backrest.
- AISI-304 stainless steel worktop with curved front and 100 mm sanitary back panel.
- Height adjustable stainless steel tube feet 135 - 210 mm.

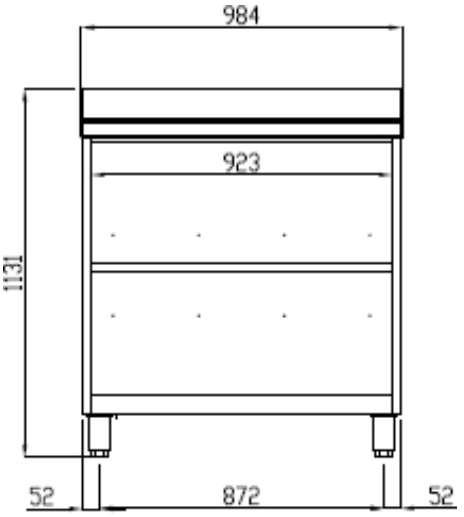

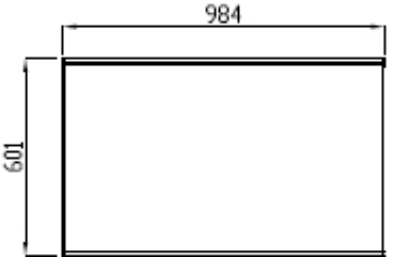

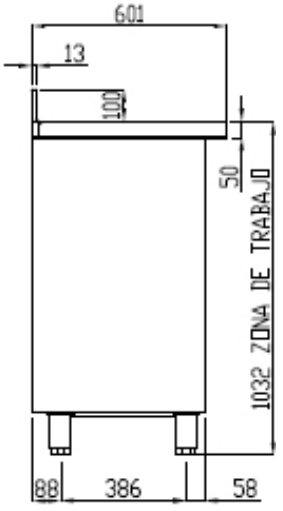

Technical and constructive characteristics subject to variation without prior notice, all photos should be considered as a reference.

CORECO S.A. Ctra. Córdoba - Málaga Km. 80,800 Tlfs:+34957 502275 Fax: +34957 5142 98
14900LUCENA(Córdoba),Spain
info@coreco.es
www.coreco.es

SEFM60-100

ÉTAGÈRES DE COMPTOIR POUR LES SNACKS

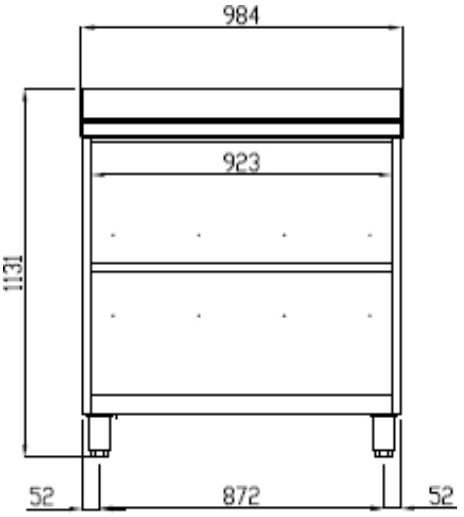

CARACTÉRISTIQUES

- Extérieur et étagères en acier inoxydable AISI-304.
- Dossier en acier plastifié.
- Plan de travail en acier inoxydable AISI-304 avec façade incurvée et panneau arrière sanitaire de 100 mm.
- Pieds tubulaires en acier inoxydable réglables en hauteur 135 - 210 mm.

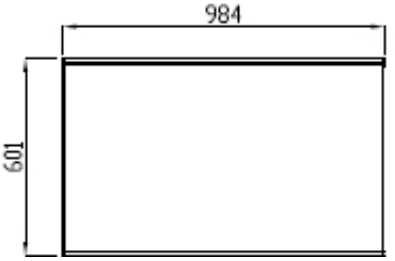

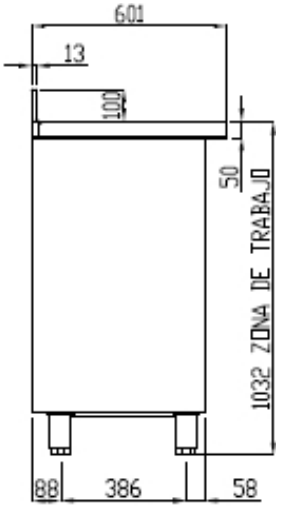

Les caractéristiques techniques et constructives peuvent varier sans préavis. Toutes les photos doivent être considérées comme une référence.

CORECO **S.A.** Ctra. Córdoba - Málaga Km. 80,800
Tlfs:+34957 502275 Fax : +34957 5142 98
14900LUCENA(Córdoba),Espagne
info@coreco.es
www.coreco.es