SMR-UPD-SLB

CONSERVADOR EXPOSITOR DE CONGELADOS / HORIZONTAL



SMR-170-SLB-A1A2



SMR-194-SLB-A1A2

CARACTERÍSTICAS GENERALES

- Exterior en chapa plastificada acero RAL 9005
- Exterior e interior en chapa plas fi cada EPOXI blanco, negro opcional
- Puertas correderas, en cristal templado con tratamiento refractario y bajoemisivo
- Iluminación estándar: LED interior de bajo consumo
- Canal desagüe interior
- Estantes y separadores interiores. Incluye 4 divisores
- Aislamiento de poliuretano inyectado, 70 mm, bajo GWP y cero efecto ODP
- Evaporador impreso en el interior de la cámara
- Condensador helicoidal, libre de mantenimiento
- Descarche automático por gas caliente
- Control electrónico de temperatura y termómetro
- Refrigerante R-290
- *Equipo UPPERDECK: equipo para incorporar parte superior
  Precio de la parte de arriba solo
  Añadir el módulo inferior correspondiente para formar un Combi
  El Kit para unir ambas partes está incluido en el precio

GENERAL FEATURES

- Exterior and interior in white EPOXY laminated sheet, black on demand
- Sliding doors, in tempered glass with refractory and low-emissive treatment
- Standard lighti ng: energy effi cient interior LED
- Interior drain channel
- Shelves and interior dividers. Includes 4 dividers
- Injected polyurethane insulati on, 70mm, low GWP and zero ODP eff ect
- Evaporator printed inside the chamber
- Helical condenser, maintenance free
- Automati c defrost by hot gas
- Electronic temperature control and thermometer
- Refrigerant R-290
- *UPPERDECK: kit to incorporate the upper part
  Price for the top only
  Add the corresponding lower module to form a Combi
  The kit to join both parts is included in the price

Características técnicas y constructivas sujetas a variación sin previo aviso, todas las fotos deben ser consideradas como una referencia

CORECO S.A. Ctra. Córdoba - Málaga Km. 80,800
Tlfs: +34 957 50 22 75 Fax: +34 957 51 42 98
14900 LUCENA (Córdoba), Spain
info@coreco.es
www.coreco.es

SMR-UPD-SLB

CONSERVADOR EXPOSITOR DE CONGELADOS / HORIZONTAL
COMMERCIAL FREEZER

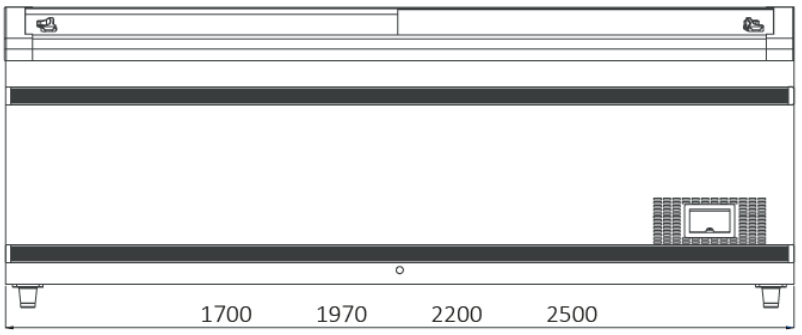

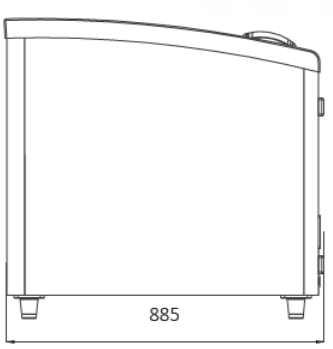

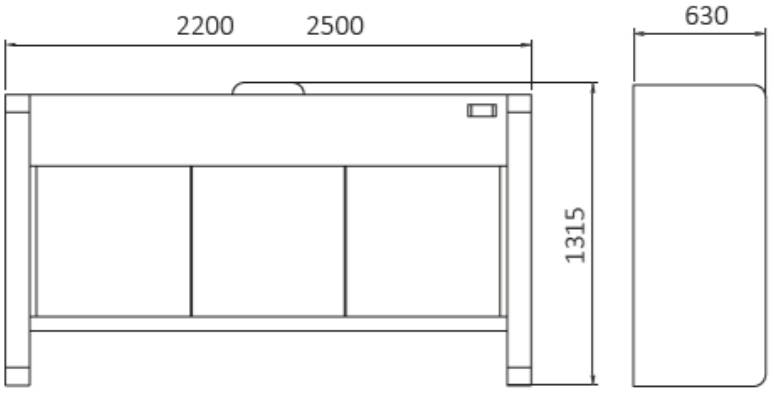

Modelo Model Modèle	Largo Length Longueur (mm)	Alto Height Hauteur (mm)	Fondo Depth Profondeur (mm)	Largo int. Int. Length Longueur int (mm)	Alto int. Int. Height Hauteur int. (mm)	Fondo int. Int. Depth Profondeur int. (mm)	Capacidad útil New capacity Capacité utile (L)	Tra. trabajo Work temp Temp de travail	Ecoetiquetado Ecolabelling Écoétiquetage	Consumo Consumption Consommation (W)
SMR-170-SLB-A1A2	1700	840	885	1560	615	720	411	-24°C -16 °C	C	4.18 kWh/24h
SMR-194-SLB-A1A2	1970	830	865	1790	560	660	452	-24°C -16 °C	C	4.57 kWh/24h
SMR-220-SLB-A1A2	2200	840	885	2060	615	720	577	-24°C -16 °C	C	5.53 KWh / 24h
SMR-250-SLB-A1A2	2500	840	885	2360	615	720	677	-24°C -16 °C	C	6.49 kWh/24h
UPD-SLB-220-AD-ECO	2200	1315	630	2048	680	480	415	-24°C -16 °C	C	9.78 KWh / 24h
UPD-SLB-250-AD-ECO	2500	1315	630	2348	660	480	554	-24°C -16 °C	D	13.13 KWh / 24h

Características técnicas y constructivas sujetas a variación sin previo aviso, todas las fotos deben ser consideradas como una referencia

CORECO S.A. Ctra. Córdoba - Málaga Km. 80,800
Tlfs: +34 957 50 22 75 Fax: +34 957 51 42 98
14900 LUCENA (Córdoba), Spain
info@coreco.es
www.coreco.es

SMR-UPD-SLB

PRÉSENTOIR CONGELÉ CONGÉLATEUR / HORIZONTAL



SMR-170-SLB-A1A2



SMR-194-SLB-A1A2

CARACTÉRISTIQUES GÉNÉRALES

- Extérieur en tôle d'acier plastifiée RAL 9005
- Extérieur et intérieur en plastique EPOXI blanc, noir en option
- Portes coulissantes, en verre trempé avec traitement réfractaire et à faible émission.
- Éclairage standard : LED d'intérieur à faible consommation d'énergie
- Canal de drainage intérieur
- Tablettes et séparateurs intérieurs. Comprend 4 séparateurs
- Isolation en polyuréthane injecté, 70 mm, faible PRP et sans effet ODP
- Évaporateur imprimé à l'intérieur de la chambre
- Condenseur hélicoïdal, sans entretien
- Dégivrage automatique au gaz chaud
- Contrôle électronique de la température et thermomètre
- Réfrigérant R-290
- *Équipement de la partie supérieure : équipement destiné à incorporer la partie supérieure Prix de la partie supérieure uniquement
  Ajoutez le module inférieur correspondant pour former un Combi
  Le kit d'assemblage des deux parties est inclus dans le prix.

Les caractéristiques techniques et constructives peuvent varier sans préavis. Toutes les photos doivent être considérées comme une référence.

CORECO **S.A.** Ctra. Cordoba - Malaga Km. 80,800
Tlfs:+34957 502275 Fax : +34957 5142 98
14900LUCENA(Córdoba),Espagne
info@coreco.es
www.coreco.es

SMR-UPD-SLB

PRÉSENTOIR CONGELÉ CONGÉLATEUR / HORIZONTAL
CONGÉLATEUR COMMERCIAL

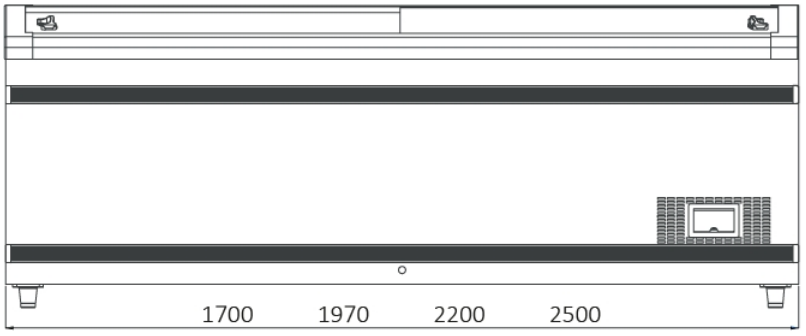

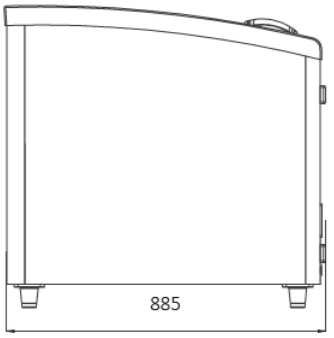

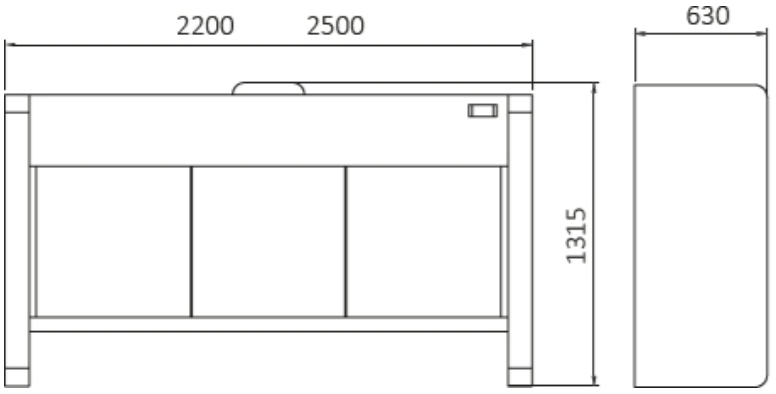

Modelo Model Modèle	Largo Length Longueur (mm)	Alto Height Hauteur (mm)	Fondo Depth Profondeur (mm)	Largo int. Int. Length Longueur int (mm)	Alto int. Int. Height Hauteur int. (mm)	Fondo int. Int. Depth Profondeur int. (mm)	Capacidad útil New capacity Capacité utile (L)	Tra. trabajo Work temp Temp de travail	Ecoetiquetado Ecolabelling Écoétiquetage	Consumo Consumption Consommation (W)
SMR-170-SLB-A1A2	1700	840	885	1560	615	720	411	-24°C -16 °C	C	4.18 kWh/24h
SMR-194-SLB-A1A2	1970	830	865	1790	560	660	452	-24°C -16 °C	C	4.57 kWh/24h
SMR-220-SLB-A1A2	2200	840	885	2060	615	720	577	-24°C -16 °C	C	5.53 KWh / 24h
SMR-250-SLB-A1A2	2500	840	885	2360	615	720	677	-24°C -16 °C	C	6.49 kWh/24h
UPD-SLB-220-AD-ECO	2200	1315	630	2048	680	480	415	-24°C -16 °C	C	9.78 KWh / 24h
UPD-SLB-250-AD-ECO	2500	1315	630	2348	660	480	554	-24°C -16 °C	D	13.13 KWh / 24h

Les caractéristiques techniques et constructives peuvent varier sans préavis. Toutes les photos doivent être considérées comme une référence.

CE RoHS HACCP digital control

CORECO **S.A.** Ctra. Córdoba - Málaga Km. 80,800
Tlfs:+34957 502275 Fax : +34957 5142 98
14900LUCENA(Córdoba),Espagne
info@coreco.es
www.coreco.es