REPUESTOS CVE-12-RR-C-TF

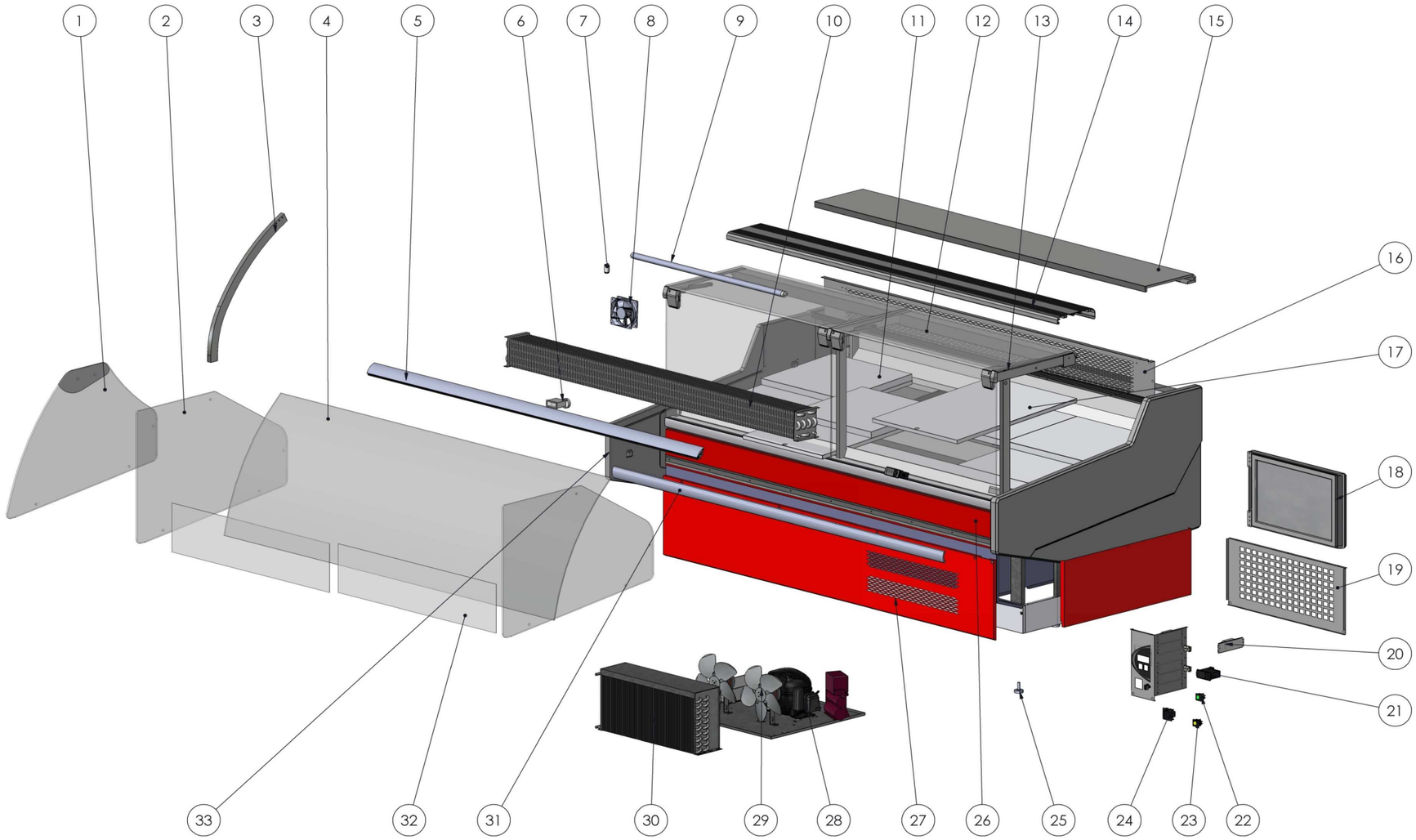

Nº	DESCRIPCIÓN	*DESCRIPCION*	R	C	CVE-12-10	PVP	CVE-12-13	PVP	CVE-12-15	PVP	CVE-12-20	PVP	CVE-12-25	PVP	CVE-12-30	PVP
1-A	VIDRIO COSTADO DERECHO	LATERAL GLASS RIGHT		X	350500252		350500252		350500252		350500252		350500252		350500252	
1-B	VIDRIO COSTADO IZQUIERDO	LATERAL GLASS LEFT		X	350500252		350500252		350500252		350500252		350500252		350500252	
2-A	VIDRIO COSTADO DERECHO	LATERAL GLASS RIGHT	X		350500251		350500251		350500251		350500251		350500251		350500251	
2-B	VIDRIO COSTADO IZQUIERDO	LATERAL GLASS LEFT	X		350500252		350500252		350500252		350500252		350500252		350500252	
3	BRAZO HIERRO LATERAL C	SUPPORT	X	X	340900130		340900130		340900130		340900130		340900130		340900130	
4	VIDRIO FRONTAL MEDIO PUNTO	FRONTAL HALF POINT GLASS		X	350100026		350100027		350100025		350100073		350100027		350100026	
5	PERFIL PINZA VIDRIO	GLASS SUPPORT PROFILE	X	X	130100002		130100002		130100002		130100002		130100002		130100002	
6	TERMOMETRO	THERMOMETER	X	X	213500001		213500001		213500001		213500001		213500001		213500001	
7	CEBADOR	STARTER SWITCH	X	X	6021290010		6021290010		6021290010		6021290010		6021290010		6021290010	
8	VENTILADOR COMPACTO	COMPACT VENTILATOR	X	X	6021050079		6021050079		6021050079		6021050079		6021050079		6021050079	
9-B	FLUORESCENTE 30W	FLUORESCENTE 30W	X		6021290028		6021290028				6021290028		6021290028		6021290028	
9-C	FLUORESCENTE 36W	FLUORESCENTE 36W	X						6021290003						6021290003	
9-A	FLUORESCENTE 18W	FLUORESCENTE 18W		X	6021290002						6021290002				6021290002	
10	EVAPORADOR	EVAPORATOR	X	X	290100101		290100100		290100105		290100104		290100103		290100102	
11	VIDRIO FRONTA RECTO	FRONTAL GLASS R	X		350500312		350500297		350500296		350500295		350500294		350500298	
12	ENCIMERA CRISTAL	GLASS TOP	X		350500311		350500300		350500299		350500280		350500278		350500301	
13	BRAZO HIERRO LATERAL R	R SIDE SUPORT	X		340900150		340900150		340900150		340900150		340900150		340900150	
14	PANTALLA ENCIMERA ELEVABLE	LIFTABLE TOP COVER	X	X	151300297		151300298		151300299		151300300		151300301		151300302	
15	ENCIMERA COMPLETA	COMPLETE WORKTOP	X	X	630200028		630200029		630200030		630200031		630200032		630200033	

Nº	DESCRIPCIÓN	*DESCRIPCION*	R	C	CVE-12-10	PVP	CVE-12-13	PVP	CVE-12-15	PVP	CVE-12-20	PVP	CVE-12-25	PVP	CVE-12-30	PVP
16	REJILLA PROTEC. EVAPORADOR	PROTECT EVAPORATOR GRID	X	X	100100681		100100682		100100683		100100684		100100685		100100686	
17	ESTANTE INTERMEDIO	INTERMEDIATE SHELF	X	X	213500003		213500003		213500003		213500003		213500003		213500003	
18	PUERTA PLASTICA COMPLETA	COMPLET PLASTIC DOOR	X	X	640700001		640700001		640700001		640700001		640700001		640700001	
19	REJILLA PROTEC. GRUPO	PROTEC GROUP GRID	X	X	271300001		271300002		271300002		271300002		271300002		271300002	
20	REACTANCIA	BALAST	X	X	6021290014		6021290014		6021290014		6021290014		6021290014		6021290014	
21	TERMOSTATO	THERMOSTAT	X	X	6021350097		6021350097		6021350097		6021350097		6021350097		6021350097	
22	INTERRUPTOR VERDE	GREEN ON/OFF SWITCH	X	X	6021130012		6021130012		6021130012		6021130012		6021130012		6021130012	
23	INTERRUPTOR AMBAR	AMBER ON/OFF SWITCH	X	X	6021130011		6021130011		6021130011		6021130011		6021130011		6021130011	
24	ENCHUFE SCHUKO	SCHUKO PLUG	X	X	211700002		211700002		211700002		211700002		211700002		211700002	
25	REGULADOR M-10	REGULATOR M-10	X	X	6003010275		6003010275		6003010275		6003010275		6003010275		6003010275	
26	DECORACION SUPERIOR	TOP DECORATION	X	X	103500379		103500380		103500381		103500382		103500383		103500384	
27	REJILLA FRONTAL GRUPO	FRONTAL GRID GROUP	X	X	103500385		103500386		103500387		103500388		103500389		103500390	
28	COMPRESOR	COMPRESSOR	X	X	6021010178		210100065		210100087		210100087		6021010188		210100088	
29	VENTILADOR	VENTILATOR	X	X	6021050079		6021050079		6021050079		6021050079		6021050079		6021050079	
30	CONDENSADOR	CONDENSER	X	X	6029020003		6029020003		290200023		290200023		6029020099		6029020099	
31	PERFIL PARAGOLPES	BUMPER	X	X	151700207		151700208		151700209		151700210		151700211		151700212	
32	ANTIVAHO	DEMISTING	X	X	390100098		390100099		390100100		390100101		390100102		390100103	
33-A	COSTADO ABS DER	ABS SIDE UNIT RIGHT	X	X	610100339		610100339		610100339		610100339		610100339		610100339	
33-A	COSTADO ABS IZQ	ABS SIDE UNIT LEFT	X	X	610100340		610100340		610100340		610100340		610100340		610100340	