REPUESTOS ACR-ACC-ACRV-125

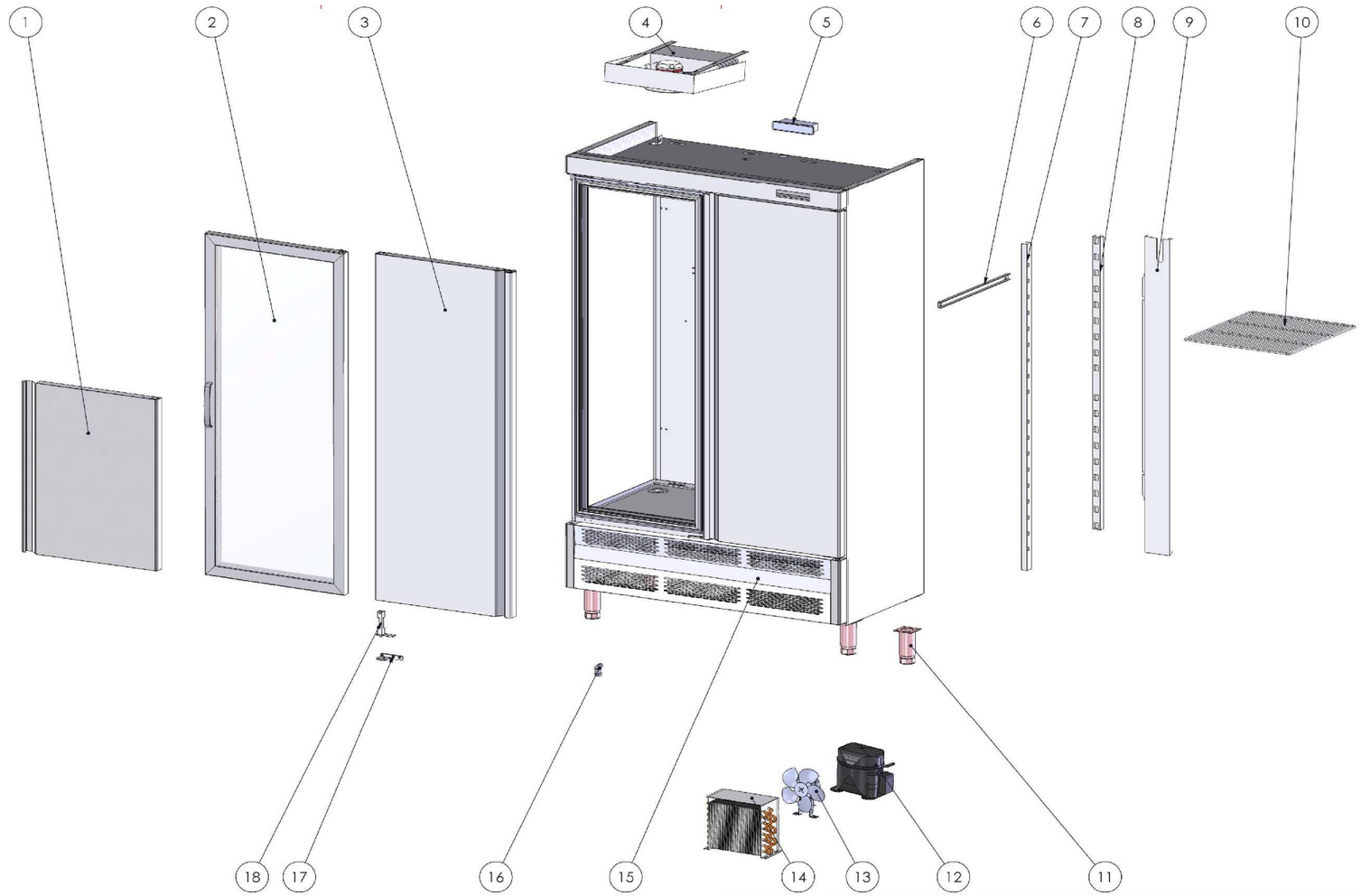

Nº	DESCRIPCIÓN	DESCRIPTION	ACR-125-2	PVP	ACC-125-2	PVP	ACRV-125	PVP	ACCV-125	PVP	ACR-125-3	PVP	ACC-125-3	PVP	ACR-125-4	PVP	ACC-125-4
1	PUERTA PEQUEÑA	SMALL DOOR									640300006		640300006		640300006		640300006
2	PUERTA CRISTAL	GLAZING DOOR					640500031		640500093								
3	PUERTA CARNICERA ACR-55	BIG DOOR	640300004		640300004		640300004				640300004		640300004				
4	EVAPORADOR	EVAPORATOR	290100035		290100035		290100036		290100036		290100035		290100036		290100035		290100036
5	TERMOSTATO	THERMOSTAT	6021350114		6021350114		6021350114		6021350116		6021350114		6021350116		6021350114		6021350116
6	GUIA EN "U" 613 mm	SLIDE "U" 613 mm	6033050029		6033050029		6033050029		6033050029		6033050029		6033050029		6033050029		6033050029
7	PARRILLA		6027050020		6027050020		6027050020		6027050020		6027050020		6027050020		6027050020		6027050020
8	CREMALLERA TRASERA	REAR RACK	100500082		100500082		100500082		100500082		100500082		100500082		100500082		100500082
9	PROTECTOR DE TUBOS	TUBE PROTECTION	100500085		100500085		100500085		100500085		100500085		100500085		100500085		100500085
10	PROTECTOR DE TUBOS	TUBE PROTECTION	100500085		100500085		100500085		100500085		100500085		100500085		100500085		100500085
11	PATA REGULABLE	ADJUSTABLE FEET	6007050017		6007050017		6007050017		6007050017		6007050017		6007050017		6007050017		6007050017
12	COMPRESOR	COMPRESSOR	6021010184		6021010184		210100091		210100091		6021010184		210100091		130100042		130100042
13	VENTILADOR	FAN	6021050002		6021050002		6021050002		6021050002		6021050002		6021050002		210100076		210100091
14	CONDENSADOR	CONDENSER	6029020002		6029020002		290200023		290200023		6029020002		290200023		6029020002		6029020002
15	REJILLA GRUPO	MOTOR GRILLE	100100290		100100290		100100290		100100290		100100290		100100290		290200001		290200023
16	PIPETA DESAGÜE	DRAIN PIPE	130100042		130100042		130100042		130100042		130100042		130100042		130100042		130100042
17A	SOPORTE BISAGRA INFERIOR IZQUIERDO	HINGE SUPPORT LEFT LOW	6033010098		6033010098		6033010098		6033010098		6033010098		6033010098		6033010098		6033010098
17B	SOPORTE BISAGRA SUPERIOR IZQUIERDO	HINGE SUPPORT LEFT UPPER	6033010110		6033010110		6033010110		6033010110		6033010110		6033010110		6033010110		6033010110
17C	SOPORTE BISAGRA INFERIOR DERECHO	HINGE SUPPORT RIGHT LOW	6033010099		6033010099		6033010099		6033010099		6033010099		6033010099		6033010099		6033010099
17D	SOPORTE BISAGRA SUPERIOR DERECHO	HINGE SUPPORT RIGHT UPPER	6033010109		6033010109		6033010109		6033010109		6033010109		6033010109		6033010109		6033010109
18	BISAGRA	HINGE	6033010100		6033010100		6033010100		6033010100		6033010100		6033010100		6033010100		6033010100